senda

Сантехника из нержавеющей стали

Общий Каталог

SENDA является португальской компанией-производителем, основанной в 1995 году.
SENDA специализируется на разработке и производстве сантехнического и профессионального оборудования из нержавеющей стали.
С 2002 г. система менеджмента качества компании сертифицирована в соответствии с требованиями стандарта ISO 9001.
На сегодняшний день SENDA является одной из ведущих компаний по производству сантехнического оборудования из нержавеющей стали.
SENDA предлагает широкий спектр продукции из нержавеющей стали, начиная от сантехники для общественных мест (с высокими требованиями к прочности) и заканчивая эксклюзивной сантехникой для ванных комнат.
Продукция компании широко известна своим высоким качеством и конкурентоспособной ценой.
SENDA реализовала поставки своей продукции по ряду крупных контрактов для таких объектов, как аэропорты, железнодорожные станции, спортивные помещения, торговые центры, школы, университеты, больницы, гостиницы, военные помещения и тюрьмы.
Наша миссия заключается в инновации и постоянном улучшении качества выпускаемой продукции.

ZERTIFIKAT CERTIFICADO CERTIFICATE CERTIFICAT

TÜVRheinland

Орган по сертификации TÜV Rheinland Portugal, Lda.

подтверждает, что предприятие

Senda - Equipamentos em Aço Inox, Lda.
Zona Industrial de Taboeira
3801-101 Aveiro
Portugal

Внедрило и использует систему менеджмента качества для

РАЗРАБОТКА, ИЗГОТОВЛЕНИЕ И РЕАЛИЗАЦИЯ ИЗДЕЛИЙ ИЗ НЕРЖАВЕЮЩЕЙ СТАЛИ

На основании аудита, проведенного 10/01/2012, отчет № 0 01 05125

Подтверждается соответствие требованиям международного стандарта

NP EN ISO 9001:2008

настоящий сертификат действителен с 23/01/2012 по 22/01/2015

зарегистрирован за N ° 0 01 05125

IPAC acreditação

APCER Certificação Qualidade

Лиссабон, 23-01-2012
Место регистрации
Дата

António Silva
Менеджер бизнес систем,
TÜV Rheinland Portugal, Lda.

Действие настоящего сертификата может быть подтверждено на сайте www.tuvdatabase.com

TÜV Rheinland Portugal
Edifício Zenith (Ampliação)
R. Dr. Ant.º Lourenço Bugalho, 9, 2º
1495-111 Algés
Portugal

Tel.: +351 21 413 70 40
Fax: +351 21 413 70 45 / 46
e-mail: geral@tuv.com

www.tuv.pt

РАКОВИНЫ 4 - 22

УНИТАЗЫ 24 - 32

БИДЕ 34 - 36

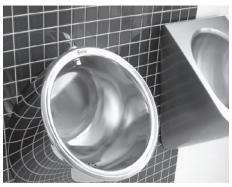

ПИССУАРЫ 38 - 42

ДУШЕВЫЕ ПОДДОНЫ 44

КОМПЛЕКТЫ 46 - 48

АКСЕССУАРЫ 50 - 66

ПИТЬЕВЫЕ ФОНТАНЧИКИ 68 - 70

ДУШ 72 - 74

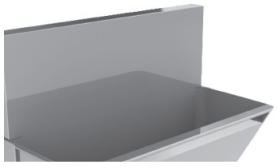

МЕДИЦИНСКОЕ И ПРОФЕССИОНАЛЬНОЕ ОБОРУДОВАНИЕ 76 - 82

ОБОРУДОВАНИЕ ДЛЯ ИНВАЛИДОВ 88 - 93

ИНДЕКС АРТИКУЛОВ 96 - 120

ПРИМЕЧАНИЯ

N Новый Продукт

Нержавеющая Сталь AISI 304

Обработка поверхности

Сатинированная

Полированная

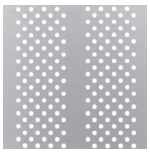

Перфорированная Сатинированная

Перфорированная Полированная

Примеч.:
Артикулы изделий, указанные в каталоге, соответствуют артикулам изделий без вариаций. Полный список артикулов находится в разделе ИНДЕКС АРТИКУЛОВ на стр. 96.

www.mt-opt.ru

senda

РАКОВИНЫ

Модель	Размеры (мм)	Артикул	Обработка поверхности

Встраиваемые Раковины

HEMISFÉRICO 38/32

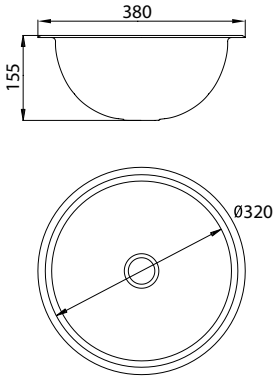

0213470201	Сатинированная 1 сторона
0213470301	Полированная 1 сторона
0213470401	Сатинированная 2 стороны
0213470501	Полированная 2 стороны

Раковина встраиваемая, изготовлена из нержавеющей стали AISI 304 толщиной 1 мм. Диаметр внутр. 320 мм и наруж. 380 мм. Чаша штампованная. Поверхность сатинированная или полированная, односторонняя или двусторонняя. Отверстие под перелив по выбору. Оснащена сливным клапаном 1 ¼". Соответствует норме EN 14688.

HEMISFÉRICO 45/39 N

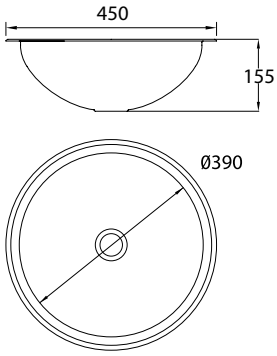

0213490201	Сатинированная 1 сторона
0213490301	Полированная 1 сторона
0213490401	Сатинированная 2 стороны
0213490501	Полированная 2 стороны

Раковина встраиваемая, изготовлена из нержавеющей стали AISI 304 толщиной 1 мм. Диаметр внутр. 390 мм и наруж. 450 мм. Чаша штампованная. Поверхность сатинированная или полированная, односторонняя или двусторонняя. Отверстие под перелив по выбору. Оснащена сливным клапаном 1 ¼".

HEMISFÉRICO UNDER-COUNTER 38/32

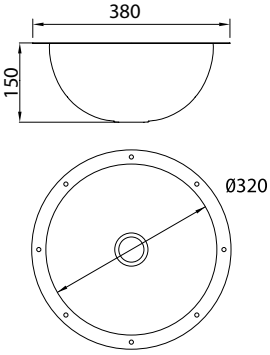

0214500201	Сатинированная 1 сторона
0214500301	Полированная 1 сторона
0214500401	Сатинированная 2 стороны
0214500501	Полированная 2 стороны

Раковина врезная, изготовлена из нержавеющей стали AISI 304 толщиной 1 мм. Диаметр внутр. 320 мм и наруж. 380 мм. Чаша штампованная. Поверхность сатинированная или полированная, односторонняя или двусторонняя. Отверстие под перелив по выбору. Оснащена сливным клапаном 1 ¼". Соответствует норме EN 14688.

HEMISFÉRICO UNDER-COUNTER 45/39 N

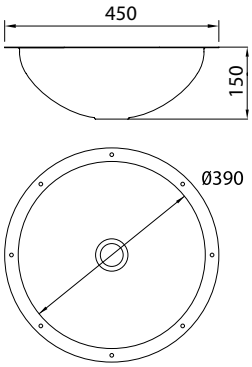

0214940201	Сатинированная 1 сторона
0214940301	Полированная 1 сторона
0214940401	Сатинированная 2 стороны
0214940501	Полированная 2 стороны

Раковина врезная, изготовлена из нержавеющей стали AISI 304 толщиной 1 мм. Диаметр внутр. 390 мм и наруж. 450 мм. Чаша штампованная. Поверхность сатинированная или полированная, односторонняя или двусторонняя. Отверстие под перелив по выбору. Оснащена сливным клапаном 1 ¼".

Модель	Размеры (мм)	Артикул	Обработка поверхности

OVAL

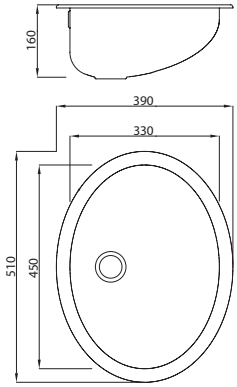

0203560201 Сатинированная 1 сторона
0203560301 Полированная 1 сторона
0203560401 Сатинированная 2 стороны
0203560501 Полированная 2 стороны

Раковина встраиваемая, изготовлена из нержавеющей стали AISI 304 толщиной 1 мм. Чаша штампованная. Поверхность сатинированная или полированная, односторонняя или двусторонняя. Отверстие под перелив по выбору. Оснащена сливным клапаном 1 ¼".

OVAL WB

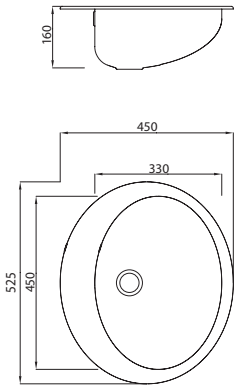

0203570201 Сатинированная 1 сторона
0203570301 Полированная 1 сторона
0203570401 Сатинированная 2 стороны
0203570501 Полированная 2 стороны

Раковина встраиваемая, изготовлена из нержавеющей стали AISI 304 толщиной 1 мм. Чаша штампованная. Поверхность сатинированная или полированная, односторонняя или двусторонняя. Отверстие под перелив по выбору. Центральное отверстие под кран или смеситель (Ø 22 мм/Ø 35 мм) по выбору. Оснащена сливным клапаном 1 ¼".

ROMBO

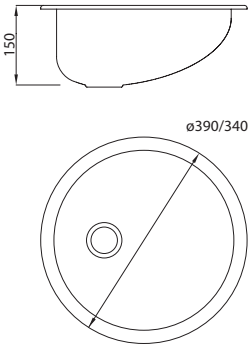

0213730201 Сатинированная 1 сторона
0213730301 Полированная 1 сторона
0213730401 Сатинированная 2 стороны
0213730501 Полированная 2 стороны

Раковина встраиваемая, изготовлена из нержавеющей стали AISI 304 толщиной 1 мм. Чаша штампованная. Поверхность сатинированная или полированная, односторонняя или двусторонняя. Отверстие под перелив по выбору. Оснащена сливным клапаном 1 ¼".

UNITO UNDER-COUNTER N

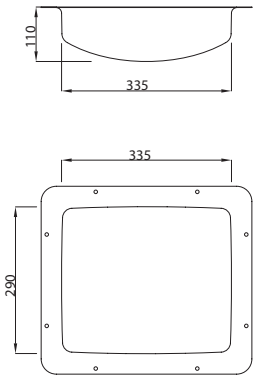

0214810015 Сатинированная
0214810115 Полированная

Раковина врезная, изготовлена из нержавеющей стали AISI 304 толщиной 1 мм. Чаша штампованная. Поверхность сатинированная или полированная. Отверстие под перелив по выбору. Оснащена сливным клапаном 1 ¼".

Модель	Размеры (мм)	Артикул	Обработка поверхности

Полувстраиваемые Раковины

QUADRA

0213650015 Сатинированная
0213650115 Полированная

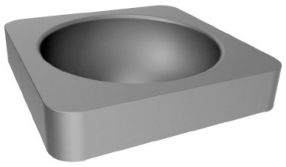

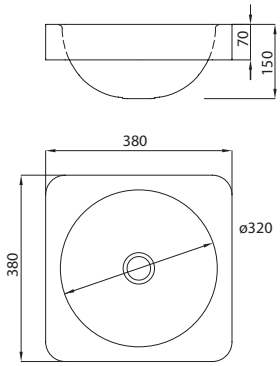

Раковина полувстраиваемая, изготовлена из нержавеющей стали AISI 304 толщиной 1,2 мм. Чаша штампованная. Поверхность сатинированная или полированная. Отверстие под перелив по выбору. Отверстие под кран или смеситель (Ø 22 мм/Ø 35 мм) по выбору, справа или слева. Оснащена сливным клапаном 1 ¼". Соответствует норме EN 14688.

RAVA

0213700015 Сатинированная
0213700115 Полированная

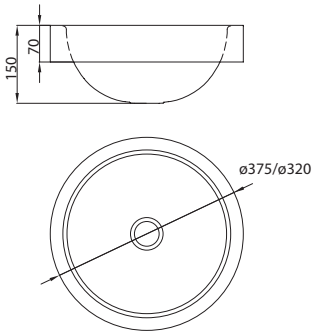

Раковина полувстраиваемая, изготовлена из нержавеющей стали AISI 304 толщиной 1,2 мм. Чаша штампованная. Поверхность сатинированная или полированная. Отверстие под перелив по выбору. Оснащена сливным клапаном 1 ¼". Соответствует норме EN 14688.

Накладные Раковины

ALGUI

0215110015 Сатинированная
0215110115 Полированная

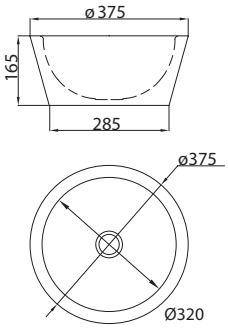

Раковина накладная, изготовлена из нержавеющей стали AISI 304 толщиной 1,2 мм. Чаша штампованная. Поверхность сатинированная или полированная. Оснащена сливным клапаном 1 ¼". Соответствует норме EN 14688.

PRISMA

0215620015 Сатинированная
0215620115 Полированная

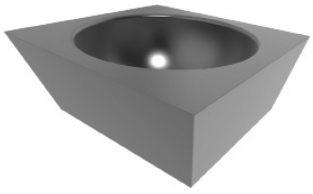

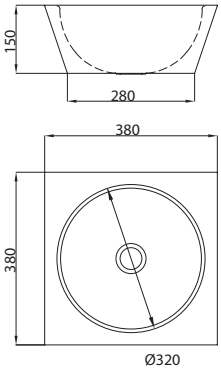

Раковина накладная, изготовлена из нержавеющей стали AISI 304 толщиной 1,2 мм. Чаша штампованная. Поверхность сатинированная или полированная. Отверстие под перелив по выбору. Оснащена сливным клапаном 1 ¼". Соответствует норме EN 14688.

Модель	Размеры (мм)	Артикул	Обработка поверхности

Накладные и Настенные Раковины

UNITO Накладная

0215810015 Сатинированная
0215810115 Полированная

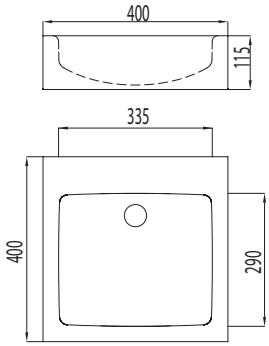

Раковина накладная, изготовлена из нержавеющей стали AISI 304 толщиной 1,2 мм. Чаша штампованная. Поверхность сатинированная или полированная. Отверстие под перелив по выбору. Центральное отверстие под кран или смеситель (Ø 22 мм/Ø 35 мм) по выбору. Оснащена сливным клапаном 1 ¼".

UNITO Настенная

0211810015 Сатинированная
0211810115 Полированная

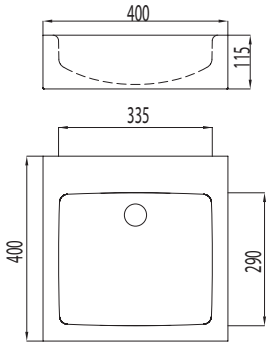

Раковина настенная, изготовлена из нержавеющей стали AISI 304 толщиной 1,2 мм. Чаша штампованная. Поверхность сатинированная или полированная. Отверстие под перелив по выбору. Центральное отверстие под кран или смеситель (Ø 22 мм/Ø 35 мм) по выбору. Оснащена сливным клапаном 1 ¼" и крепежным комплектом.

UNO Накладная

0215820015 Сатинированная
0215820115 Полированная

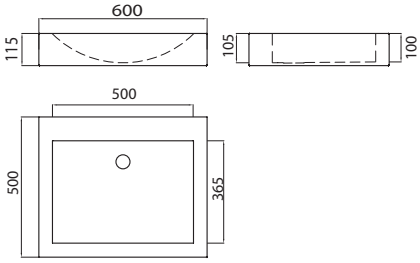

Раковина накладная, изготовлена из нержавеющей стали AISI 304 толщиной 1,5 мм. Чаша сварная. Поверхность сатинированная или полированная. Отверстие под перелив по выбору. Центральное отверстие под кран или смеситель (Ø 22 мм/Ø 35 мм) по выбору. Оснащена сливным клапаном 1 ¼". Соответствует норме EN 14688.

UNO Настенная

0211820015 Сатинированная
0211820115 Полированная

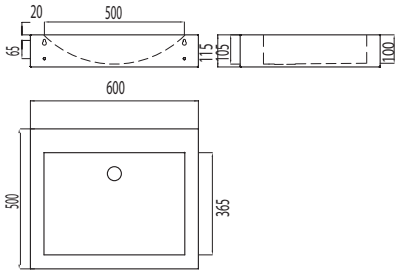

Раковина настенная, изготовлена из нержавеющей стали AISI 304 толщиной 1,5 мм. Чаша сварная. Поверхность сатинированная или полированная. Отверстие под перелив по выбору. Центральное отверстие под кран или смеситель (Ø 22 мм/Ø 35 мм) по выбору. Оснащена сливным клапаном 1 ¼" и крепежным комплектом. Соответствует норме EN 14688.

Модель	Размеры (мм)	Артикул	Обработка поверхности

Накладные и Настенные Раковины

AQUEDUTO Накладная

0215150015 Сатинированная
0215150115 Полированная

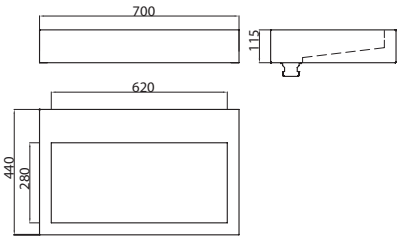

Раковина накладная, изготовлена из нержавеющей стали AISI 304 толщиной 1,5 мм. Чаша сварная. Поверхность сатинированная или полированная. Отверстие под кран или смеситель (Ø 22 мм/Ø 35 мм) по выбору. Оснащена сливным клапаном 1 ¼".

AQUEDUTO Настенная

0211150015 Сатинированная
0211150115 Полированная

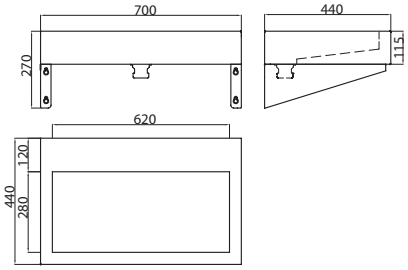

Раковина настенная, изготовлена из нержавеющей стали AISI 304 толщиной 1,5 мм. Чаша сварная. Поверхность сатинированная или полированная. Отверстие под кран или смеситель (Ø 22 мм/Ø 35 мм) по выбору. Оснащена сливным клапаном 1 ¼", кронштейнами и крепежным комплектом.

AQUEDUTO DUPLO Накладная

0215160015 Сатинированная
0215160115 Полированная

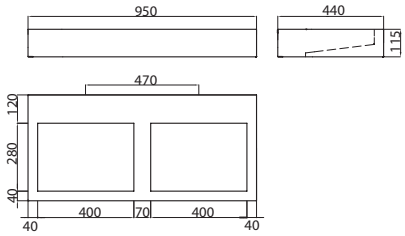

Раковина двухсекционная накладная, изготовлена из нержавеющей стали AISI 304 толщиной 1,5 мм. Чаша сварная. Поверхность сатинированная или полированная. Отверстие под кран или смеситель (Ø 22 мм/Ø 35 мм) по выбору. Оснащена сливным клапаном 1 ¼".

AQUEDUTO DUPLO Настенная

0211160015 Сатинированная
0211160115 Полированная

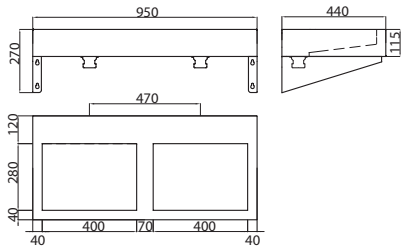

Раковина двухсекционная для настенного монтажа, изготовлена из нержавеющей стали AISI 304 толщиной 1,5 мм. Чаша сварная. Поверхность сатинированная или полированная. Отверстие под кран или смеситель (Ø 22 мм/Ø 35 мм) по выбору. Оснащена сливным клапаном 1 ¼", кронштейнами и крепежным комплектом.

Модель	Размеры (мм)	Артикул	Обработка поверхности

Настенные Раковины

0052

0211070015 Сатинированная
0211070115 Полированная

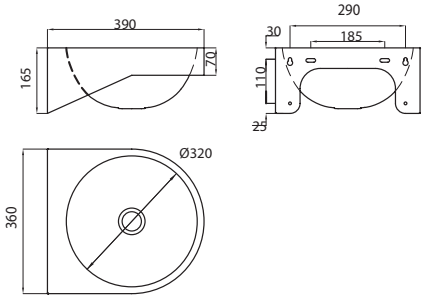

Раковина настенная, изготовлена из нержавеющей стали AISI 304 толщиной 1,2 мм. Чаши штампованные. Поверхность сатинированная или полированная. Отверстие под перелив по выбору. Отверстие под кран или смеситель (Ø 22 мм/Ø 35 мм) по выбору, справа или слева. Оснащена сливным клапаном 1 ¼" и крепежным комплектом. Соответствует норме EN 14688.

0052/1

0211080015 Сатинированная
0211080115 Полированная

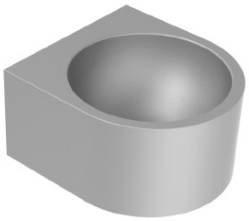

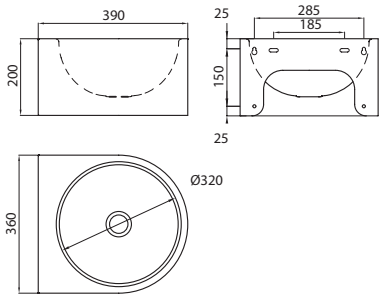

Раковина настенная, изготовлена из нержавеющей стали AISI 304 толщиной 1,2 мм. Чаши штампованные. Поверхность сатинированная или полированная. Отверстие под перелив по выбору. Отверстие под кран или смеситель (Ø 22 мм/Ø 35 мм) по выбору, справа или слева. Оснащена сливным клапаном 1 ¼" и крепежным комплектом. Соответствует норме EN 14688.

REDO

0211710015 Сатинированная
0211710115 Полированная
0211710615 Перфорированная Сатинированная
0211710715 Перфорированная Полированная

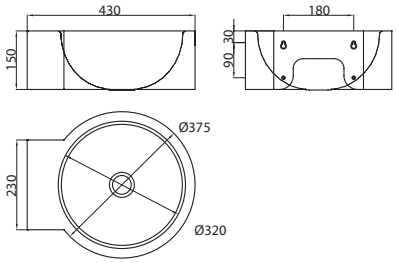

Раковина настенная, изготовлена из нержавеющей стали AISI 304 толщиной 1,2 мм. Чаша штампованная. Поверхность сатинированная или полированная. Отверстие под перелив по выбору. Центральное отверстие под кран или смеситель (Ø 22 мм/Ø 35 мм) по выбору. Оснащена сливным клапаном 1 ¼" и крепежным комплектом. Соответствует норме EN 14688.

FOLSA

0211420015 Сатинированная
0211420115 Полированная

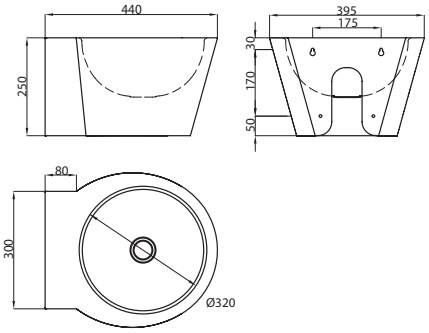

Раковина настенная, изготовлена из нержавеющей стали AISI 304 толщиной 1,2 мм. Чаша штампованная. Поверхность сатинированная или полированная. Отверстие под перелив по выбору. Отверстие под кран или смеситель (Ø 22 мм/Ø 35 мм) по выбору, справа или слева. Оснащена сливным клапаном 1 ¼" и крепежным комплектом. Соответствует норме EN 14688.

Модель	Размеры (мм)	Артикул	Обработка поверхности

TROCONI GRX F

0211790015 Сатинированная
0211790115 Полированная

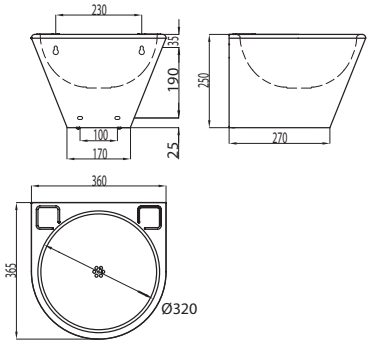

Раковина настенная, с закрытым дном и съемной нижней секцией. Изготовлена из нержавеющей стали AISI 304 толщиной 1,2 мм. Чаша штампованная. Поверхность сатинированная или полированная. Отверстие под кран или смеситель (Ø 22 мм/Ø 35 мм) по выбору, справа или слева. Оснащена сифоном и крепежным комплектом.

TROCONI GRX C

0211780015 Сатинированная
0211780115 Полированная

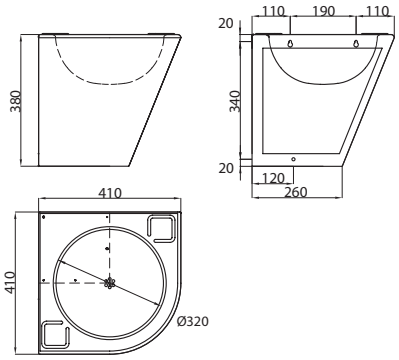

Раковина настенная для углового монтажа, с закрытым дном и съемной нижней секцией. Изготовлена из нержавеющей стали AISI 304 толщиной 1,2 мм. Чаша штампованная. Поверхность сатинированная или полированная. Отверстие под кран или смеситель (Ø 22 мм/Ø 35 мм) по выбору, справа или слева. Оснащена сифоном и крепежным комплектом.

MINIMAL CANTO

0211550015 Сатинированная
0211550115 Полированная

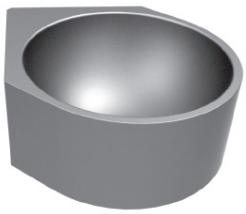

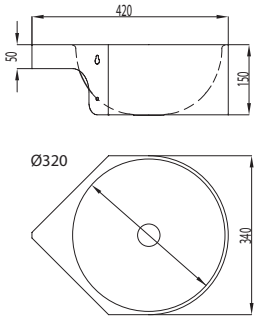

Раковина настенная для углового монтажа, изготовлена из нержавеющей стали AISI 304 толщиной 1,2 мм. Чаша штампованная. Поверхность сатинированная или полированная. Отверстие под перелив по выбору. Центральное отверстие под кран или смеситель (Ø 22 мм/ Ø 35 мм) по выбору. Оснащена сливным клапаном 1 ¼" и крепежным комплектом. Соответствует норме EN 14688.

CANTO

0211320015 Сатинированная
0211320115 Полированная
0211320615 Перфорированная Сатинированная
0211320715 Перфорированная Полированная

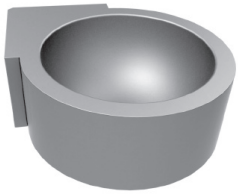

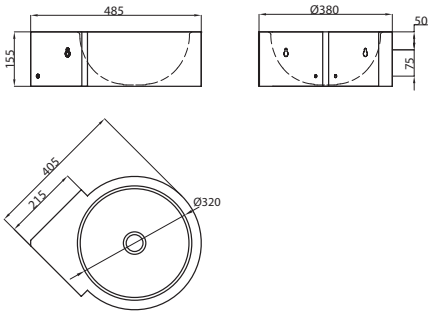

Раковина настенная для углового монтажа, изготовлена из нержавеющей стали AISI 304 толщиной 1,2 мм. Чаша штампованная. Поверхность сатинированная или полированная. Отверстие под перелив по выбору. Центральное отверстие под кран или смеситель (Ø 22 мм/ Ø 35 мм) по выбору. Оснащена сливным клапаном 1 ¼" и крепежным комплектом. Соответствует норме EN 14688.

Модель	Размеры (мм)	Артикул	Обработка поверхности

VIE N

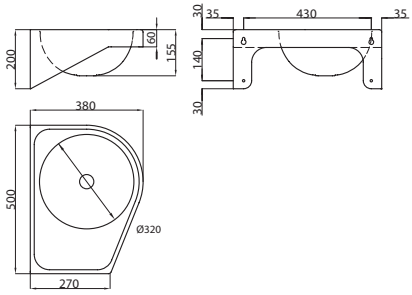

3411050015 Сатинированная Левосторонняя
3411050115 Полированная Левосторонняя
3411060015 Сатинированная Правосторонняя
3411060115 Полированная Правосторонняя

Раковина-столешница настенная для углового монтажа, изготовлена из нержавеющей стали AISI 304 толщиной 1,2 мм. Чаша штампованная, левосторонняя или правосторонняя. Поверхность сатинированная или полированная. Отверстие под перелив по выбору. Отверстие под кран или смеситель (Ø 22 мм/Ø 35мм) по выбору, справа или слева. Оснащена сливным клапаном 1 ¼" и крепежным комплектом. Соответствует норме EN 14688.

FRAJU

0211430015 Сатинированная
0211430115 Полированная

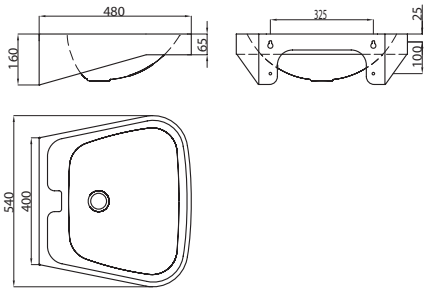

Раковина настенная, изготовлена из нержавеющей стали AISI 304 толщиной 1,2 мм. Чаша штампованная. Поверхность сатинированная или полированная. Отверстие под перелив по выбору. Центральное отверстие под кран или смеситель (Ø 22 мм/Ø 35 мм) по выбору. Оснащена сливным клапаном 1 ¼" и крепежным комплектом.

MINI

0211540015 Сатинированная
0211540115 Полированная

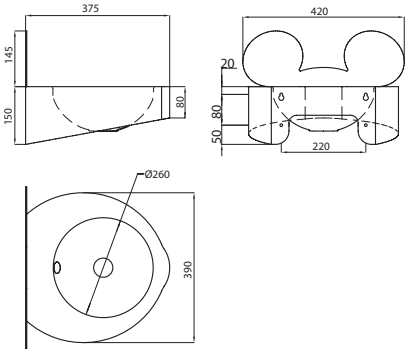

Раковина настенная, изготовлена из нержавеющей стали AISI 304 толщиной 1,2 мм. Чаша штампованная. Поверхность сатинированная или полированная. Отверстие под перелив по выбору. Центральное отверстие под кран или смеситель (Ø 22 мм/Ø 35 мм) по выбору. Оснащена сливным клапаном 1 ¼" и крепежным комплектом.

PMR XS N

0211960015 Сатинированная
0211960115 Полированная

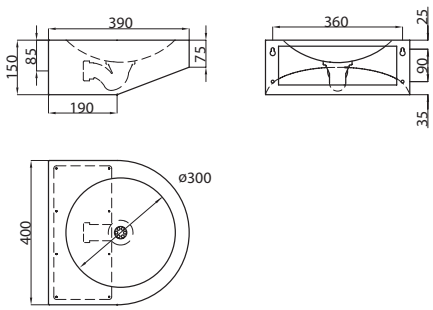

Раковина настенная с закрытым дном и съемной нижней секцией. Изготовлена из нержавеющей стали AISI 304 толщиной 1,2 мм. Чаша штампованная. Поверхность сатинированная или полированная. Отверстие под кран или смеситель (Ø 22 мм/Ø 35 мм) по выбору, справа или слева. Оснащена сифоном и крепежным комплектом.

Модель	Размеры (мм)	Артикул	Обработка поверхности

Напольные Раковины

BAILA

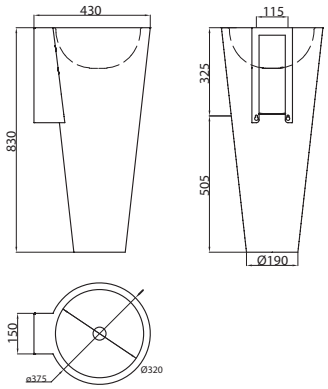

0210170015 Сатинированная
0210170115 Полированная
0210170615 Перфорированная Сатинированная
0210170715 Перфорированная Полированная

Раковина напольная с креплением к стене и/или полу, изготовлена из нержавеющей стали AISI 304 толщиной 1,2 мм. Чаша штампованная. Поверхность сатинированная или полированная. Отверстие под перелив по выбору. Центральное отверстие под кран или смеситель (Ø 22 мм/ Ø 35 мм) по выбору. Оснащена сливным клапаном 1 ¼" и крепежным комплектом. Соответствует норме EN 14688.

BAILA XL N

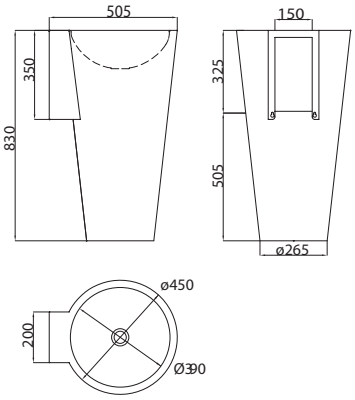

0210990015 Сатинированная
0210990115 Полированная
0210990615 Перфорированная Сатинированная
0210990715 Перфорированная Полированная

Раковина напольная с креплением к стене и/или полу, изготовлена из нержавеющей стали AISI 304 толщиной 1,2 мм. Чаша штампованная. Поверхность сатинированная или полированная. Отверстие под перелив по выбору. Центральное отверстие под кран или смеситель (Ø 22 мм/ Ø 35 мм) по выбору. Оснащена сливным клапаном 1 ¼" и крепежным комплектом. Соответствует норме EN 14688.

BAILA CANTO

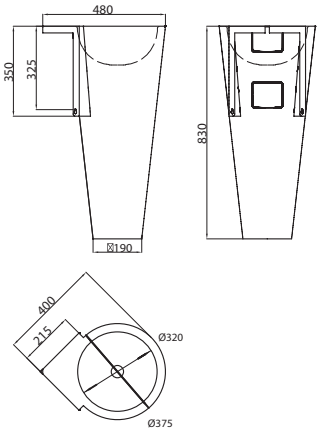

0210180015 Сатинированная
0210180115 Полированная
0210180615 Перфорированная Сатинированная
0210180715 Перфорированная Полированная

Раковина напольная для углового монтажа, с креплением к стене и/или полу, изготовлена из нержавеющей стали AISI 304 толщиной 1,2 мм. Чаша штампованная. Поверхность сатинированная или полированная. Отверстие под перелив по выбору. Центральное отверстие под кран или смеситель (Ø 22 мм/Ø 35 мм) по выбору. Оснащена сливным клапаном 1 ¼" и крепежным комплектом. Соответствует норме EN 14688.

REDO-T

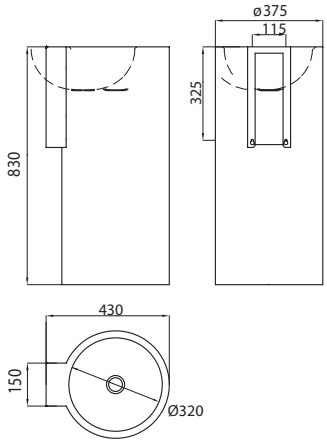

0210720015 Сатинированная
0210720115 Полированная
0210720615 Перфорированная Сатинированная
0210720715 Перфорированная Полированная

Раковина напольная с креплением к стене и/или полу, изготовлена из нержавеющей стали AISI 304 толщиной 1,2 мм. Чаша штампованная. Поверхность сатинированная или полированная. Отверстие под перелив по выбору. Центральное отверстие под кран или смеситель (Ø 22 мм/ Ø 35 мм) по выбору. Оснащена сливным клапаном 1 ¼" и крепежным комплектом. Соответствует норме EN 14688.

Модель	Размеры (мм)	Артикул	Обработка поверхности

PECONI

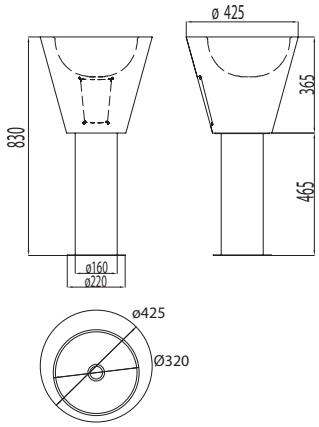

0210590015 Сатинированная
0210590115 Полированная

Раковина напольная с креплением к стене и/или полу, изготовлена из нержавеющей стали AISI 304 толщиной 1,2 мм. Чаша штампованная. Поверхность сатинированная или полированная. Отверстие под перелив по выбору. Центральное отверстие под кран или смеситель (Ø 22 мм/ Ø 35 мм) по выбору. Оснащена сливным клапаном 1 ¼" и крепежным комплектом. Соответствует норме EN 14688. Complies with EN 14688.

PRISMA FS

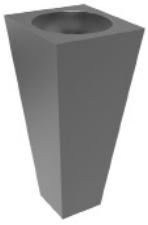

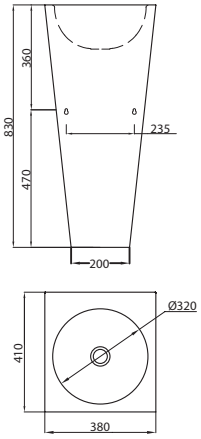

0210630015 Сатинированная
0210630115 Полированная

Раковина напольная с креплением к стене и/или полу, изготовлена из нержавеющей стали AISI 304 толщиной 1,5 мм. Чаша штампованная. Поверхность сатинированная или полированная. Отверстие под перелив по выбору. Отверстие под кран или смеситель (Ø 22 мм/Ø 35 мм) по выбору, справа или слева. Оснащена сливным клапаном 1 ¼" и крепежным комплектом. Соответствует норме EN 14688.

Рукомойники

Рукомойник SXL

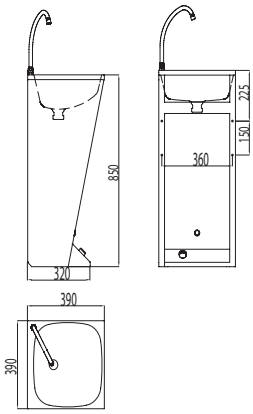

0210050003 Сатинированная
0210050103 Полированная

Рукомойник напольный, изготовлен из нержавеющей стали AISI 304 толщиной 1 мм. Чаша штампованная. Поверхность сатинированная или полированная. Отверстие под кран Ø 22 мм справа. Отверстие под перелив по выбору. Оснащен гусаком, порционно-нажимной педалью, сливным клапаном 1 ¼" и крепежным комплектом.

Рукомойник SXS

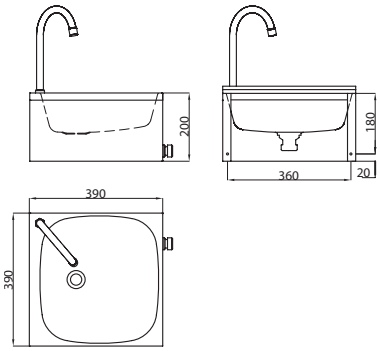

0211060003 Сатинированная
0211060103 Полированная

Рукомойник настенный, изготовлен из нержавеющей стали AISI 304 толщиной 1 мм. Чаша штампованная. Поверхность сатинированная или полированная. Отверстие под кран Ø 22 мм справа. Отверстие под перелив по выбору. Оснащен гусаком, порционно-нажимным клапаном, сливным клапаном 1 ¼" и крепежным комплектом.

Модель	Размеры (мм)	Артикул	Обработка поверхности

Рукомойник COLUNA

0210010003 Сатинированная
0210010103 Полированная

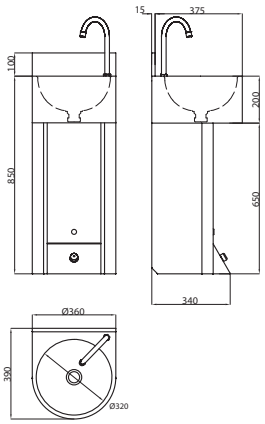

Рукомойник напольный, изготовлен из нержавеющей стали AISI 304 толщиной 1 мм. Чаша штампованная. Поверхность сатинированная или полированная. Отверстие под кран Ø 22 мм справа. Отверстие под перелив по выбору. Оснащен гусаком, порционно-нажимной педалью, сливным клапаном 1 ¼" и крепежным комплектом.

Рукомойник FEMORAL

0211030003 Сатинированная
0211030103 Полированная

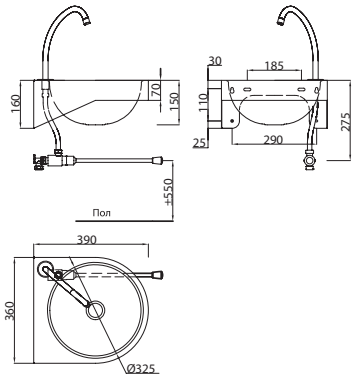

Рукомойник настенный, изготовлен из нержавеющей стали AISI 304 толщиной 1,2 мм. Чаша штампованная. Поверхность сатинированная или полированная. Отверстие под кран Ø 22 мм справа. Отверстие под перелив по выбору. Оснащен гусаком, бедренным порционно-нажимным механизмом, сливным клапаном 1 ¼" и крепежным комплектом.

Коллективные Раковины

Раковина-желоб AQUEDUTO 1200 Накладная

0215130015 Сатинированная
0215130115 Полированная

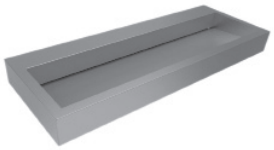

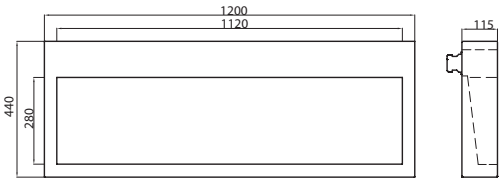

Раковина накладная, изготовлена из нержавеющей стали AISI 304 толщиной 1,5 мм. Чаша сварная. Поверхность сатинированная или полированная. Отверстие под кран или смеситель (Ø 22 мм/Ø 35 мм) по выбору. Оснащена сливным клапаном 1 ¼".

Раковина-желоб AQUEDUTO 1800 Накладная

0215140015 Сатинированная
0215140115 Полированная

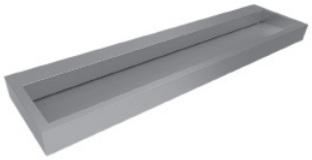

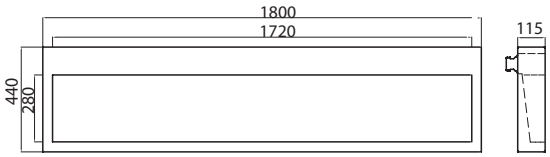

Раковина накладная, изготовлена из нержавеющей стали AISI 304 толщиной 1,5 мм. Чаша сварная. Поверхность сатинированная или полированная. Отверстие под кран или смеситель (Ø 22 мм/Ø 35 мм) по выбору. Оснащена сливным клапаном 1 ¼".

Модель	Размеры (мм)	Артикул	Обработка поверхности

DUETO

0211350015 Сатинированная
0211350115 Полированная
0211350615 Перфорированная Сатинированная
0211350715 Перфорированная Полированная

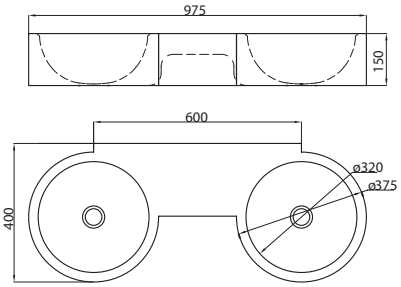

Раковина двухсекционная для настенного монтажа, изготовлена из нержавеющей стали AISI 304 толщиной 1,5 мм. Чаши штампованные. Поверхность сатинированная или полированная. Отверстие под перелив по выбору. Отверстие под кран или смеситель (Ø 22 мм/Ø 35 мм) по выбору. Оснащена сливным клапаном 1 ¼" и крепежным комплектом. Соответствует норме EN 14688.

TRIPLETO N

3411040015 Сатинированная
3411040115 Полированная
3411040615 Перфорированная Сатинированная
3411040715 Перфорированная Полированная

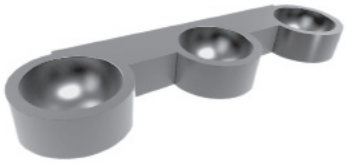

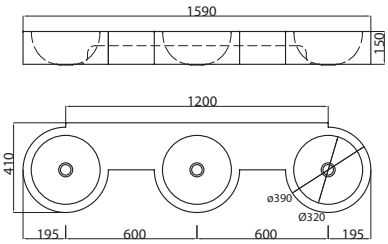

Раковина трехсекционная для настенного монтажа, изготовлена из нержавеющей стали AISI 304 толщиной 1,5 мм. Чаши штампованные. Поверхность сатинированная или полированная. Отверстие под перелив по выбору. Отверстие под кран или смеситель (Ø 22 мм/Ø 35 мм) по выбору. Оснащена сливным клапаном 1 ¼" и крепежным комплектом. Соответствует норме EN 14688.

Раковина-столешница DUPLO

0211380015 Сатинированная
0211380115 Полированная

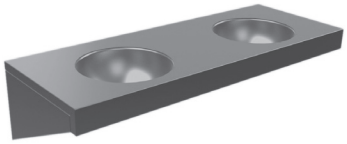

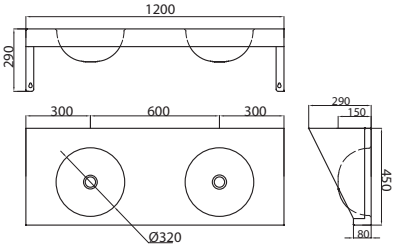

Раковина двухсекционная для настенного монтажа, изготовлена из нержавеющей стали AISI 304 толщиной 1,5 мм. Чаши штампованные и вварные в столешницу. Поверхность сатинированная или полированная. Отверстие под перелив по выбору. Отверстие под кран или смеситель (Ø 22 мм/Ø 35 мм) по выбору. Оснащена сливным клапаном 1 ¼" и крепежным комплектом. Соответствует норме EN 14688.

Раковина-столешница TRIPLO

0211740015 Сатинированная
0211740115 Полированная

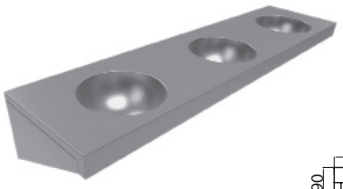

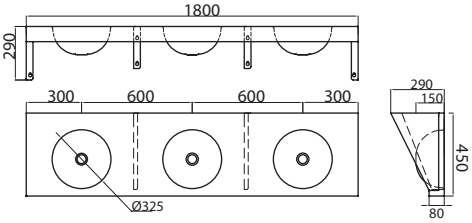

Раковина трехсекционная для настенного монтажа, изготовлена из нержавеющей стали AISI 304 толщиной 1,5 мм. Чаши штампованные и вварные в столешницу. Поверхность сатинированная или полированная. Отверстие под перелив по выбору. Отверстие под кран или смеситель (Ø 22 мм/Ø 35 мм) по выбору. Оснащена сливным клапаном 1 ¼", кронштейнами и крепежным комплектом. Соответствует норме EN 14688. Соответствует норме EN 14688.

Модель	Размеры (мм)	Артикул	Обработка поверхности

Раковина-столешница QUÁDRUPLO

0211660015 Сатинированная
0211660115 Полированная

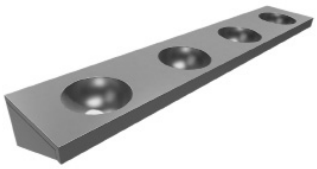

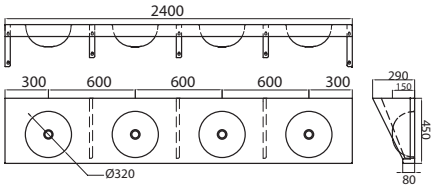

Раковина четырехсекционная для настенного монтажа, изготовлена из нержавеющей стали AISI 304 толщиной 1,5 мм. Чаши штампованные и вварные в столешницу. Поверхность сатинированная или полированная. Отверстие под перелив по выбору. Отверстие под кран или смеситель (Ø 22 мм/Ø 35 мм) по выбору. Оснащена сливным клапаном 1 ¼", кронштейнами и крепежным комплектом. Соответствует норме EN 14688.

Раковина-столешница DUPLO S

0211410015 Сатинированная
0211410115 Полированная

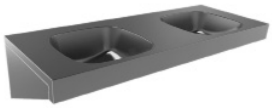

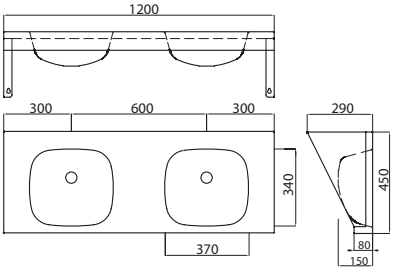

Раковина двухсекционная для настенного монтажа, изготовлена из нержавеющей стали AISI 304 толщиной 1,5 мм. Чаши штампованные и вварные в столешницу. Поверхность сатинированная или полированная. Отверстие под перелив по выбору. Отверстие под кран или смеситель (Ø 22 мм/Ø 35 мм) по выбору. Оснащена сливным клапаном 1 ¼" и крепежным комплектом.
Соответствует норме EN 14688.

Раковина-столешница TRIPLO S

0211770015 Сатинированная
0211770115 Полированная

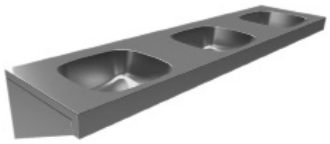

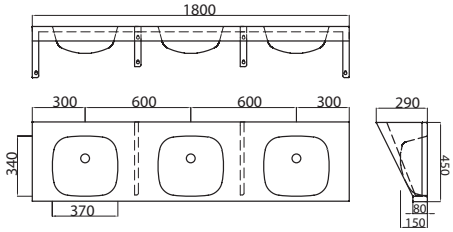

Раковина трехсекционная для настенного монтажа, изготовлена из нержавеющей стали AISI 304 толщиной 1,5 мм. Чаши штампованные и вварные в столешницу. Поверхность сатинированная или полированная. Отверстие под перелив по выбору. Отверстие под кран или смеситель (Ø 22 мм/Ø 35 мм) по выбору. Оснащена сливным клапаном 1 ¼", кронштейнами и крепежным комплектом.

Раковина-столешница QUÁDRUPLO S

0211690015 Сатинированная
0211690115 Полированная

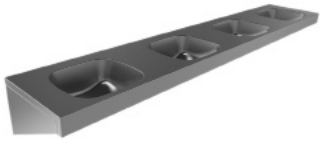

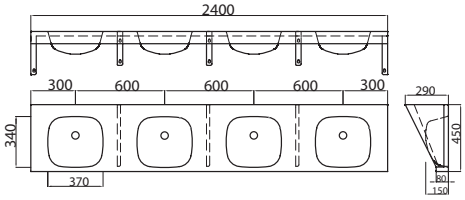

Раковина четырехсекционная для настенного монтажа, изготовлена из нержавеющей стали AISI 304 толщиной 1,5 мм. Чаши штампованные и вварные в столешницу. Поверхность сатинированная или полированная. Отверстие под перелив по выбору. Отверстие под кран или смеситель (Ø 22 мм/Ø 35 мм) по выбору. Оснащена сливным клапаном 1 ¼", кронштейнами и крепежным комплектом.Соответствует норме EN 14688.

Модель	Размеры (мм)	Артикул	Обработка поверхности

Раковина-столешница DUPLO RP

0211390015 Сатинированная
0211390115 Полированная

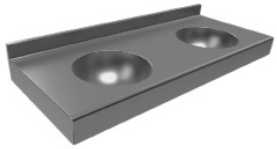

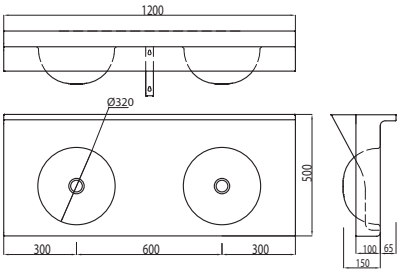

Раковина двухсекционная для настенного монтажа, изготовлена из нержавеющей стали AISI 304 толщиной 1,5 мм. Чаши штампованные и вварные в столешницу. Поверхность сатинированная или полированная. Отверстие под перелив по выбору. Отверстие под кран или смеситель (Ø 22 мм/Ø 35 мм) по выбору. Оснащена сливным клапаном 1 ¼", кронштейнами и крепежным комплектом. Соответствует норме EN 14688.

Раковина-столешница TRIPLO RP

211750015 Сатинированная
0211750115 Полированная

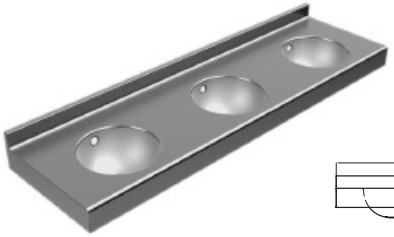

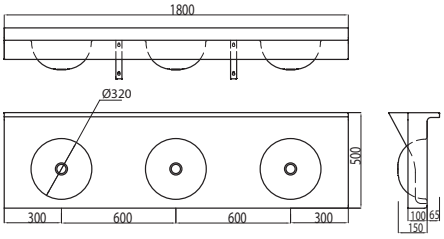

Раковина трехсекционная для настенного монтажа, изготовлена из нержавеющей стали AISI 304 толщиной 1,5 мм. Чаши штампованные и вварные в столешницу. Поверхность сатинированная или полированная. Отверстие под перелив по выбору. Отверстие под кран или смеситель (Ø 22 мм/Ø 35 мм) по выбору. Оснащена сливным клапаном 1 ¼", кронштейнами и крепежным комплектом. Соответствует норме EN 14688.

Раковина-столешница QUÁDRUPLO RP

0211670015 Сатинированная
0211670115 Полированная

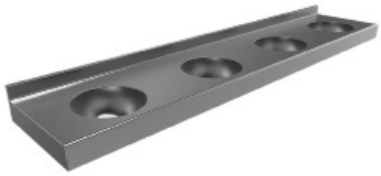

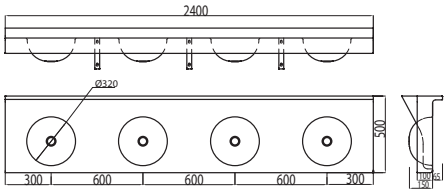

Раковина четырехсекционная для настенного монтажа, изготовлена из нержавеющей стали AISI 304 толщиной 1,5 мм. Чаши штампованные и вварные в столешницу. Поверхность сатинированная или полированная. Отверстие под перелив по выбору. Отверстие под кран или смеситель (Ø 22 мм/Ø 35 мм) по выбору. Оснащена сливным клапаном 1 ¼", кронштейнами и крепежным комплектом. Соответствует норме EN 14688.

Раковина-столешница DUPLO RPS

0211400015 Сатинированная
0211400115 Полированная

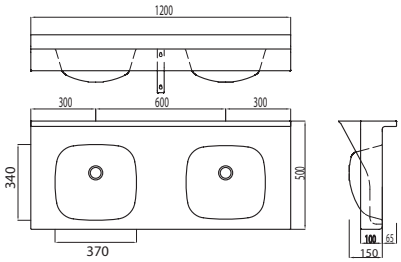

Раковина двухсекционная для настенного монтажа, изготовлена из нержавеющей стали AISI 304 толщиной 1,5 мм. Чаши штампованные и вварные в столешницу. Поверхность сатинированная или полированная. Отверстие под перелив по выбору. Отверстие под кран или смеситель (Ø 22 мм/Ø 35 мм) по выбору. Оснащена сливным клапаном 1 ¼", кронштейнами и крепежным комплектом.

Модель	Размеры (мм)	Артикул	Finish

Раковина-столешница TRIPLO RPS

0211760015 Сатинированная
0211760115 Полированная

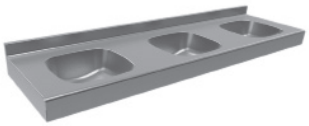

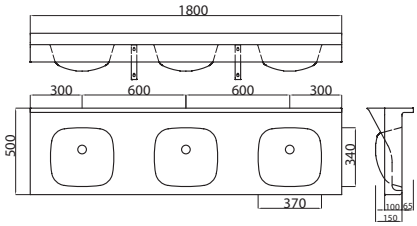

Раковина трехсекционная для настенного монтажа, изготовлена из нержавеющей стали AISI 304 толщиной 1,5 мм. Чаши штампованные и вварные в столешницу. Поверхность сатинированная или полированная. Отверстие под перелив по выбору. Отверстие под кран или смеситель (Ø 22 мм/Ø 35 мм) по выбору. Оснащена сливным клапаном 1 ¼", кронштейнами и крепежным комплектом.

Раковина-столешница QUÁDRUPLO RPS

0211680015 Сатинированная
0211680115 Полированная

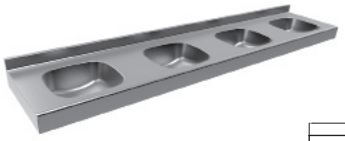

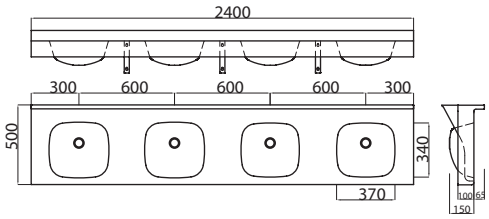

Раковина четырехсекционная для настенного монтажа, изготовлена из нержавеющей стали AISI 304 толщиной 1,5 мм. Чаши штампованные и вварные в столешницу. Поверхность сатинированная или полированная. Отверстие под перелив по выбору. Отверстие под кран или смеситель (Ø 22 мм/Ø 35 мм) по выбору. Оснащена сливным клапаном 1 ¼", кронштейнами и крепежным комплектом.

Раковина-столешница DUPLO Z N

0211880015 Сатинированная
0211880115 Полированная

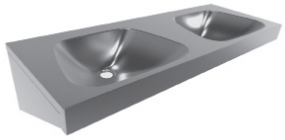

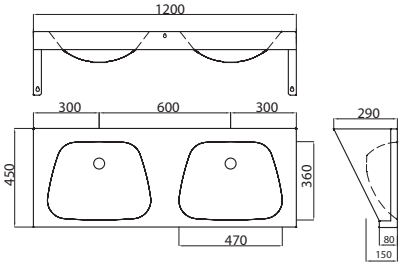

Раковина двухсекционная для настенного монтажа, изготовлена из нержавеющей стали AISI 304 толщиной 1,5 мм. Чаши штампованные и вварные в столешницу. Поверхность сатинированная или полированная. Отверстие под перелив по выбору. Отверстие под кран или смеситель (Ø 22 мм/Ø 35 мм) по выбору. Оснащена сливным клапаном 1 ¼" и крепежным комплектом.

Раковина-столешница TRIPLO Z N

0211900015 Сатинированная
0211900115 Полированная

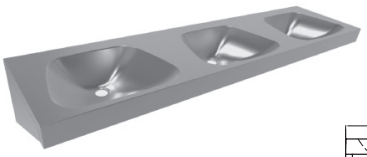

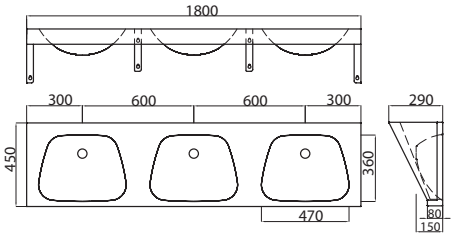

Раковина трехсекционная для настенного монтажа, изготовлена из нержавеющей стали AISI 304 толщиной 1,5 мм. Чаши штампованные и вварные в столешницу. Поверхность сатинированная или полированная. Отверстие под перелив по выбору. Отверстие под кран или смеситель (Ø 22 мм/Ø 35 мм) по выбору. Оснащена сливным клапаном 1 ¼", кронштейнами и крепежным комплектом.

Модель	Размеры (мм)	Артикул	Finish

Раковина-столешница QUÁDRUPLO Z N

0211920015 Сатинированная
0211920115 Полированная

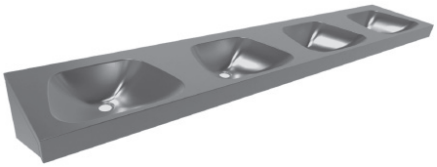

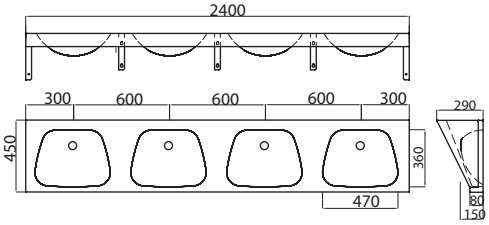

Раковина четырехсекционная для настенного монтажа, изготовлена из нержавеющей стали AISI 304 толщиной 1,5 мм. Чаши штампованные и вварные в столешницу. Поверхность сатинированная или полированная. Отверстие под перелив по выбору. Отверстие под кран или смеситель (Ø 22 мм/Ø 35 мм) по выбору. Оснащена сливным клапаном 1 ¼", кронштейнами и крепежным комплектом.

Раковина-столешница DUPLO RPZ N

0211890015 Сатинированная
0211890115 Полированная

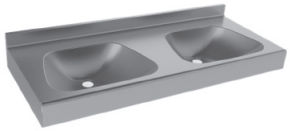

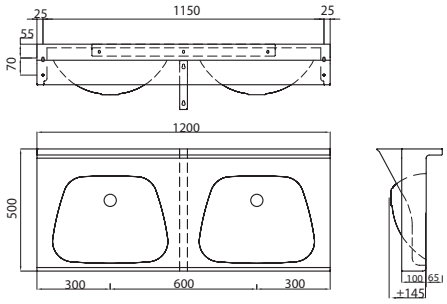

Раковина двухсекционная для настенного монтажа, изготовлена из нержавеющей стали AISI 304 толщиной 1,5 мм. Чаши штампованные и вварные в столешницу. Поверхность сатинированная или полированная. Отверстие под перелив по выбору. Отверстие под кран или смеситель (Ø 22 мм/Ø 35 мм) по выбору. Оснащена сливным клапаном 1 ¼", кронштейнами и крепежным комплектом.

Раковина-столешница TRIPLO RPZ N

0211910015 Сатинированная
0211910115 Полированная

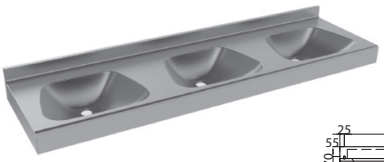

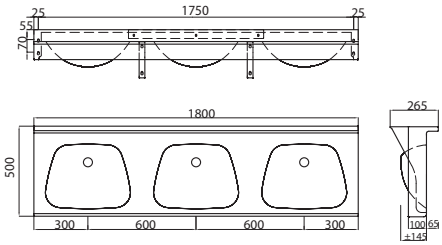

Раковина трехсекционная для настенного монтажа, изготовлена из нержавеющей стали AISI 304 толщиной 1,5 мм. Чаши штампованные и вварные в столешницу. Поверхность сатинированная или полированная. Отверстие под перелив по выбору. Отверстие под кран или смеситель (Ø 22 мм/Ø 35 мм) по выбору. Оснащена сливным клапаном 1 ¼", кронштейнами и крепежным комплектом.

Раковина-столешница QUÁDRUPLO RPZ N

0211930015 Сатинированная
0211930115 Полированная

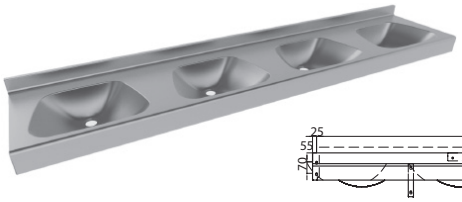

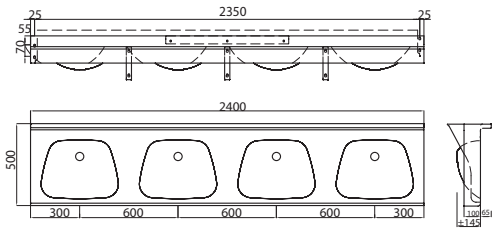

Раковина четырехсекционная для настенного монтажа, изготовлена из нержавеющей стали AISI 304 толщиной 1,5 мм. Чаши штампованные и вварные в столешницу. Поверхность сатинированная или полированная. Отверстие под перелив по выбору. Отверстие под кран или смеситель (Ø 22 мм/Ø 35 мм) по выбору. Оснащена сливным клапаном 1 ¼", кронштейнами и крепежным комплектом.

Модель	Размеры (мм)	Артикул	Обработка поверхности

Раковина-желоб CANAL

0211240015	600 мм	Сатинированная
0211250015	1200 мм	Сатинированная
0211260015	1400 мм	Сатинированная
0211270015	1500 мм	Сатинированная
0211280015	1800 мм	Сатинированная
0211290015	2100 мм	Сатинированная
0211300015	2400 мм	Сатинированная
0211310015	3000 мм	Сатинированная

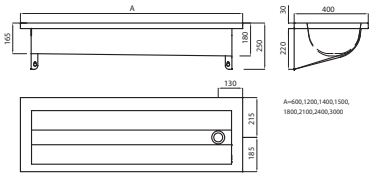

Раковина настенная, изготовлена из нержавеющей стали AISI 304 толщиной 1,2 мм. Чаша сварная. Поверхность сатинированная. Место для размещения отверстия под кран или смеситель (Ø 22 мм/Ø 35 мм) размером 70 мм. Оснащена сливным клапаном 1 ½", консолями и крепежным комплектом. Соответствует норме EN 14296.

Щиток от брызг для Раковины-желоба CANAL N

0011800001	600 мм	Сатинированная
0011800002	1200 мм	Сатинированная
0011800003	1400 мм	Сатинированная
0011800004	1500 мм	Сатинированная
0011800005	1800 мм	Сатинированная
0011800006	2100 мм	Сатинированная
0011800007	2400 мм	Сатинированная
0011800008	3000 мм	Сатинированная

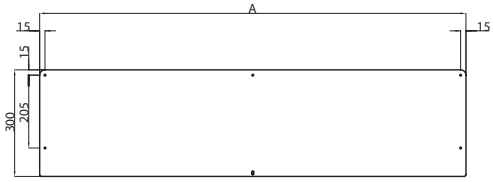

A = 600/1200/1400/1500/1800/2100/2400/3000

Щиток от брызг настенный для раковины-желоба CANAL, изготовлен из нержавеющей стали AISI 304. Поверхность сатинированная.

Раковина BODA

0210190000	BODA 4 места для умывания	Сатинированная
0210190026	Раковина BODA 4 места для умывания	Сатинированная с электронными кранами
0210200000	Раковина BODA 6 мест для умывания	Сатинированная
0210200026	Раковина BODA 6 мест для умывания	Сатинированная с электронными кранами
N 0210950000	Раковина BODA 8 мест для умывания	Сатинированная
N 0210950026	Раковина BODA 8 мест для умывания	Сатинированная с электронными кранами

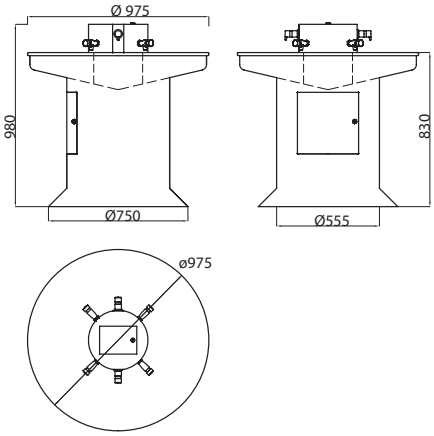

Раковина напольная, изготовлена из нержавеющей стали AISI 304 толщиной 1,5 мм. Подача воды может осуществляться при помощи педали, порционно-нажимных кранов или сенсора. Дозаторы мыла с механической или автоматической подачей. Оснащена резервуаром для жидкого мыла емкостью 4 л. Поверхность сатинированная. Вертикальный слив.

Модель	Размеры (мм)	Артикул	Обработка поверхности

Раковина BODA JR

0210210000 4 места для умывания Сатинированная

0210210026 4 места для умывания Сатинированная с электронными кранами

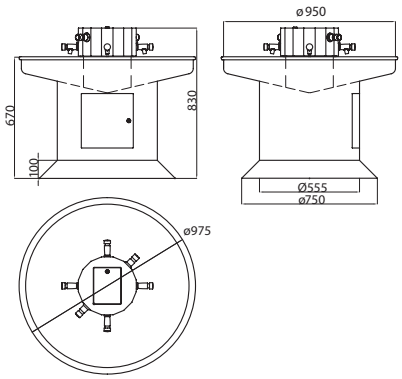

Раковина напольная, изготовлена из нержавеющей стали AISI 304 толщиной 1,5 мм. Подача воды может осуществляться при помощи педали, порционно-нажимных кранов или сенсора. Дозаторы мыла с механической или автоматической подачей. Оснащена резервуаром для жидкого мыла емкостью 4 л. Поверхность сатинированная. Вертикальный слив.

Раковина ILHA

0210510015 Сатинированная

0210510115 Полированная

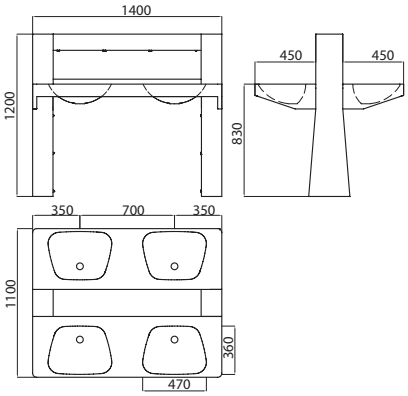

Раковина напольная, изготовлена из нержавеющей стали AISI 304 толщиной 1,5 мм. Укомплектована 4 раковинами с объединенным сливом. Поверхность сатинированная или полированная. Оснащена сливным клапаном 1 ¼" и крепежным комплектом. Соответствует норме EN 14688.

Раковина ILHA 2004

0210520000 Сатинированная

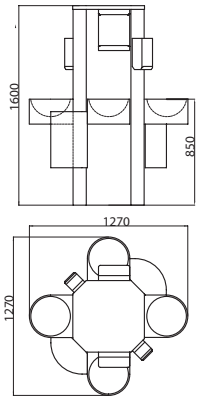

Санитарно-гигиенический набор для напольного монтажа, изготовлен из нержавеющей стали AISI 304 толщиной 1,2 мм. Укомплектован 4 раковинами, 2 мусорными корзинами, 2 зеркалами, 2 диспенсерами бумажных полотенец и 2 дозаторами мыла для поверхностного монтажа. Заводская предустановка системы слива и подачи воды. Оснащен 4 порционно-нажимными кранами, сливным клапаном 1 ¼" и крепежным комплектом. Поверхность сатинированная. Соответствует норме EN 14688.

Санитарно-гигиеническая панель

0211830000 Сатинированная

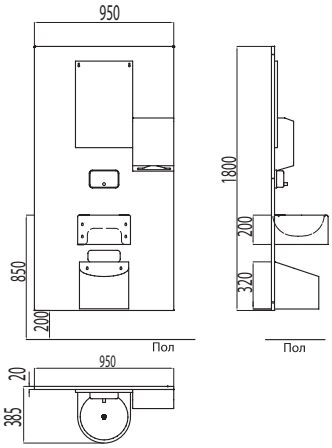

Санитарно-гигиеническая панель для настенного монтажа, изготовлена из нержавеющей стали AISI 304 толщиной 1,5 мм. Укомплектована раковиной, мусорной корзиной, зеркалом, диспенсером бумажных полотенец и дозатором мыла. Оснащена 1 порционно-нажимными краном и сливным клапаном 1 ¼". Поверхность сатинированная. Соответствует норме EN 14688.

Модель	Размеры (мм)	Артикул

ДОПОЛНИТЕЛЬНЫЕ АКСЕССУАРЫ для Раковин

1508112000 Сливной Клапан SIMPLES 1 ½” x Ø 63 мм для Раковины и Биде

1508022000 Адаптер Хромированный Ø 70 мм x 1” для Раковины и Биде

1508032000 Набор Принадлежностей ITAL 1 ¼” Хромированный для Раковины

Монтажные Системы для Раковин

Монтажная Рама для Раковины

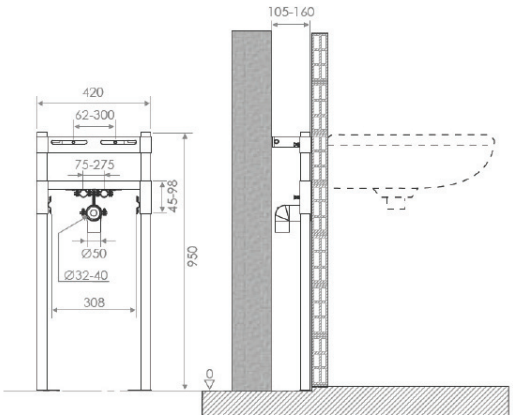

1508272000 Монтажная рама для раковины

- Рама для настенной раковины.
- Трубчатая рама.
- Крепежный материал.
- Регулируемая крепежная пластина.
- Рама выдерживает вес до 400 кг.

УНИТАЗЫ

Модель	Размеры (мм)	Артикул	Обработка поверхности

Напольные Унитазы

0021 P

Артикул	Обработка поверхности
0110020001	Сатинированная пов-ть Г Подвод Напольный
0110020101	Полированная пов-ть Г Подвод Напольный

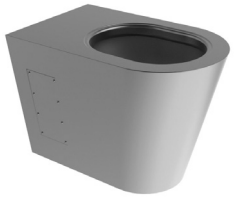

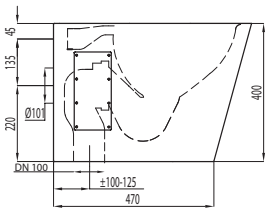

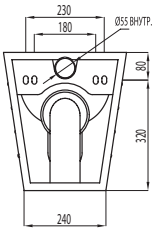

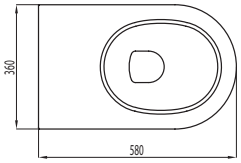

Унитаз напольный, изготовлен из нержавеющей стали AISI 304 толщиной 1,5 мм. Поверхность сатинированная или полированная. Подвод воды и выпуск горизонтальные или вертикальные. Смыв по периметру. Болты с защитой от кражи. Соответствует норме EN 997 для слива объемом 6 л. посредством расходомера или автослива.

BCN P

Артикул	Обработка поверхности
0110100001	Сатинированная пов-ть Г Подвод Напольный
0110100101	Полированная пов-ть Г Подвод Напольный

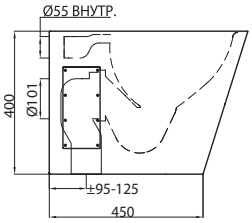

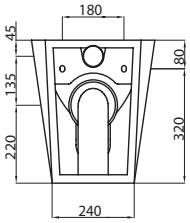

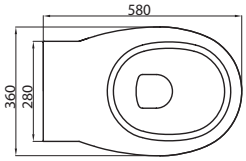

Унитаз напольный, изготовлен из нержавеющей стали AISI 304 толщиной 1,5 мм. Поверхность сатинированная или полированная. Подвод воды и выпуск горизонтальные или вертикальные. Смыв по периметру. Болты с защитой от кражи. Соответствует норме EN 997 для слива объемом 6 л. посредством расходомера или автослива.

700 P

Артикул	Обработка поверхности
0110070001	Сатинированная пов-ть Г Подвод Напольный
0110070101	Полированная пов-ть Г Подвод Напольный

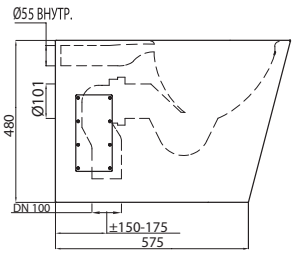

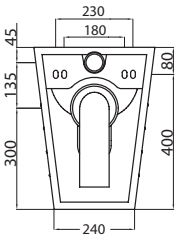

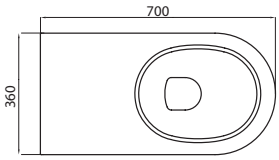

Унитаз напольный, изготовлен из нержавеющей стали AISI 304 толщиной 1,5 мм. Поверхность сатинированная или полированная. Подвод воды и выпуск горизонтальные или вертикальные. Смыв по периметру. Болты с защитой от кражи. Соответствует норме EN 997 для слива объемом 6 л. посредством расходомера или автослива.

Модель	Размеры (мм)	Артикул	Обработка поверхности

Подвесные Унитазы

0021 S

Артикул	Обработка поверхности
0112030001	Сатинированная пов-ть Г Подвод Напольный
0112030101	Полированная пов-ть Г Подвод Напольный

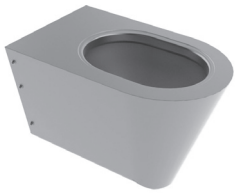

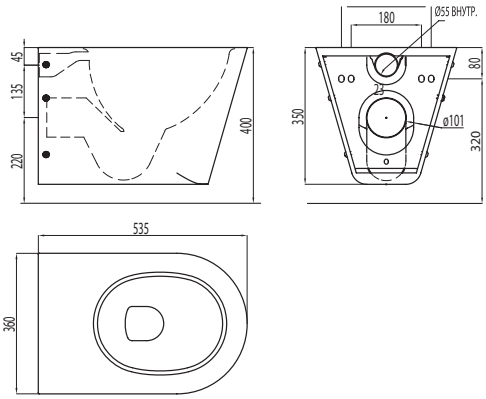

Унитаз подвесной, изготовлен из нержавеющей стали AISI 304 толщиной 1,5 мм. Поверхность сатинированная или полированная. Подвод воды горизонтальный или вертикальный. Выпуск горизонтальный. Смыв по периметру. Болты с защитой от кражи. Соответствует норме EN 997 для слива объемом 6 л. посредством расходомера или автослива.

0021 S TS

Артикул	Обработка поверхности
0116320001	Сатинированная пов-ть

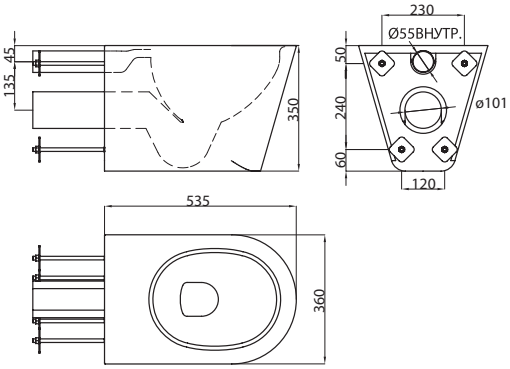

Унитаз подвесной с креплением к стене, изготовлен из нержавеющей стали AISI 304 толщиной 1,5 мм. Поверхность сатинированная. Подвод воды и выпуск горизонтальные. Смыв по периметру. Соответствует норме EN 997 для слива объемом 6 л. посредством расходомера или автослива.

BCN S

Артикул	Обработка поверхности
0112110001	Сатинированная пов-ть Г Подвод Напольный
0112110101	Полированная пов-ть Г Подвод Напольный

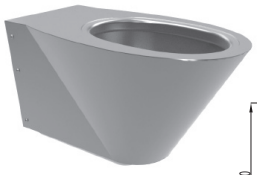

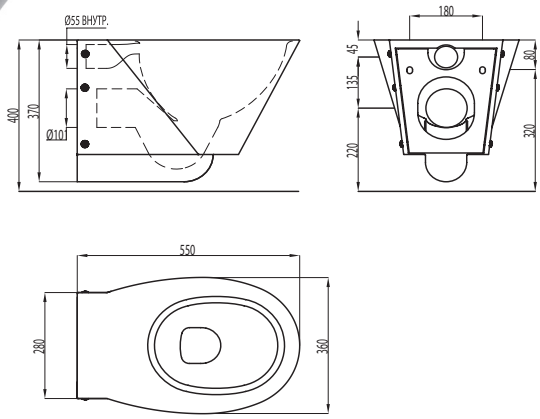

Унитаз подвесной, изготовлен из нержавеющей стали AISI 304 толщиной 1,5 мм. Поверхность сатинированная или полированная. Подвод воды горизонтальный или вертикальный. Выпуск горизонтальный. Смыв по периметру. Болты с защитой от кражи. Соответствует норме EN 997 для слива объемом 6 л. посредством расходомера или автослива.

Модель	Размеры (мм)	Артикул	Обработка поверхности

700 S

0112080001 Сатинированная пов-ть Г Подвод Напольный

0112080101 Полированная пов-ть Г Подвод Напольный

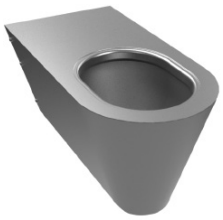

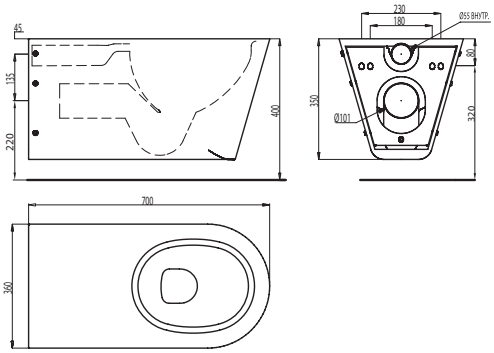

Унитаз подвесной, изготовлен из нержавеющей стали AISI 304 толщиной 1,5 мм. Поверхность сатинированная или полированная. Подвод воды горизонтальный или вертикальный. Выпуск горизонтальный. Смыв по периметру. Болты с защитой от кражи. Соответствует норме EN 997 для слива объемом 6 л. посредством расходомера или автослива.

Унитазы с Бачком

MONOBLOCO 0021

0110170002 Сатинированная пов-ть Нижний Подвод

0110170102 Полированная пов-ть Нижний Подвод

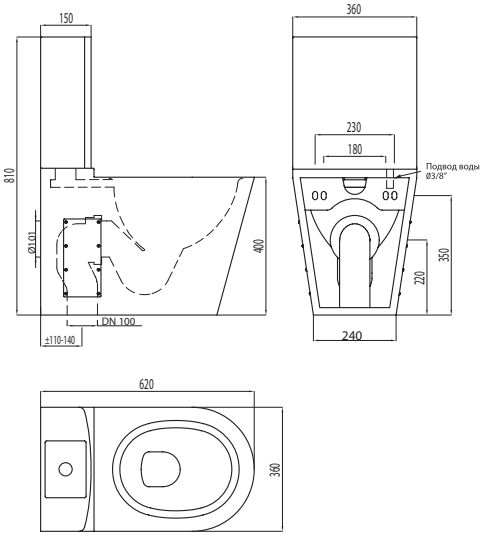

Унитаз напольный с бачком с двойным механизмом слива, изготовлен из нержавеющей стали AISI 304 толщиной 1,5 мм. Поверхность сатинированная или полированная. Подвод воды нижний. Выпуск горизонтальный или вертикальный. Смыв по периметру. Болты с защитой от кражи. Соответствует норме EN 997 для слива объемом 6 л.

MONOBLOCO BCN

0110200002 Сатинированная пов-ть

0110200102 Полированная пов-ть

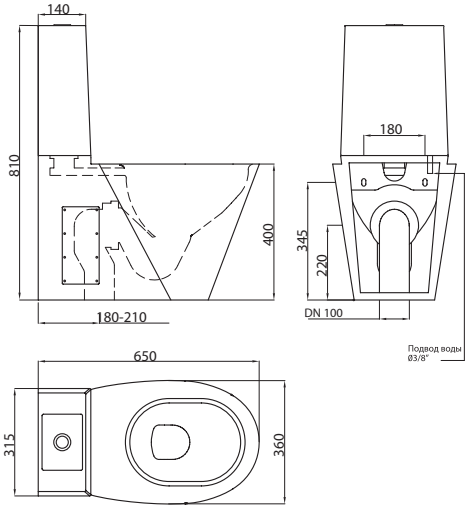

Унитаз напольный с бачком с двойным механизмом слива, изготовлен из нержавеющей стали AISI 304 толщиной 1,5 мм. Поверхность сатинированная или полированная. Подвод воды нижний. Выпуск горизонтальный или вертикальный. Смыв по периметру. Болты с защитой от кражи. Соответствует норме EN 997 для слива объемом 6 л.

MONOBLOCO PRISMA

0110260002 Сатинированная пов-ть
0110260102 Полированная пов-ть

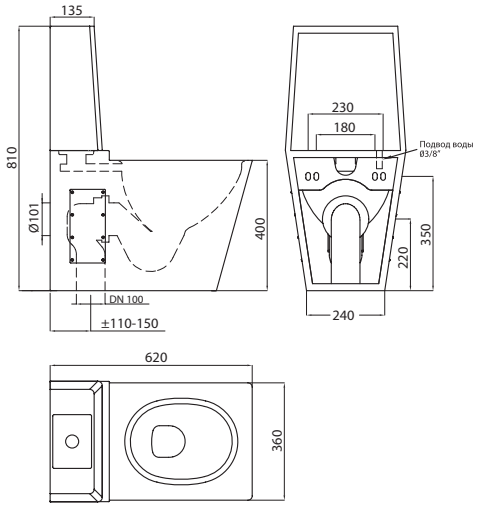

Унитаз напольный с бачком с двойным механизмом слива, изготовлен из нержавеющей стали AISI 304 толщиной 1,5 мм. Поверхность сатинированная или полированная. Подвод воды нижний. Выпуск горизонтальный или вертикальный. Смыв по периметру. Болты с защитой от кражи. Соответствует норме EN 997 для слива объемом 6 л.

MONOBLOCO SHARK

0110270002 Сатинированная пов-ть
0110270102 Полированная пов-ть

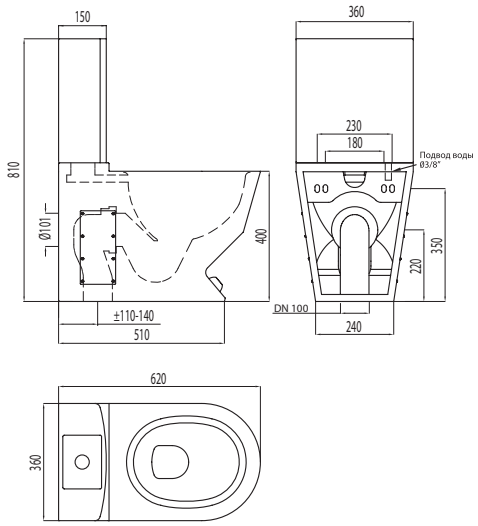

Унитаз напольный с бачком, изготовлен из нержавеющей стали AISI 304 толщиной 1,5 мм. Поверхность сатинированная или полированная. Подвод воды нижний. Выпуск горизонтальный или вертикальный. Смыв по периметру. Болты с защитой от кражи. Соответствует норме EN 997 для слива объемом 6 л.

MONOBLOCO FIRST S

0112220002 Сатинированная пов-ть
0112220102 Полированная пов-ть

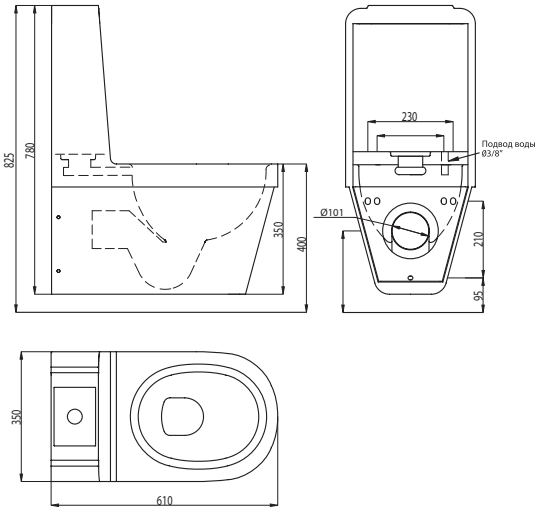

Унитаз подвесной с бачком с двойным механизмом слива. Изготовлен из нержавеющей стали AISI 304 толщиной 1,5 мм. Поверхность сатинированная или полированная. Подвод воды нижний. Выпуск горизонтальный. Смыв по периметру. Болты с защитой от кражи. Соответствует норме EN 997 для слива объемом 6 л.

Модель	Размеры (мм)	Артикул	Обработка поверхности

MONOBLOCO 700 MR

0110190002 Сатинированная пов-ть Нижний Подвод
0110190102 Полированная пов-ть Нижний Подвод

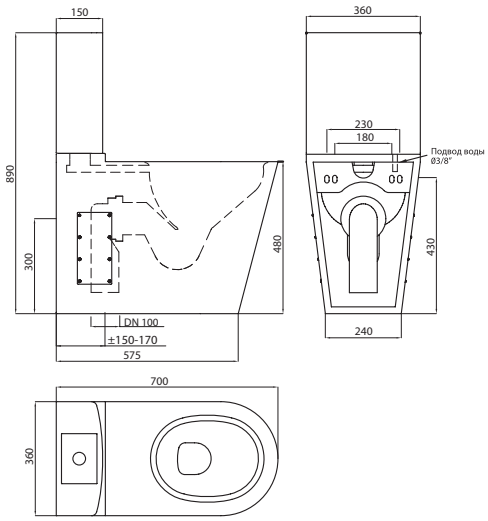

Унитаз напольный с бачком с двойным механизмом слива, изготовлен из нержавеющей стали AISI 304 толщиной 1,5 мм. Поверхность сатинированная или полированная. Подвод воды нижний или боковой. Выпуск горизонтальный или вертикальный. Смыв по периметру. Болты с защитой от кражи. Соответствует норме EN 997 для слива объемом 6 л.

Детские Унитазы

0021 INFANTIL P

0110010001 Сатинированная пов-ть Г Подвод Напольный
0110010101 Полированная пов-ть Г Подвод Напольный

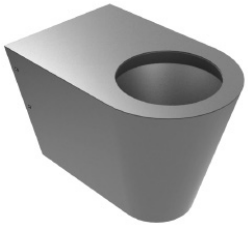

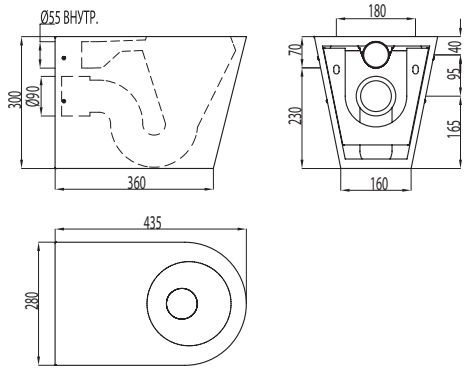

Детский унитаз для напольного монтажа, изготовлен из нержавеющей стали AISI 304 толщиной 1,2 мм. Поверхность сатинированная или полированная. Подвод воды горизонтальный или вертикальный. Выпуск горизонтальный. Смыв по периметру. Болты с защитой от кражи.

MINI INFANTIL P

0110160001 Сатинированная пов-ть Г Подвод Напольный
0110160101 Полированная пов-ть Г Подвод Напольный

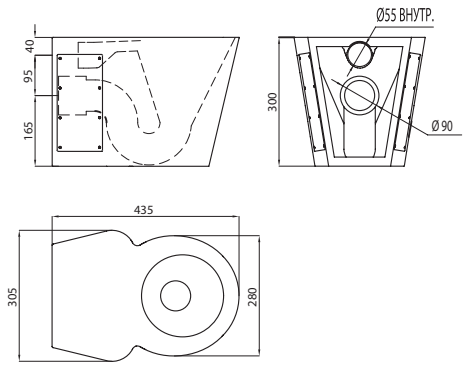

Детский унитаз для напольного монтажа, изготовлен из нержавеющей стали AISI 304 толщиной 1,2 мм. Поверхность сатинированная или полированная. Подвод воды горизонтальный или вертикальный. Выпуск горизонтальный. Смыв по периметру. Болты с защитой от кражи.

Модель	Размеры (мм)	Артикул	Обработка поверхности

MONOBLOCO INFANTIL

0110240002 Сатинированная пов-ть Нижний Подвод
0110240102 Полированная пов-ть Нижний Подвод

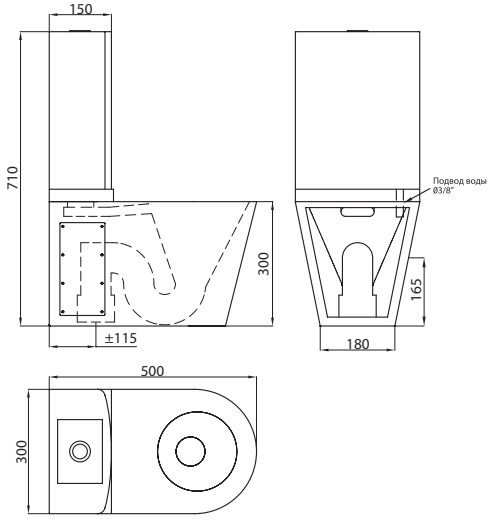

Детский унитаз с бачком для напольного монтажа, изготовлен из нержавеющей стали AISI 304 толщиной 1,2 мм. Поверхность сатинированная или полированная. Подвод воды нижний или боковой. Выпуск горизонтальный или вертикальный. Смыв по периметру. Болты с защитой от кражи.

Турецкие Унитазы

Унитаз ТУРЕЦКИЙ DP

0110300010 Сатинированная пов-ть 1 Диффузор
0110300008 Сатинированная пов-ть 2 Диффузора

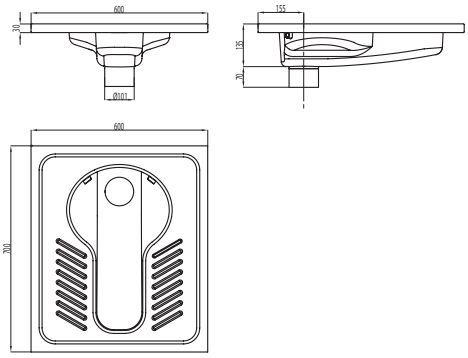

Турецкий унитаз встраиваемый, изготовлен из нержавеющей стали AISI 304 толщиной 1,2 мм. Поверхность сатинированная. Возможна комплектация сифоном. Слив с 1 или 2 диффузорами из нержавеющей стали AISI 304. Противоскользящая поверхность.

Унитаз ТУРЕЦКИЙ XS N

0110310010 Сатинированная пов-ть 1 Диффузор
0110310008 Сатинированная пов-ть 2 Диффузора

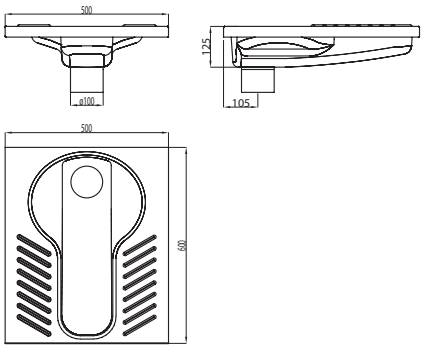

Турецкий унитаз встраиваемый, изготовлен из нержавеющей стали AISI 304 толщиной 1,2 мм. Поверхность сатинированная. Возможна комплектация сифоном. Слив с 1 или 2 диффузорами из нержавеющей стали AISI 304. Противоскользящая поверхность.

Модель	Размеры (мм)	Артикул	Обработка поверхности

Сиденья для Унитаза

Сиденье для Унитаза 0021/700/ FIRST/SHARK CO VR

1108021601 Черный Пластик

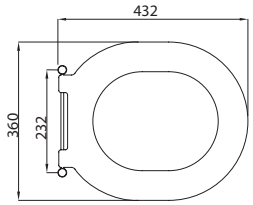

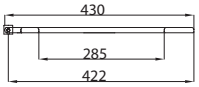

Антивандальное сиденье для унитаза изготовлено из черного пластика. Оснащено крепежным комплектом.

Сиденье для Унитаза BCN CO VR

1108051601 Черный Пластик

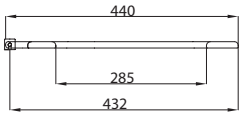

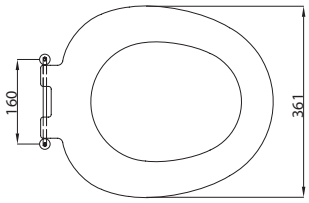

Антивандальное сиденье для унитаза изготовлено из черного пластика. Оснащено крепежным комплектом.

Сиденья с Крышкой для Унитаза

Сиденье с крышкой Унитаз 0021/700/SHARK CO VR N

1108251601 Черный Пластик

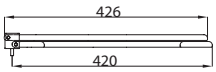

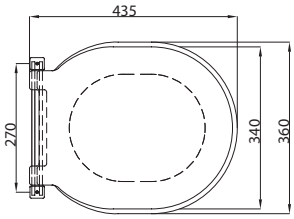

Сиденье с крышкой для унитаза из черного пластика. С антивандальной защитой. Оснащено крепежным комплектом.

Сиденье с крышкой Унитаз 0021/700/SHARK/FIRST CO N

1108121801 Черный
1108121802 Белый
1108231801 Мех. Плавного Опускания Черный
1108231802 Мех. Плавного Опускания Белый

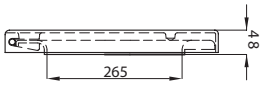

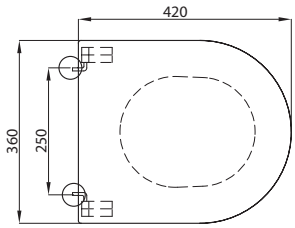

Сиденье с крышкой для унитаза из дюропласта. Цвета в наличии: черный и белый. В наличии модель с механизмом плавного опускания. Оснащено крепежным комплектом.

Сиденье с крышкой Унитаз BCN

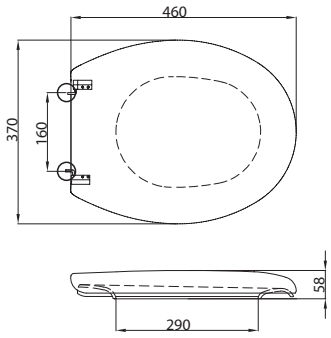

1108141801 Черный
1108141802 Белый
1108241801 Мех. Плавного Опускания Черный
1108241802 Мех. Плавного Опускания Белый

Сиденье с крышкой для унитаза из дюропласта. Цвета в наличии: черный и белый. В наличии модель с механизмом плавного опускания. Оснащено крепежным комплектом.

Сиденье с крышкой Унитаз PRISMA CO

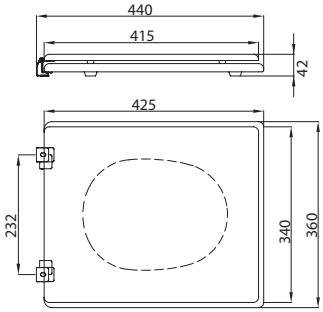

1108221001 Черный
1108221002 Белый
1108221003 Серый
1108221708 Венге

Сиденье с крышкой для унитаза из лакированного МДФ. Цвета в наличии: черный, белый, серый и МДФ венге. Оснащено крепежным комплектом.

Сиденье с крышкой Унитаз MR

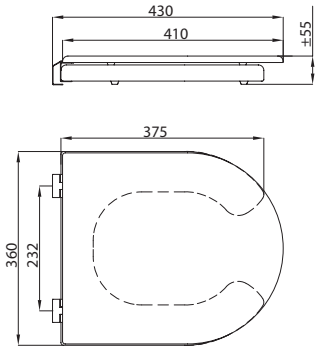

1108201001 Черный
1108201002 Белый
1108201003 Серый

Сиденье с крышкой для унитаза из лакированного МДФ. Цвета в наличии: черный, белый и серый. Оснащено крепежным комплектом.

Сиденье с крышкой Унитаз 0021 Infantil

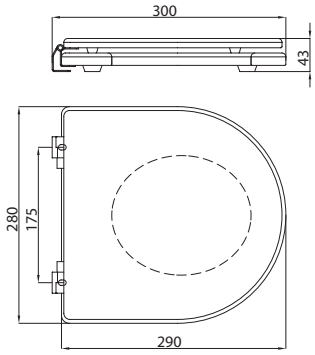

1108111001 Черный
1108111002 Белый
1108111003 Серый
1108111004 Красный
1108111005 Желтый
1108111006 Розовый
1108111007 Синий
1108111708 Венге

Сиденье с крышкой для унитаза из лакированного МДФ. Цвета в наличии: черный, белый, серый, красный, желтый, розовый, синий и МДФ венге. Оснащено крепежным комплектом.

Модель	Размеры (мм)	Артикул	Обработка поверхности

Сиденье с крышкой Унитаз MINI

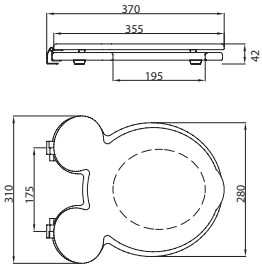

1108191001	Черный
1108191002	Белый
1108191003	Серый
1108191004	Красный
1108191005	Желтый
1108191006	Розовый
1108191007	Синий
1108191708	Венге

Сиденье с крышкой для унитаза из лакированного МДФ. Цвета в наличии: черный, белый, серый, красный, желтый, розовый, синий и МДФ венге. Оснащено крепежным комплектом.

Монтажные Системы для Унитазов и Пневматических Кнопок Слива

Монтажная Рама DD для Унитаза

1508282000 Монтажная рама DD для унитаза

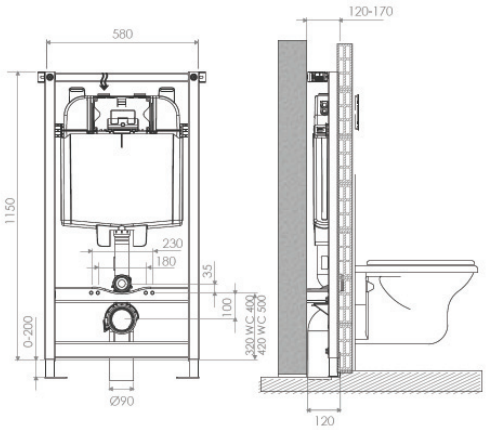

-Бачок скрытого монтажа с механизмом двойного слива (3/6 - 3/7.5 л), совместим с двойной или одинарной кнопкой слива.
- Объем слива 3/4.5 л под заказ.
- В наличии пневматический набор.
- Трубчатая рама.
- Запорный клапан G ½"
- Регулируемое выпускное колено.
- Оснащена фановым парубком.
- Укомплектована скобами для крепления к стене.
- Крепежный материал.
- Рама выдерживает вес до 400 кг.
- Гарантия 10 лет.

Монтажная Рама для Унитаза

1508292000 Монтажная рама для унитаза

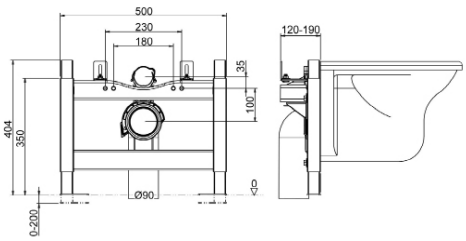

- Трубчатая рама.
- Крепежный материал.
- Регулируемое выпускное колено.
- Оснащена фановым парубком.
- Рама выдерживает вес до 400 кг.

Пневматическая Панель Управления DD

1508320000	Сатинированная
1508320100	Полированная

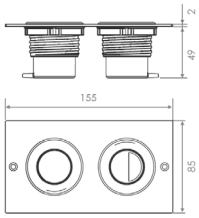

- Металлическая панель управления с двумя кнопками для двойного слива.
- Предназначена для установки на стеновых панелях.

БИДЕ

Модель	Размеры (мм)	Артикул	Обработка поверхности

Напольные Биде

0021 P

0410010001 Сатинированная пов-ть
0410010101 Полированная пов-ть

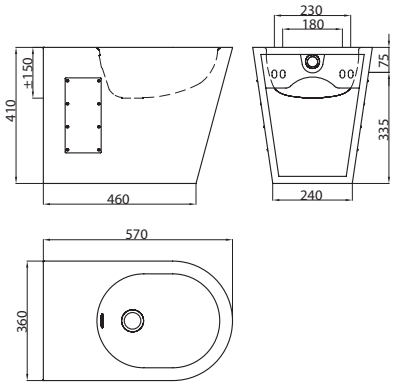

Биде напольное, изготовлено из нержавеющей стали AISI 304 толщиной 1,5 мм. Поверхность сатинированная или полированная. С отверстием под перелив. Отверстие под смеситель (Ø 35 мм) по выбору. Оснащено сливным клапаном 1 ¼" и болтами с защитой от кражи. Соответствует норме EN 14528.

BCN P

0410040001 Сатинированная пов-ть
0410040101 Полированная пов-ть

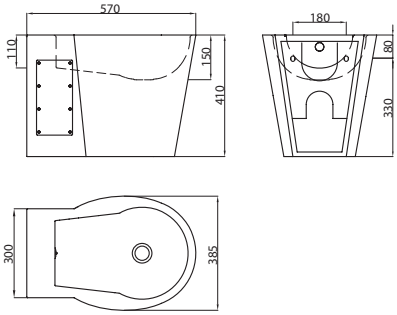

Биде напольное, изготовлено из нержавеющей стали AISI 304 толщиной 1,5 мм. Поверхность сатинированная или полированная. С отверстием под перелив. Отверстие под смеситель (Ø 35 мм) по выбору. Оснащено сливным клапаном 1 ¼" и болтами с защитой от кражи. Соответствует норме EN 14528.

PRISMA P

0410080001 Сатинированная пов-ть
0410080101 Полированная пов-ть

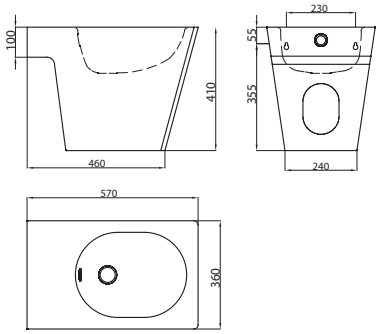

Биде напольное, изготовлено из нержавеющей стали AISI 304 толщиной 1,5 мм. Поверхность сатинированная или полированная. С отверстием под перелив. Отверстие под смеситель (Ø 35 мм) по выбору. Оснащено сливным клапаном 1 ¼" и болтами с защитой от кражи. Соответствует норме EN 14528.

Подвесные Биде

0021 S

0411020001 Сатинированная пов-ть
0411020101 Полированная пов-ть

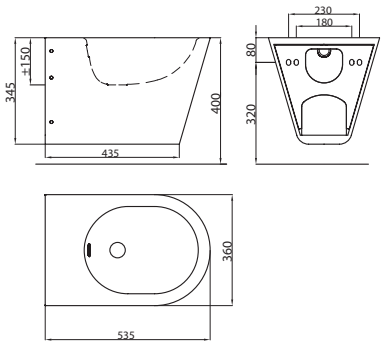

Биде подвесное, изготовлено из нержавеющей стали AISI 304 толщиной 1,5 мм. Поверхность сатинированная или полированная. С отверстием под перелив. Отверстие под смеситель (Ø 35 мм) по выбору. Оснащено сливным клапаном 1 ¼" и болтами с защитой от кражи. Соответствует норме EN 14528.

BCN S

0411050001 Сатинированная пов-ть
0411050101 Полированная пов-ть

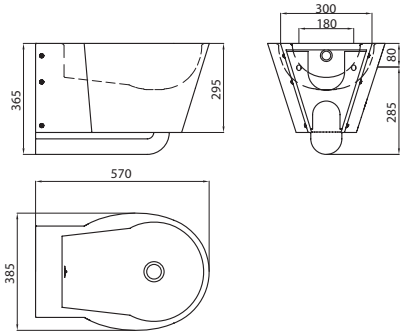

Биде подвесное, изготовлено из нержавеющей стали AISI 304 толщиной 1,5 мм. Поверхность сатинированная или полированная. С отверстием под перелив. Отверстие под смеситель (Ø 35 мм) по выбору. Оснащено сливным клапаном 1 ¼" и болтами с защитой от кражи. Соответствует норме EN 14528.

КРЫШКИ ДЛЯ БИДЕ

Крышка Биде 0021

1108061001 Черный
1108061002 Белый
1108061003 Серый
1108061708 Венге

Крышка для биде из лакированного МДФ. Цвета в наличии: черный, белый, серый и МДФ венге. Оснащена крепежным комплектом.

Крышка Биде BCN

1108081001 Черный
1108081002 Белый
1108081003 Серый
1108081708 Венге

Крышка для биде из лакированного МДФ. Цвета в наличии: черный, белый, серый и МДФ венге. Оснащена крепежным комплектом.

Крышка Биде PRISMA

1108101001 Черный
1108101002 Белый
1108101003 Серый
1108101708 Венге

Крышка для биде из лакированного МДФ. Цвета в наличии: черный, белый, серый и МДФ венге. Оснащена крепежным комплектом.

Модель	Размеры (мм)	Артикул
Монтажная Рама для Биде		

Монтажная Рама для Биде

1508302000 Монтажная Рама для Биде

- Трубчатая рама.
- Крепежный материал.
- Регулируемая крепежная пластина.
- Рама выдерживает вес до 400 кг.

senda

ПИССУАРЫ

ПИССУАРЫ

Модель	Размеры (мм)	Артикул	Обработка поверхности

Индивидуальные ПИССУАРЫ

DELTA

0311160001 Сатинированная пов-ть
0311160101 Полированная пов-ть

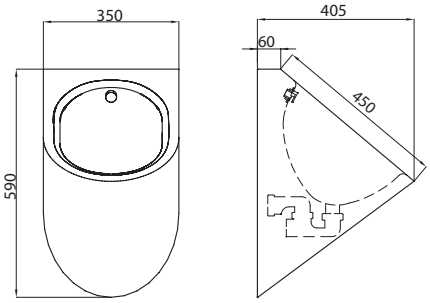

Писсуар настенный, изготовлен из нержавеющей стали AISI 304 толщиной 1,2 мм. Поверхность сатинированная или полированная. Подвод воды задний (скрытый) или верхний (внешний). Выпуск горизонтальный с сифоном 1 ½". Болты с защитой от кражи. Соответствует норме EN 13407 для слива объемом 2 л.

DELTA WF (без воды)

0311170000 Сатинированная пов-ть
0311170100 Полированная пов-ть

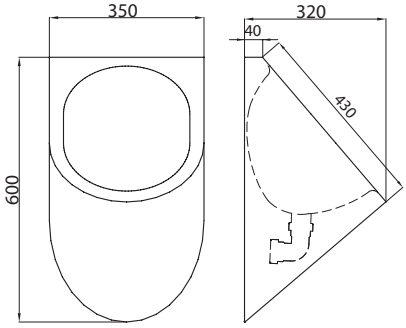

Писсуар настенный, функционирующий без применения воды. Изготовлен из нержавеющей стали AISI 304 толщиной 1,2 мм. Поверхность сатинированная или полированная. Выпуск горизонтальный 1 ½". Укомплектован силиконовой мембраной, герметично закрывающейся после использования, что позволяет избежать неприятных запахов. Болты с защитой от кражи. Оснащен крепежным комплектом.

0026

0311010001 Сатинированная пов-ть
0311010101 Полированная пов-ть

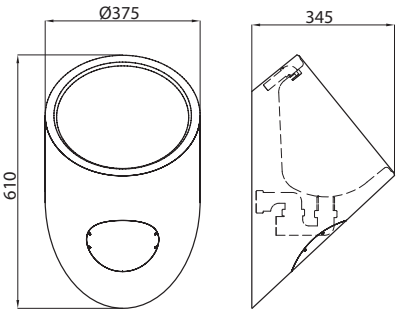

Писсуар настенный, изготовлен из нержавеющей стали AISI 304 толщиной 1,2 мм. Поверхность сатинированная или полированная. Подвод воды задний (скрытый) или верхний (внешний). Выпуск горизонтальный с сифоном 1 ½". Съемная нижняя секция с болтами с защитой от кражи. Оснащен крепежным комплектом. Соответствует норме EN 13407 для слива объемом 2 л.

BOOMERANG

0311060001 Сатинированная пов-ть
0311060101 Полированная пов-ть

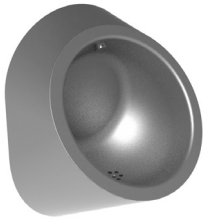

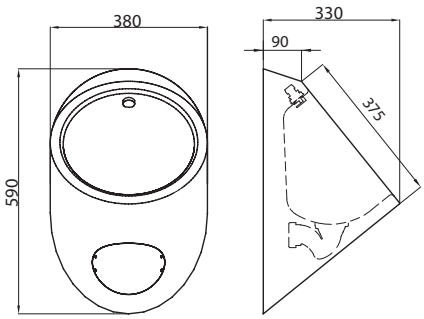

Писсуар настенный, изготовлен из нержавеющей стали AISI 304 толщиной 1,2 мм. Поверхность сатинированная или полированная. Подвод воды задний (скрытый). Выпуск горизонтальный с сифоном 1 ½". Съемная нижняя секция с болтами с защитой от кражи. Оснащен крепежным комплектом.

BOOMERANG Sensor

0311070001 Сатинированная пов-ть
0311070101 Полированная пов-ть

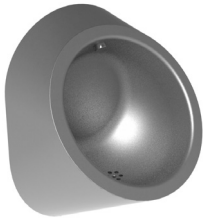

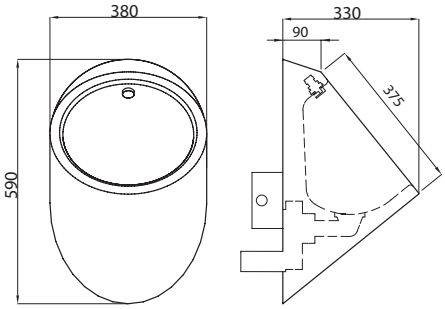

Писсуар настенный с сенсором, изготовлен из нержавеющей стали AISI 304 толщиной 1,2 мм. Поверхность сатинированная или полированная. Подвод воды задний (скрытый). Выпуск горизонтальный Ø 50 мм. Съемная нижняя секция с болтами с защитой от кражи. Сенсор скрытый с питанием от сети 230 В. Оснащен крепежным комплектом.

0027

0311020001 Сатинированная пов-ть
0311020101 Полированная пов-ть

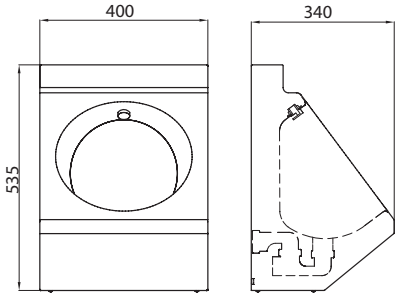

Писсуар настенный, изготовлен из нержавеющей стали AISI 304 толщиной 1,2 мм. Поверхность сатинированная или полированная. Подвод воды задний (скрытый) или верхний (внешний). Выпуск горизонтальный с сифоном 1 ½". Съемная нижняя секция с болтами с защитой от кражи. Оснащен крепежным комплектом. Соответствует норме EN 13407 для слива объемом 2 л.

0027 Sensor

0311040001 Сатинированная пов-ть
0311040101 Полированная пов-ть

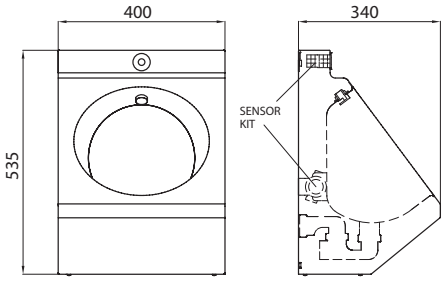

Писсуар настенный с сенсором, изготовлен из нержавеющей стали AISI 304 толщиной 1,2 мм. Поверхность сатинированная или полированная. Подвод воды задний (скрытый). Выпуск горизонтальный с сифоном 1 ½". Питание сенсора от батарейки 9 В или от сети 230 В. Съемная нижняя секция с болтами с защитой от кражи. Оснащен крепежным комплектом. Соответствует норме EN 13407 для слива объемом 2 л.

0027 FLUXOR

0311020003 Сатинированная пов-ть
0311020103 Полированная пов-ть

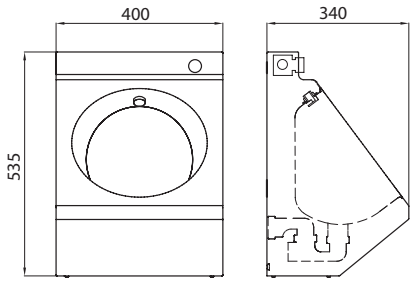

Писсуар настенный с расходомером, изготовлен из нержавеющей стали AISI 304 толщиной 1,2 мм. Поверхность сатинированная или полированная. Подвод воды задний (скрытый). Выпуск горизонтальный с сифоном 1 ½". Съемная нижняя секция с болтами с защитой от кражи. Оснащен крепежным комплектом. Соответствует норме EN 13407 для слива объемом 2 л.

Модель	Размеры (мм)	Артикул	Обработка поверхности

0027 CANTO

0311030001 Сатинированная пов-ть
0311030101 Полированная пов-ть

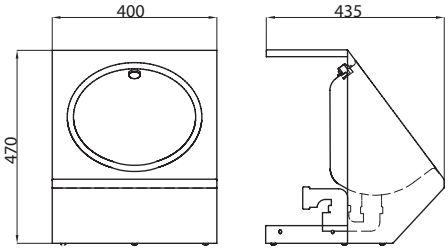

Писсуар настенный для углового монтажа, изготовлен из нержавеющей стали AISI 304 толщиной 1,2 мм. Поверхность сатинированная или полированная. Подвод воды задний (скрытый) или верхний (внешний). Выпуск горизонтальный с сифоном 1 ½". Съемная нижняя секция с болтами с защитой от кражи. Оснащен крепежным комплектом. Соответствует норме EN 13407 для слива объемом 2 л.

Писсуар L 600 Встраиваемый

N

0310200001 600 мм Сатинированная пов-ть

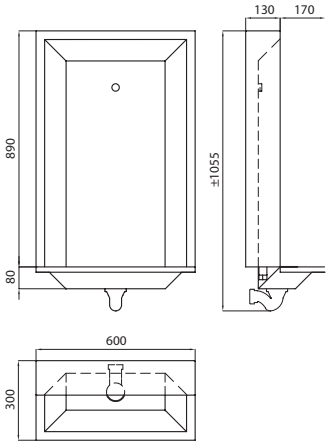

Писсуар встраиваемый для напольного монтажа, изготовлен из нержавеющей стали AISI 304 толщиной 1,5 мм. Поверхность сатинированная. Подвод воды задний (скрытый). Выпуск горизонтальный с сифоном 1 ½". Смыв осуществляется при помощи диффузора. Оснащен крепежным комплектом.

Писсуар LP 600 Напольный

N

0317240001 600 мм Сатинированная пов-ть

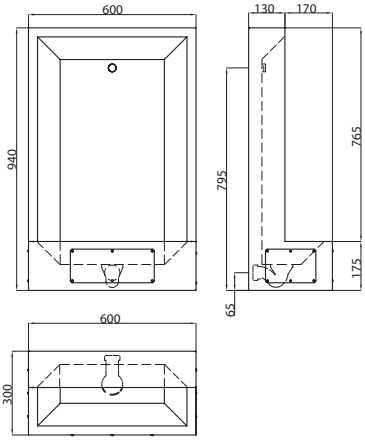

Писсуар напольный для поверхностного монтажа, изготовлен из нержавеющей стали AISI 304 толщиной 1,5 мм. Поверхность сатинированная. Подвод воды задний (скрытый) или верхний (внешний). Выпуск горизонтальный с сифоном 1 ½". Смыв осуществляется при помощи диффузора. Съемная нижняя секция с болтами с защитой от кражи. Оснащен крепежным комплектом.

Коллективные ПИССУАРЫ

Писсуар L Встраиваемый

N

0310210001 1200 мм Сатинированная пов-ть
0310220001 1800 мм Сатинированная пов-ть
0310230001 2400 мм Сатинированная пов-ть

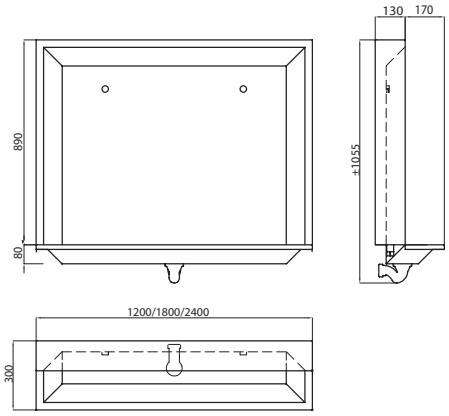

Писсуар коллективный встраиваемый для напольного монтажа, изготовлен из нержавеющей стали AISI 304 толщиной 1,5 мм. Поверхность сатинированная. Подвод воды задний (скрытый). Выпуск горизонтальный с сифоном 1 ½". Смыв осуществляется при помощи 2, 3 или 4 диффузоров, согласно модели. Оснащен крепежным комплектом.

Писсуар Коллективный Напольный

0310080000 1200 мм Сатинированная пов-ть
0310090000 1500 мм Сатинированная пов-ть
0310100000 1800 мм Сатинированная пов-ть
0310110000 2400 мм Сатинированная пов-ть

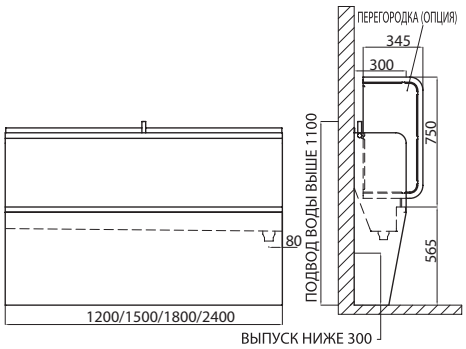

Писсуар коллективный для напольного монтажа, изготовлен из нержавеющей стали AISI 304 толщиной 1,2 мм. Поверхность сатинированная. Подвод воды верхний (внешний). Выпуск вертикальный с клапаном 1 ½". Смыв осуществляется при помощи диффузора продольного потока. Болты с защитой от кражи. Оснащен крепежным комплектом. Возможна комплектация писсуарной перегородкой: Артикул. 1518330000 и Артикул. 1518340000.

Писсуар Коллективный Настенный

0311120000 1200 мм Сатинированная пов-ть
0311130000 1500 мм Сатинированная пов-ть
0311140000 1800 мм Сатинированная пов-ть
0311150000 2400 мм Сатинированная пов-ть

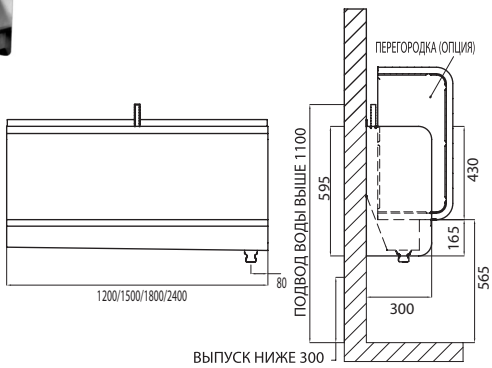

Писсуар коллективный для настенного монтажа, изготовлен из нержавеющей стали AISI 304 толщиной 1,2 мм. Поверхность сатинированная. Подвод воды верхний (внешний). Выпуск вертикальный с клапаном 1 ½". Смыв осуществляется при помощи диффузора продольного потока. Оснащен крепежным комплектом. Возможна комплектация писсуарной перегородкой: Артикул. 1518330000 и Артикул. 1518340000.

ДОПОЛНИТЕЛЬНЫЕ АКСЕССУАРЫ для Писсуаров

1508092000 Сифон Ø 40 мм
для Коллективного Писсуара

ILHA

0310180000 6 позиций Сатинированная пов-ть
0310180100 6 позиций Полированная пов-ть

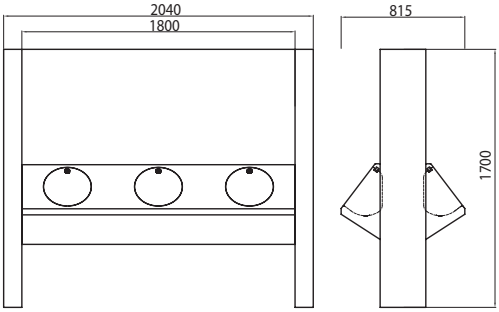

Писсуар коллективный для напольного монтажа, изготовлен из нержавеющей стали AISI 304 толщиной 1,2 мм. Поверхность сатинированная или полированная. Выпуск вертикальный с клапаном 1 ½".

Модель	Размеры (мм)	Артикул	Обработка поверхности

Писсуарные Перегородки

LISO и LISO XL

0011590000	LISO Сатинированная пов-ть
0011590100	LISO Полированная пов-ть
0011600000	LISO XL Сатинированная пов-ть
0011600100	LISO XL Полированная пов-ть

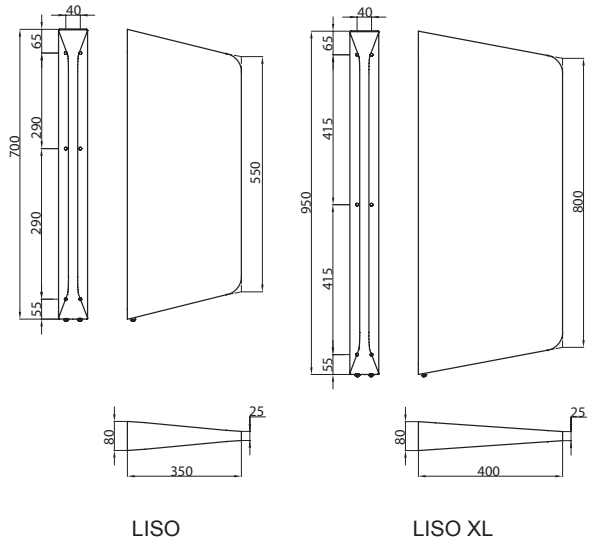

Писсуарная перегородка настенная, изготовлена из нержавеющей стали AISI 304 толщиной 1,5 мм. Поверхность сатинированная или полированная. Болты с защитой от кражи. Оснащена крепежным комплектом.

TU

0011610000	Гладкая Сатинированная пов-ть
0011620000	Перфорированная Сатинированная пов-ть

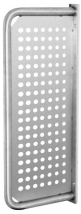

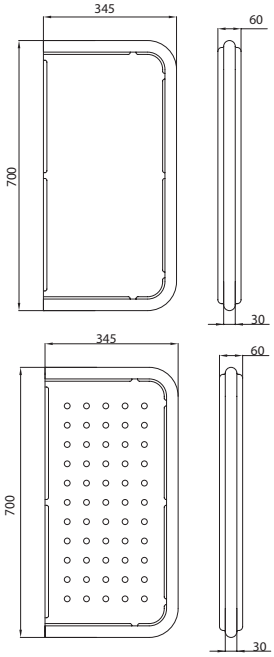

Писсуарная перегородка настенная, изготовлена из нержавеющей стали AISI 304 толщиной 1,5 мм. Поверхность сатинированная или перфорированная сатинированная. Оснащена крепежным комплектом.

Монтажная Рама для Писсуара

Монтажная Рама для Писсуара

1508312000 Монтажная Рама для Писсуара

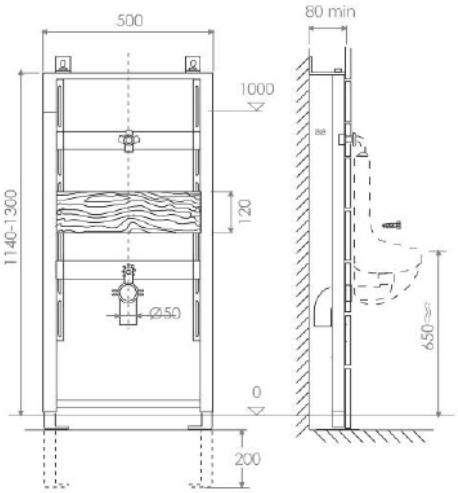

- Оцинкованная металлическая рама для настенного писсуара, фиксируемая к задней стенке и полу.
- Регулируемая высота (0-200 мм).
- Укомплектована патрубком смыва и крепежным набором.
- Оснащена соединительными патрубками G ½".

senda

ДУШЕВЫЕ ПОДДОНЫ

Модель	Размеры (мм)	Артикул	Обработка поверхности

ДУШЕВЫЕ ПОДДОНЫ

70 x 70

0513010000 (глубина 55 мм) Сатинированная пов-ть
0513020000 (глубина 70 мм) Сатинированная пов-ть

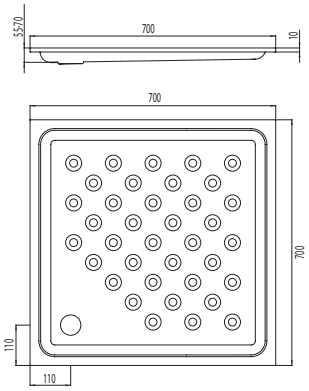

Встраиваемый душевой поддон с закругленными краями, изготовлен путем штамповки из нержавеющей стали AISI 304 толщиной 1,2 мм. С противоскользящей сатинированной поверхностью.

80 x 80

0513030000 (глубина 55 мм) Сатинированная пов-ть
0513040000 (глубина 80 мм) Сатинированная пов-ть

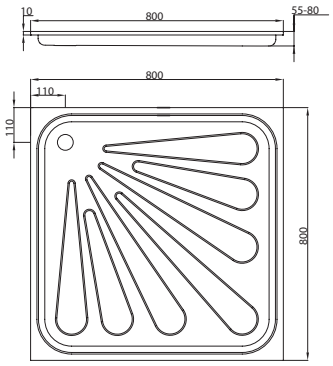

Встраиваемый душевой поддон с закругленными краями, изготовлен путем штамповки из нержавеющей стали AISI 304 толщиной 1,2 мм. С противоскользящей сатинированной поверхностью.

MR

0513050000 80 x 80 Сатинированная пов-ть
0513060000 90 x 90 Сатинированная пов-ть

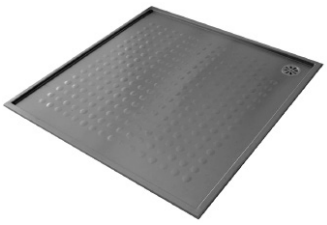

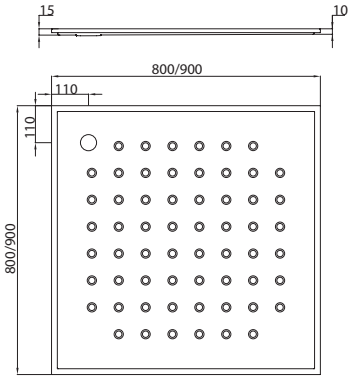

Встраиваемый душевой поддон, изготовлен путем штамповки из нержавеющей стали AISI 304 толщиной 1,5 мм. С противоскользящей сатинированной поверхностью.

ДОПОЛНИТЕЛЬНЫЕ АКСЕССУАРЫ для Душевых Поддонов

1508082000 Сифон 1 ½” x Ø 70 мм для Душевого Поддона

КОМПЛЕКТЫ

Модель	Размеры (мм)	Артикул	Обработка поверхности

Комплект DUOLINE, унитаз напольный

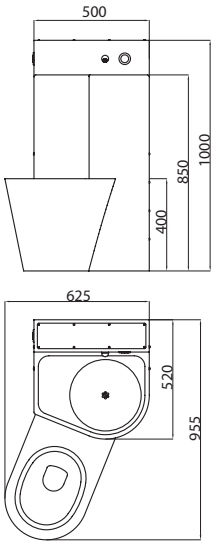

0610020006 Сатинированная пов-ть, с расходомером, унитаз напольный, правосторонний

0610020007 Сатинированная пов-ть, с расходомером, унитаз напольный, левосторонний

Комплект, состоящий из раковины и напольного унитаза, изготовлен из нержавеющей стали AISI 304 толщиной 2 мм. Поверхность сатинированная. Заводская предустановка системы подачи воды и слива. Общий слив Ø100мм. Укомплектован держателем туалетной бумаги, 1 антиблокировочным порционно-нажимным клапаном для раковины, расходомером или автосливом. Окно доступа для обслуживания и ремонта.

Комплект DUOLINE, унитаз подвесной

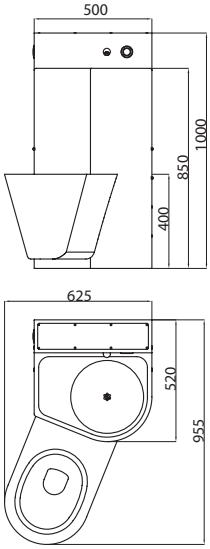

0610020003 Сатинированная пов-ть, с расходомером, унитаз подвесной, правосторонний

0610020004 Сатинированная пов-ть, с расходомером, унитаз подвесной, левосторонний

Комплект, состоящий из раковины и подвесного унитаза, изготовлен из нержавеющей стали AISI 304 толщиной 2 мм. Поверхность сатинированная. Заводская предустановка системы подачи воды и слива. Общий слив Ø100 мм. Укомплектован держателем туалетной бумаги, 1 антиблокировочным порционно-нажимным клапаном для раковины, расходомером или автосливом. Окно доступа для обслуживания и ремонта.

Комплект KOMPACT, унитаз напольный

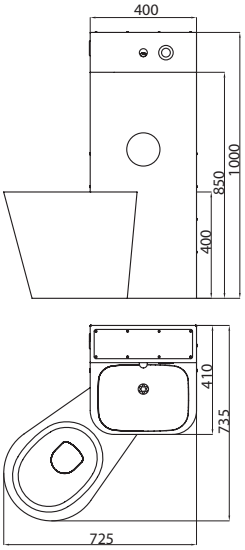

0610030006 Сатинированная пов-ть, с расходомером, унитаз напольный, правосторонний

0610030007 Сатинированная пов-ть, с расходомером, унитаз напольный, левосторонний

0610030008 Сатинированная пов-ть, с расходомером, унитаз напольный, по центру

Комплект, состоящий из раковины и напольного унитаза, изготовлен из нержавеющей стали AISI 304 толщиной 2 мм. Поверхность сатинированная. Заводская предустановка системы подачи воды и слива. Подводы воды: клапан для раковины М ½"; расходомер для унитаза М ¾"; автослив М ⅜". Общий слив Ø100 мм. Укомплектован держателем туалетной бумаги, 1 антиблокировочным порционно-нажимным клапаном для раковины, расходомером или автосливом. Болты с защитой от кражи.

Комплект KOMPACT, унитаз подвесной

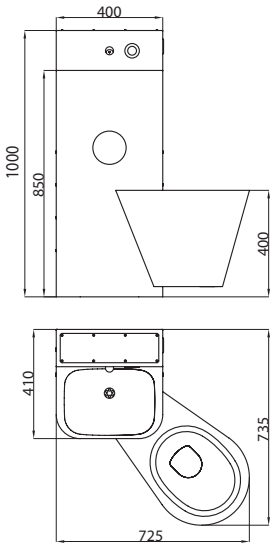

0610030003 Сатинированная пов-ть, с расходомером, унитаз подвесной, правосторонний

0610030004 Сатинированная пов-ть, с расходомером, унитаз подвесной, левосторонний

0610030005 Сатинированная пов-ть, с расходомером, унитаз подвесной, по центру

Комплект, состоящий из раковины и напольного унитаза, изготовлен из нержавеющей стали AISI 304 толщиной 2 мм. Поверхность сатинированная. Заводская предустановка системы подачи воды и слива. Подводы воды: клапан для раковины М ½"; расходомер для унитаза М ¾"; автослив М ⅜". Общий слив Ø100 мм. Укомплектован держателем туалетной бумаги, 1 антиблокировочным порционно-нажимным клапаном для раковины, расходомером или автосливом. Болты с защитой от кражи.

Комплект LUX C, унитаз подвесной

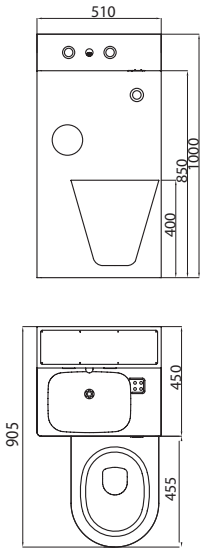

0610050009 Сатинированная пов-ть, с автосливом, унитаз подвесной, правосторонний

0610050010 Сатинированная пов-ть, с автосливом, унитаз подвесной, левосторонний

Комплект, состоящий из раковины и подвесного унитаза, изготовлен из нержавеющей стали AISI 304 толщиной 2 мм. Поверхность сатинированная. Заводская предустановка системы подачи воды и слива. Подводы воды: клапан для раковины М ½"; автослив М ⅜". Общий слив Ø100 мм. Укомплектован держателем туалетной бумаги, 2 антиблокировочными порционно-нажимным клапанами для раковины. Болты с защитой от кражи.

Комплект LUX S, унитаз подвесной

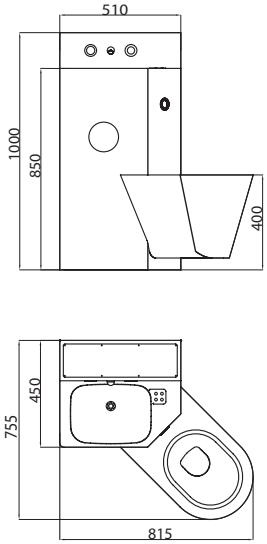

0610060009 Сатинированная пов-ть, с автосливом, унитаз подвесной, правосторонний

0610060010 Сатинированная пов-ть, с автосливом, унитаз подвесной, левосторонний

Комплект, состоящий из раковины и подвесного унитаза, изготовлен из нержавеющей стали AISI 304 толщиной 2 мм. Поверхность сатинированная. Заводская предустановка системы подачи воды и слива. Подводы воды: клапан для раковины М ½"; автослив М ⅜". Общий слив Ø100 мм. Укомплектован держателем туалетной бумаги, 2 антиблокировочными порционно-нажимным клапанами для раковины. Болты с защитой от кражи.

Модель	Размеры (мм)	Артикул	Обработка поверхности
WC COMPACTO N		1210010001	Сатинированная пов-ть, Правосторонний
		1210010002	Сатинированная пов-ть, Левосторонний

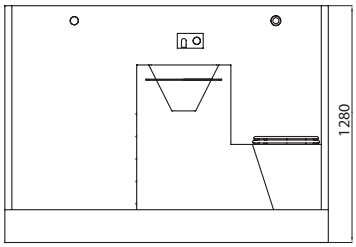

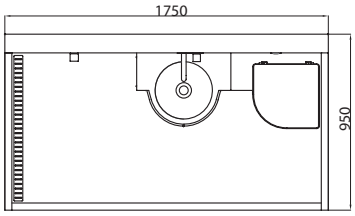

Комплект напольный, состоящий из унитаза, раковины и душевого поддона, изготовлен из нержавеющей стали AISI 304 толщиной 1,5 мм. Поверхность сатинированная. Болты с защитой от кражи.

senda

АКСЕССУАРЫ

АКСЕССУАРЫ

Модель	Размеры (мм)	Артикул	Обработка поверхности

Зеркала

Зеркало в Раме

0011230900 Супер Зеркало

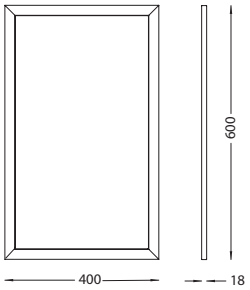

Зеркало настенное из нержавеющей стали (супер зеркало) в раме из сатинированной нержавеющей стали AISI 304. Оснащено крепежным комплектом. Прим.: отраженное изображение может подвергаться искажению.

Стеклянное Зеркало

0011240000 Стеклянное зеркало в раме из сатинированной нержавеющей стали

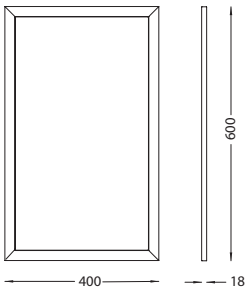

Стеклянное зеркало толщиной 5 мм, в раме из сатинированной нержавеющей стали AISI 304, для настенного монтажа. Оснащено крепежным комплектом.

Зеркало без Рамы

0011260900 Супер Зеркало

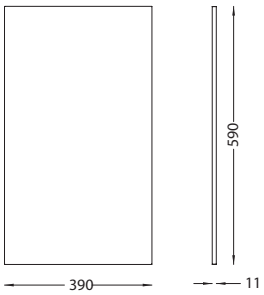

Зеркало настенное из нержавеющей стали AISI 304 (супер зеркало) без рамы. Оснащено крепежным комплектом. Прим.: отраженное изображение может подвергаться искажению.

Зеркало ECO

0001880900 Супер Зеркало

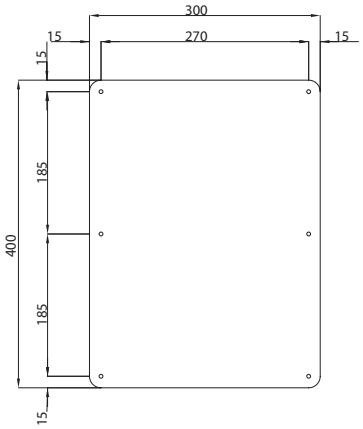

Зеркало настенное из нержавеющей стали AISI 304 (супер зеркало), с закругленными углами и 6 точками крепления. Оснащено крепежным комплектом. Прим.: отраженное изображение может подвергаться искажению.

Дозаторы Мыла

Дозатор Мыла PRO SD

0011170000 Сатинированная пов-ть
0011170100 Полированная пов-ть

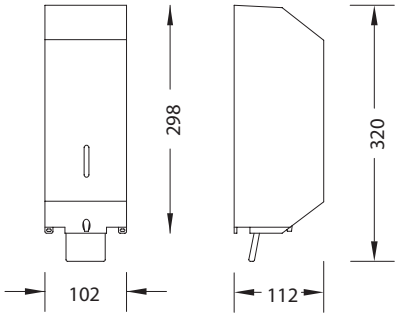

Дозатор жидкого мыла настенный, изготовлен из нержавеющей стали AISI 304. Поверхность сатинированная или полированная. С пластиковым резервуаром. Емкость: 1200 мл. Визуальный контроль наличия мыла и панель с замком. Во избежание коррозии необходимо использовать жидкое мыло с нейтральным pH и без хлора. Оснащен крепежным комплектом.

Дозатор Мыла Вертикальный

0001220000 Сатинированная пов-ть
0001220100 Полированная пов-ть

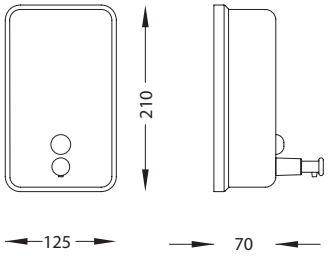

Дозатор жидкого мыла настенный, изготовлен из нержавеющей стали AISI 304. Поверхность сатинированная или полированная. Емкость: 1200 мл. Визуальный контроль наличия мыла и панель с замком. Во избежание коррозии необходимо использовать жидкое мыло с нейтральным pH и без хлора. Оснащен крепежным комплектом.

Дозатор Мыла Горизонтальный

0001180000 Сатинированная пов-ть
0001180100 Полированная пов-ть

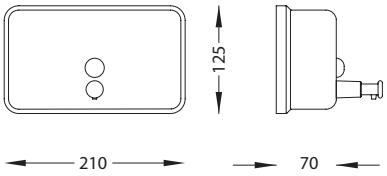

Дозатор жидкого мыла настенный, изготовлен из нержавеющей стали AISI 304. Поверхность сатинированная или полированная. Емкость: 1200 мл. Визуальный контроль наличия мыла и панель с замком. Во избежание коррозии необходимо использовать жидкое мыло с нейтральным pH и без хлора. Оснащен крепежным комплектом.

Дозатор Мыла AIA

0001190100 Полированная пов-ть

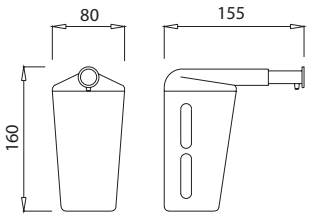

Дозатор жидкого мыла настенный, изготовлен из нержавеющей стали AISI 304. Поверхность полированная. Емкость: 345 мл. Визуальный контроль наличия мыла и панель с замком. Во избежание коррозии необходимо использовать жидкое мыло с нейтральным pH и без хлора. Оснащен крепежным комплектом.

Модель	Размеры (мм)	Артикул	Обработка поверхности

Дозатор Мыла Врезной

0004210100 Дозатор Мыла Врезной

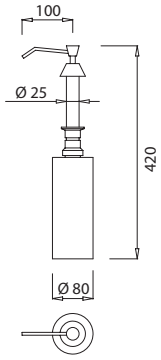

Дозатор жидкого мыла врезной в столешницу. Клапан-распределитель мыла из полированной нержавеющей стали AISI 304 и резервуар из ABS-пластика. Емкость: 600 мл. Во избежание коррозии необходимо использовать жидкое мыло низкой вязкости, с нейтральным pH и без хлора. Оснащен ключом для верхней заправки.

Дозатор Мыла Автоматический N

0001820000 Сатинированная пов-ть

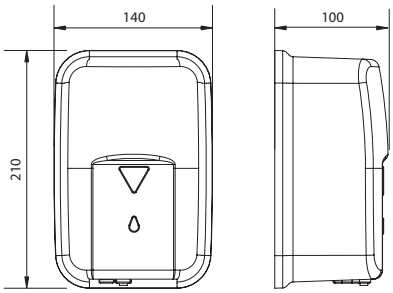

Автоматический дозатор жидкого мыла с инфракрасным сенсором, для настенного монтажа, изготовлен из нержавеющей стали AISI 304. Емкость: 1200 мл. Питание сенсора от 4 батареек 1,5 В. Визуальный контроль наличия мыла и панель с замком. Во избежание коррозии необходимо использовать жидкое мыло с нейтральным pH и без хлора. Оснащен крепежным комплектом.

Дозатор Пенного Мыла N

0001870000 Сатинированная пов-ть
0001870100 Полированная пов-ть

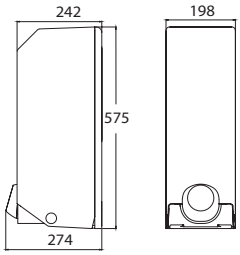

Дозатор пенного мыла для настенного монтажа, изготовлен из нержавеющей стали AISI 304. Поверхность сатинированная или полированная. С пластиковым резервуаром. Емкость: 700 мл. Визуальный контроль наличия мыла и панель с замком. Во избежание коррозии необходимо использовать жидкое мыло с нейтральным pH и без хлора. Оснащен крепежным комплектом.

Дозатор Мыла PRO с рычагом

0001160100 Полированная пов-ть

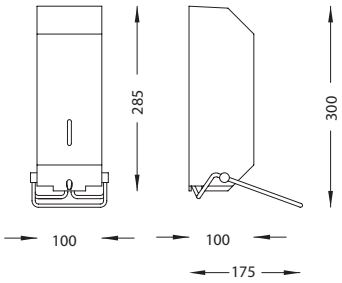

Дозатор жидкого мыла с рычагом, для настенного монтажа, изготовлен из нержавеющей стали AISI 304. Поверхность полированная. С пластиковым резервуаром. Емкость: 1200 мл. Визуальный контроль наличия мыла и панель с замком. Во избежание коррозии необходимо использовать жидкое мыло с нейтральным pH и без хлора. Оснащен крепежным комплектом.

Модель	Размеры (мм)	Артикул	Обработка поверхности

Мыльницы

Мыльница BES

0001540100 Полированная пов-ть

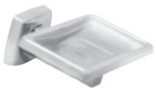

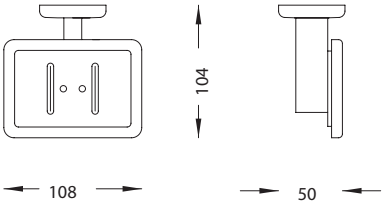

Мыльница настенная, изготовлена из нержавеющей стали AISI 304. Поверхность полированная. Оснащена крепежным комплектом.

Мыльница Настенная SD N

0011850000 Сатинированная пов-ть

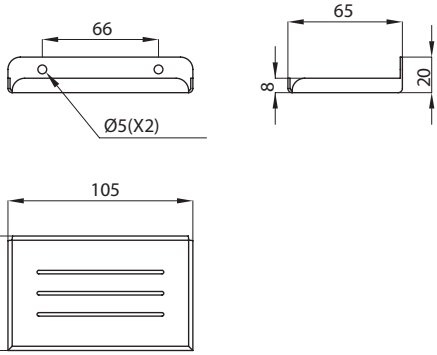

Мыльница настенная, изготовлена из нержавеющей стали AISI 304. Поверхность сатинированная. Оснащена крепежным комплектом.

Диспенсеры Полотенец

Диспенсер Полотенец SD

0011120000 Сатинированная пов-ть
0011120100 Полированная пов-ть

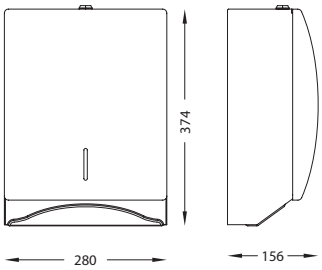

Диспенсер листовых бумажных полотенец настенный, изготовлен из нержавеющей стали AISI 304. Поверхность сатинированная или полированная. Вместимость: 400/600 листов. Визуальный контроль наличия мыла и панель с замком. Оснащен крепежным комплектом.

Диспенсер полотенец SX

0001130000 Сатинированная пов-ть
0001130100 Полированная пов-ть

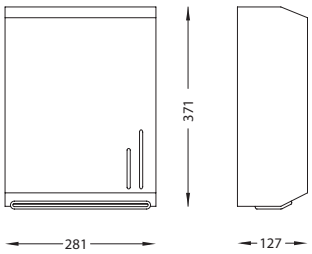

Диспенсер листовых бумажных полотенец настенный, изготовлен из нержавеющей стали AISI 304. Поверхность сатинированная или полированная. Вместимость: 400/600 листов. Визуальный контроль наличия мыла и панель с замком. Оснащен крепежным комплектом.

Модель	Размеры (мм)	Артикул	Обработка поверхности

Диспенсер Гигиенических Пакетов Настенный N

0001750000 Сатинированная пов-ть

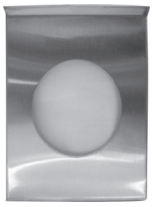

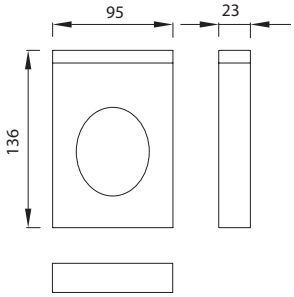

Диспенсер гигиенических пакетов настенный, изготовлен из нержавеющей стали AISI 304. Поверхность сатинированная. Оснащен крепежным комплектом.

Держатели Полотенец

Держатель Полотенец BES

0011640100 300 мм Полированная пов-ть
0011650100 450 мм Полированная пов-ть
0001660100 600 мм Полированная пов-ть

Держатель полотенец настенный, изготовлен из нержавеющей стали AISI 304. Поверхность полированная.
В наличии размеры: 300, 450 и 600 мм. Оснащен крепежным комплектом.

Держатель Полотенец Кольцо BES

0001630100 Полированная пов-ть

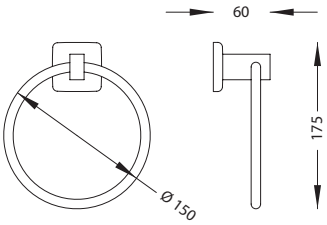

Держатель полотенец настенный, изготовлен из нержавеющей стали AISI 304. Поверхность полированная. Оснащен крепежным комплектом.

Держатели Туалетной Бумаги

Держатель Туалетной Бумаги JUMBO SX

0001480000 Сатинированная пов-ть
0001480100 Полированная пов-ть

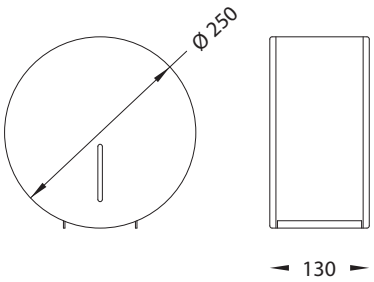

Держатель туалетной бумаги настенный, изготовлен из нержавеющей стали AISI 304. Модель для индустриальных рулонов. Поверхность сатинированная или полированная. Визуальный контроль наличия мыла и панель с замком. Оснащен крепежным комплектом.

Держатель Туалетной Бумаги JUMBO

0001460000 Сатинированная пов-ть

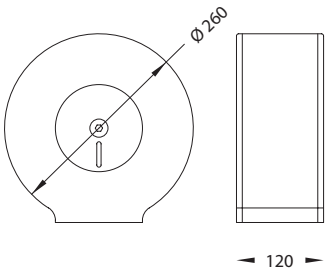

Держатель туалетной бумаги настенный, изготовлен из нержавеющей стали AISI 304. Модель для индустриальных рулонов. Поверхность сатинированная. Визуальный контроль наличия мыла и панель с замком. Оснащен крепежным комплектом.

Держатель Туалетной Бумаги JUMBO SD

0011470000 Сатинированная пов-ть

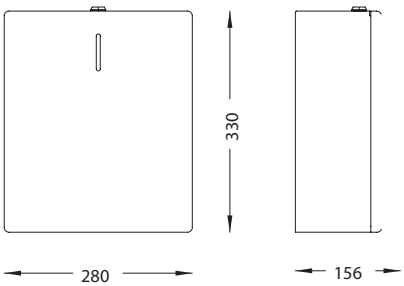

Держатель туалетной бумаги настенный, изготовлен из нержавеющей стали AISI 304. Модель для индустриальных рулонов. Поверхность сатинированная. Визуальный контроль наличия мыла и панель с замком. Оснащен крепежным комплектом.

Держатель Туалетной Бумаги 130 BES

0011450000 Сатинированная пов-ть
0001450100 Полированная пов-ть

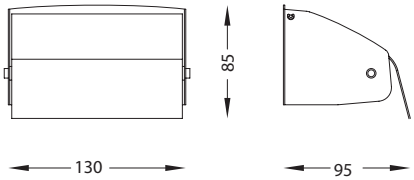

Держатель туалетной бумаги настенный, изготовлен из нержавеющей стали AISI 304. Модель для 1 обычного рулона. Поверхность сатинированная или полированная. Оснащен крепежным комплектом.

Держатель Туалетной Бумаги DUPLO

0001490000 Сатинированная пов-ть

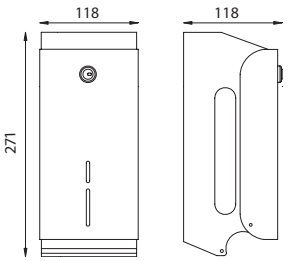

Держатель туалетной бумаги настенный, изготовлен из нержавеющей стали AISI 304. Модель для 2 обычных рулонов. Поверхность сатинированная. Визуальный контроль наличия мыла и панель с замком. Оснащен крепежным комплектом.

Модель	Размеры (мм)	Артикул	Обработка поверхности

Мусорные корзины/Мусорные Баки

Мусорная корзина RECTA

0010350000 Сатинированная пов-ть
0010350100 Полированная пов-ть

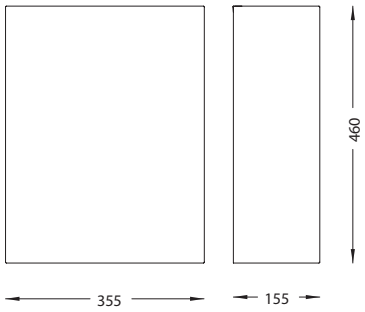

Мусорная корзина изготовлена из нержавеющей стали AISI 304. Поверхность сатинированная или полированная. Объем: 25 л. Оснащена крепежным комплектом.

Мусорная корзина RECTA XL

N

0010890000 Сатинированная пов-ть
0010890100 Полированная пов-ть

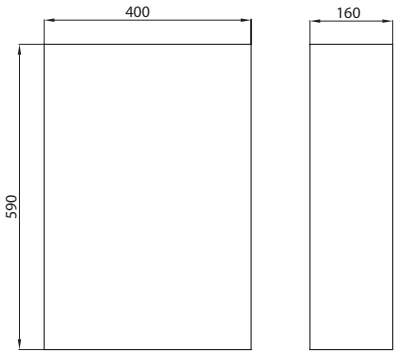

Мусорная корзина изготовлена из нержавеющей стали AISI 304. Поверхность сатинированная или полированная. Объем: 38 л. Оснащена крепежным комплектом.

Мусорная корзина SEMI

0010360000 Сатинированная пов-ть
0010360100 Полированная пов-ть
0010360600 Перфорированная Сатинированная пов-ть
0010360700 Перфорированная Полированная пов-ть

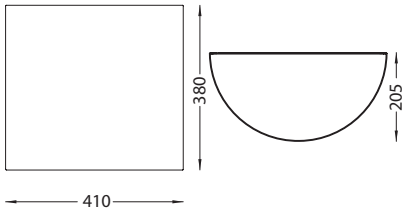

Мусорная корзина изготовлена из нержавеющей стали AISI 304. Поверхность сатинированная, полированная, перфорированная сатинированная или перфорированная полированная. Объем: 25 л.
Оснащена крепежным комплектом.

Мусорная корзина OSCAR

0010340000 Сатинированная пов-ть
0010340100 Полированная пов-ть

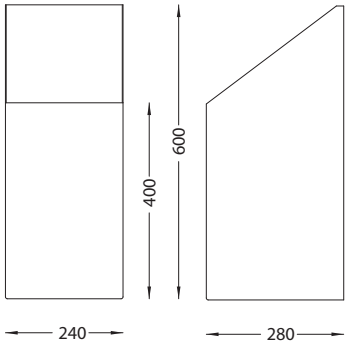

Мусорная корзина изготовлена из нержавеющей стали AISI 304. Поверхность сатинированная или полированная. Объем: 26 л. Оснащена крепежным комплектом.

Мусорная корзина CANTO

0010310000 Сатинированная пов-ть
0010310100 Полированная пов-ть

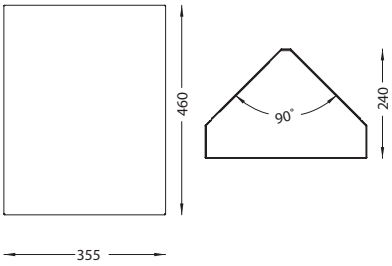

Мусорная корзина для углового монтажа, изготовлена из нержавеющей стали AISI 304. Поверхность сатинированная или полированная. Объем: 27 л.
Оснащена крепежным комплектом.

Мусорная корзина “SWING”

0010330000 Сатинированная пов-ть

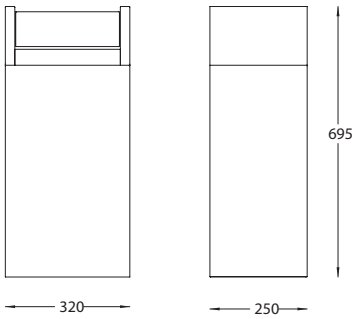

Мусорная корзина с поворотной крышкой, изготовлена из нержавеющей стали AISI 304. Поверхность сатинированная.
Объем: 40 л.

Мусорная корзина “PUSH” N

0000730100 Полированная пов-ть

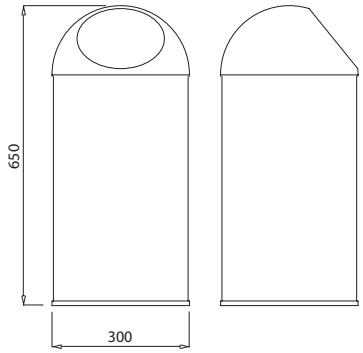

Мусорная корзина с крышкой "PUSH", изготовлена из нержавеющей стали AISI 430. Поверхность полированная.
Объем: 35 л.

Мусорный Бак с Педалью

0000010000 5 л. Сатинированная пов-ть
0000010100 5 л. Полированная пов-ть
0000020000 12 л. Сатинированная пов-ть
0000020100 12 л. Полированная пов-ть
N 0000030000 20 л. Сатинированная пов-ть
N 0000030100 20 л. Полированная пов-ть

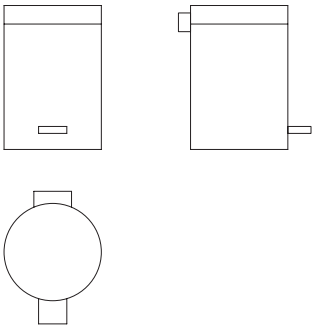

Мусорный бак с педалью, изготовлен из нержавеющей стали AISI 430. Поверхность сатинированная или полированная.
В наличии объемы: 5, 12 и 20 л.

Модель	Размеры (мм)	Артикул	Обработка поверхности

Контейнер Гигиенический

0001100000 Сатинированная пов-ть

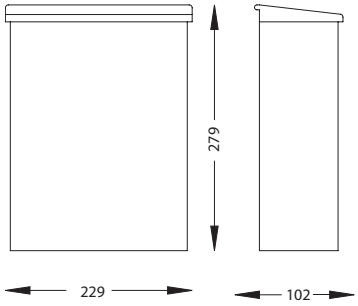

Контейнер для гигиенических салфеток настенный, изготовлен из нержавеющей стали AISI 304. Поверхность сатинированная. Объем: 8 л. Оснащен крепежным комплектом.

Туалетные Ёршики с Держателем

Туалетный Ёршик с Держателем Настенный

0011430000 Сатинированная пов-ть
0011430100 Полированная пов-ть

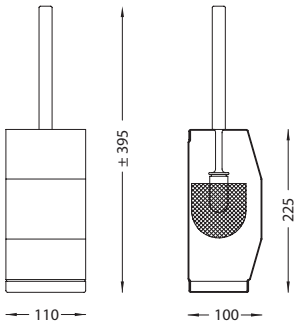

Туалетный ёршик с держателем настенный, изготовлен из нержавеющей стали AISI 304. Поверхность сатинированная или полированная. Оснащен крепежным комплектом.

Туалетный Ёршик с Цилиндрическим Держателем

0000440100 Держателем Полированная пов-ть
0011440100 Держателем Настенный Полированная пов-ть

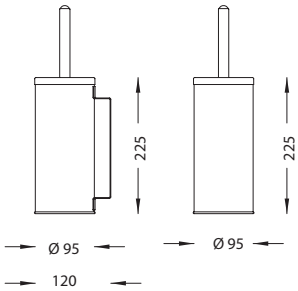

Туалетный ёршик с цилиндрическим держателем, напольный или настенный, изготовлен из нержавеющей стали AISI 430. Поверхность полированная.
Оснащен крепежным комплектом.

Крючки для Одежды

Крючок для одежды BES

0001050100 Полированная пов-ть

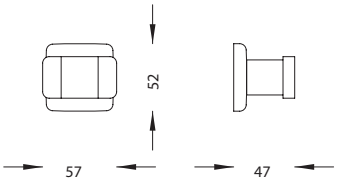

Крючок для одежды настенный, изготовлен из нержавеющей стали AISI 304. Поверхность полированная.
Оснащен крепежным комплектом.

Крючок для одежды SIMPLES

0011070000 Сатинированная пов-ть

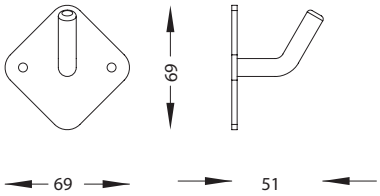

Крючок для одежды настенный, изготовлен из нержавеющей стали AISI 304. Поверхность сатинированная.
Оснащен крепежным комплектом.

Крючок для одежды DUPLO

0011060000 Сатинированная пов-ть

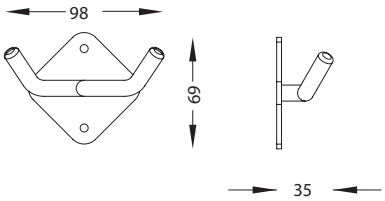

Двойной крючок для одежды, для настенного монтажа, изготовлен из нержавеющей стали AISI 304. Поверхность сатинированная. Оснащен крепежным комплектом.

Крючок для одежды BASCULANTE

0011040000 Сатинированная пов-ть

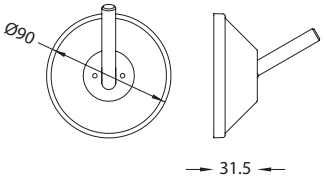

Плавающий крючок для одежды, для настенного монтажа, изготовлен из нержавеющей стали AISI 304. Поверхность сатинированная. Оснащен крепежным комплектом.

Крючок для одежды BATENTE N

0011720000 Сатинированная пов-ть

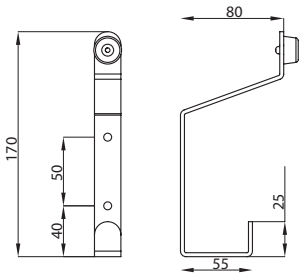

Крючок для одежды с ограничителем, для настенного монтажа, изготовлен из нержавеющей стали AISI 304.
Поверхность сатинированная.
Оснащен крепежным комплектом.

Модель	Размеры (мм)	Артикул	Обработка поверхности

Полки

Полка-Вешалка

0011520000 Сатинированная пов-ть

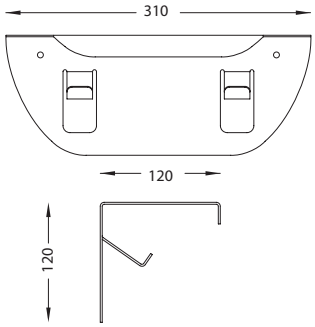

Полка-вешалка настенная, изготовлена из нержавеющей стали AISI 304. Поверхность сатинированная.
Оснащена крепежным комплектом.

Полка Откидная Угловая

0011530000 Сатинированная пов-ть
0011530100 Полированная пов-ть

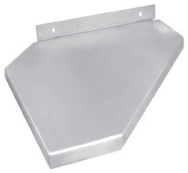

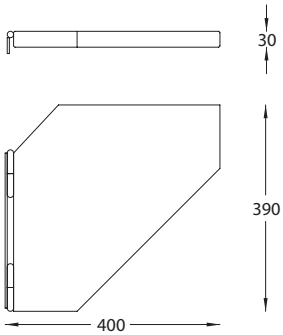

Полка откидная для настенного углового монтажа, изготовлена из нержавеющей стали AISI 304. Поверхность сатинированная или полированная.
Оснащена крепежным комплектом.

Полка 400 x 80 N

0011710000 Сатинированная пов-ть

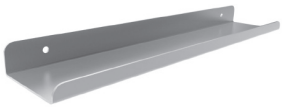

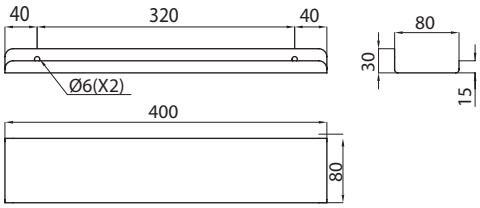

SПолка настенная, изготовлена из нержавеющей стали AISI 304. Поверхность сатинированная.
Оснащена крепежным комплектом.

Электросушилки для Рук

Электросушилка для Рук Нерж. сталь Автоматическая SX BF

0001570000 Сатинированная пов-ть
N 0001570100 Полированная пов-ть

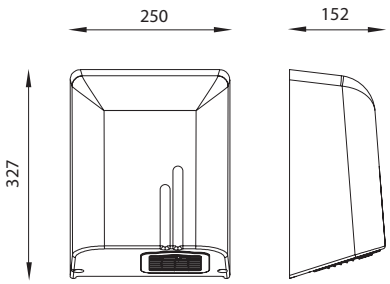

Автоматическая электросушилка для рук, корпус из нержавеющей стали AISI 304 (сатинированная или полированная пов-ть). Основание для крепления к стене из термостойкого пластика. Мощность: 2.050 Вт. Напряжение сети: 220-240 В/50-60 Гц. Мощность мотора: 60 Вт. Электробезопасность: I класс. Характеристики - Воздушный поток: 4.000 л/мин; скорость воздушного потока: 65 км/ч; время сушки: 36 сек; уровень шума: 60 дБ. Оснащена крепежным комплектом. Маркировка CE.

Электросушилка для Рук Нерж. сталь Автоматическая BR

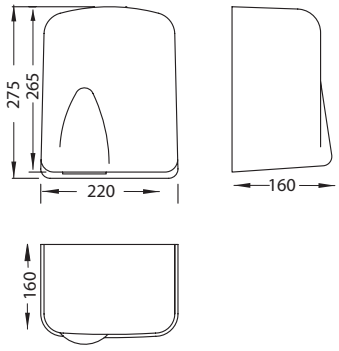

0001790000 Сатинированная пов-ть
0001790100 Полированная пов-ть

Электросушилка для рук автоматическая, корпус из нержавеющей стали AISI 304 (сатинированная или полированная пов-ть). Основание для крепления к стене из термостойкого пластика. Мощность: 1.650 Вт. Напряжение сети: 220-240 В/50-60 Гц. Мощность мотора: 60 Вт. Электробезопасность: I класс, с тройным термостатом. Характеристики - Воздушный поток: 4.000 л/мин; скорость воздушного потока: 65 км/ч; время сушки: 36 сек; уровень шума: 60 дБ. Оснащена крепежным комплектом. Маркировка CE.

Электросушилка для Рук Нерж. сталь Автоматическая

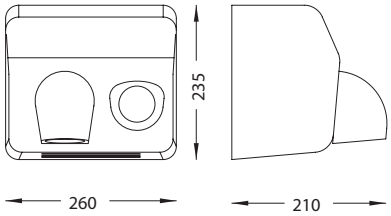

0001560000 Сатинированная пов-ть
0001560100 Полированная пов-ть

Электросушилка для рук автоматическая, корпус из нержавеющей стали AISI 304 (сатинированная или полированная пов-ть). Основание для крепления к стене из оцинкованной стали. Мощность: 2.450 Вт. Напряжение сети: 220-240 В/50-60 Гц. Мощность мотора: 250 Вт. Электробезопасность: I класс, с предохранителем и термостатом. Характеристики - Воздушный поток: 5.500 л/мин; скорость воздушного потока: 117 км/ч; время сушки: 20 сек; уровень шума: 70 дБ. Оснащена крепежным комплектом. Маркировка CE.

Электросушилка для Рук Нерж. сталь Механическая

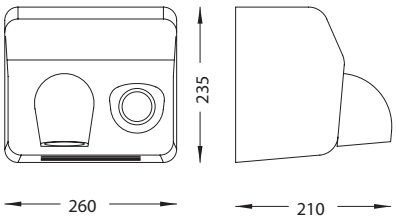

0001580000 Сатинированная пов-ть
0001580100 Полированная пов-ть

Электросушилка для рук с кнопочным включением, регулируемым таймером (от 0 до 90 сек), корпус из нержавеющей стали AISI 304 (сатинированная или полированная пов-ть). Основание для крепления к стене из оцинкованной стали. Мощность: 2.450 Вт. Напряжение сети: 220-240 В/50-60 Гц. Мощность мотора: 250 Вт. Электробезопасность: I класс, с предохранителем и термостатом. Характеристики - Воздушный поток: 5.500 л/мин; скорость воздушного потока: 117 км/ч; время сушки: 20 сек; уровень шума: 70 дБ. Оснащена крепежным комплектом. Маркировка CE.

Электросушилка для Рук Нерж. сталь Автоматическая WD

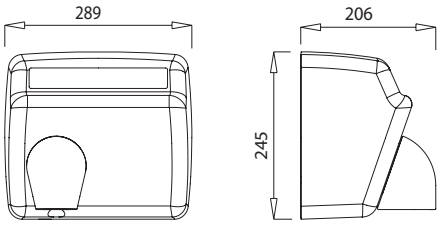

0001830000 Сатинированная пов-ть
0001830100 Полированная пов-ть

Электросушилка для рук автоматическая, корпус из нержавеющей стали AISI 304 толщиной 2.0 мм (сатинированная или полированная пов-ть). Мощность: 2.300 Вт. Напряжение сети: 220-240 В/50-60 Гц. Мощность мотора: 700 Вт, 12.000 об/мин. Электробезопасность: I класс. Характеристики - Воздушный поток: 6.740 л/мин; скорость воздушного потока: 157 км/ч; время сушки: 20 сек; уровень шума: 74 дБ. Оснащена крепежным комплектом. Маркировка CE.

Модель	Размеры (мм)	Артикул	Обработка поверхности

Электросушилка для Рук Нерж. сталь Механическая WD

0001840000 Сатинированная пов-ть
0001840100 Полированная пов-ть

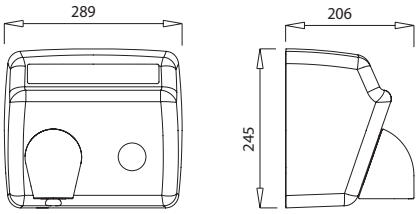

Электросушилка для рук с кнопочным включением, регулируемым таймером (22 сек), корпус из нержавеющей стали AISI 304 толщиной 2.0 мм (сатинированная или полированная пов-ть). Основание для крепления к стене из оцинкованной стали. Мощность: 2.300 Вт. Напряжение сети: 220-240 В/50-60 Гц. Мощность мотора: 700 Вт, 12.000 об/мин. Электробезопасность: I класс. Характеристики - Воздушный поток: 6.740 л/мин; скорость воздушного потока: 157 км/ч; время сушки: 20 сек; уровень шума: 74 дБ. Оснащена крепежным комплектом. Маркировка CE.

Электросушилка для Рук Нерж. сталь Автоматическая SF

0001550000 Сатинированная пов-ть
0001550100 Полированная пов-ть

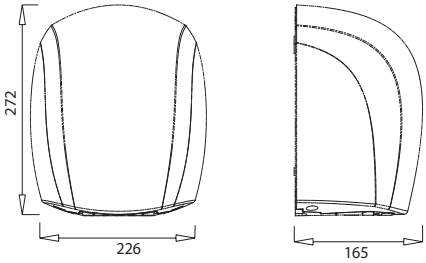

Электросушилка для рук автоматическая, корпус из нержавеющей стали AISI 304 толщиной 1,5 мм (сатинированная или полированная пов-ть). Основание для крепления к стене из термостойкого пластика. Мощность: 1.100 Вт. Напряжение сети: 220-240 В/50-60 Гц. Мощность мотора: 1.100 Вт, 34.000 об/мин. Электробезопасность: I класс. Характеристики - Воздушный поток: 1.500 л/мин; скорость воздушного потока: 192 км/ч; время сушки: 12 сек; уровень шума: 83 дБ. Оснащена крепежным комплектом. Маркировка CE.

Фены для Волос

Фен для Волос DB

0001810000 Сатинированная пов-ть
0001810100 Полированная пов-ть

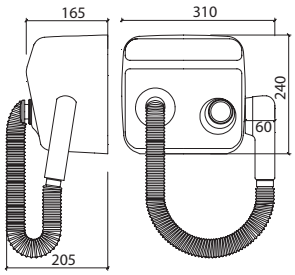

Фен для волос настенный с кнопочным включением, регулируемым таймером. Корпус из сатинированной или полированной нержавеющей стали AISI 304, шланг и насадка из ABS-пластика. Мощность: 950 Вт. Напряжение сети: 230 В/50-60 Гц. Мощность мотора: 950 Вт, 6.500 об/мин. Оснащен крепежным комплектом. Маркировка CE.

Встраиваемые Аксессуары

Дозатор Мыла SD Встраиваемый

0013200000 Сатинированная пов-ть
0013200100 Полированная пов-ть

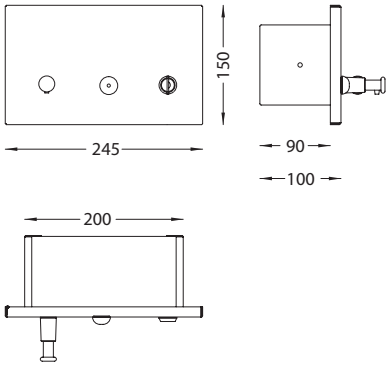

Дозатор жидкого мыла встраиваемый, изготовлен из нержавеющей стали AISI 304. Поверхность сатинированная или полированная. Емкость: 1200 мл. Визуальный контроль наличия мыла и панель с замком. Во избежание коррозии необходимо использовать жидкое мыло с нейтральным pH и без хлора. Оснащен крепежным комплектом.

Мыльница Горизонтальная SD Встраиваемая N

0013740000 Сатинированная пов-ть

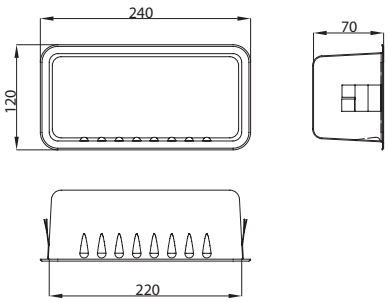

Мыльница встраиваемая, изготовлена из нержавеющей стали AISI 304. Поверхность сатинированная.

Диспенсер Бумажных Полотенец SD Встраиваемый

0013120000 Сатинированная пов-ть

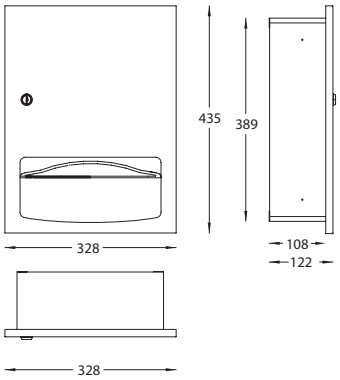

Диспенсер листовых бумажных полотенец встраиваемый, изготовлен из нержавеющей стали AISI 304. Поверхность сатинированная. Вместимость: 400/600 листов. Оснащен замком и крепежным комплектом.

Диспенсер Бумажных Салфеток Встраиваемый

0003110000 Сатинированная пов-ть

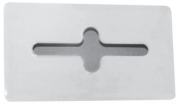

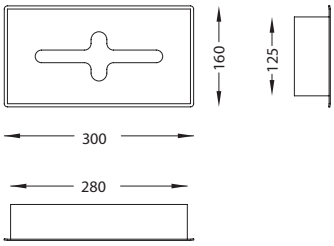

Диспенсер бумажных салфеток встраиваемый, изготовлен из нержавеющей стали AISI 304. Поверхность сатинированная. Вместимость: 1 упаковка салфеток. Оснащен крепежным комплектом.

Держатель Туалетной Бумаги Встраиваемый N

0003860100 Полированная пов-ть

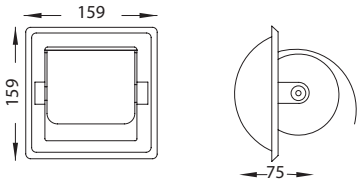

Держатель туалетной бумаги встраиваемый, изготовлен из нержавеющей стали AISI 304. Модель для 1 стандартного рулона. Поверхность полированная. Оснащен крепежным комплектом.

Модель	Размеры (мм)	Артикул	Обработка поверхности

Держатель Туалетной Бумаги DUPLO Горизонтальный Встраиваемый

0003500100 Полированная пов-ть

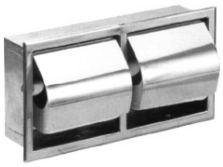

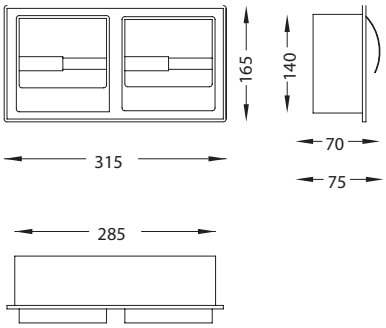

Держатель туалетной бумаги встраиваемый, изготовлен из нержавеющей стали AISI 304. Модель для 2 стандартных рулонов. Поверхность полированная. Оснащен крепежным комплектом.

Держатель Туалетной Бумаги DUPLO Вертикальный Встраиваемый

0003510100 Полированная пов-ть

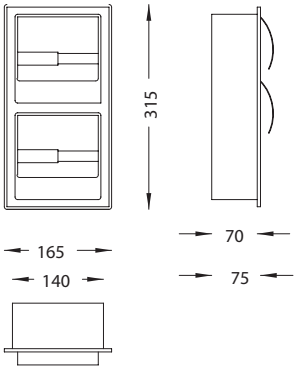

Держатель туалетной бумаги встраиваемый, изготовлен из нержавеющей стали AISI 304. Модель для 2 обычных рулонов. Поверхность полированная. Оснащен крепежным комплектом.

Мусорная корзина SD Встраиваемая

0013320000 Сатинированная пов-ть

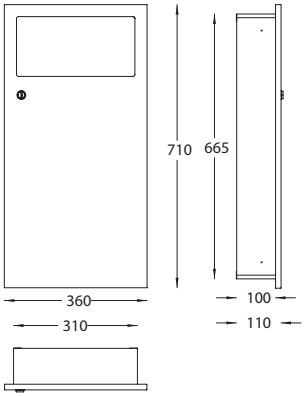

Мусорная корзина с поворотной крышкой, встраиваемая, изготовлена из нержавеющей стали AISI 304 толщиной 1,2 мм. Поверхность сатинированная. Емкость: 18 л. Оснащена замком и крепежным комплектом.

Интегрированная Панель 2F SD

0013680000 Сатинированная пов-ть

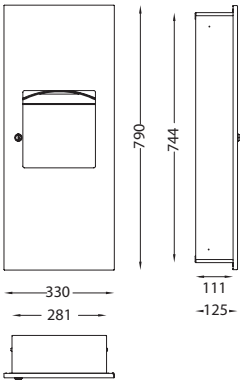

Интегрированная встраиваемая панель, изготовлена из нержавеющей стали AISI 304 толщиной 1,2 мм. Поверхность сатинированная. Укомплектована: мусорной корзиной (10 л) и диспенсером бумажных полотенец (400/600 ед.). Оснащена замком и крепежным комплектом.

Интегрированная Панель 3F SD

0013690000 Сатинированная пов-ть

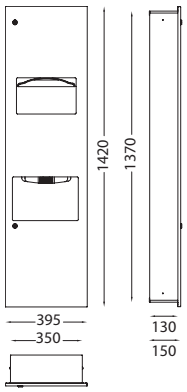

Интегрированная встраиваемая панель, изготовлена из нержавеющей стали AISI 304 толщиной 1,2 мм. Поверхность сатинированная. Укомплектована: мусорной корзиной (15 л), диспенсером бумажных полотенец (400/600 ед.) и автоматической электросушилкой для рук. Оснащена замком и крепежным комплектом.

Интегрированная Панель 4F SD

0013700000 Сатинированная пов-ть

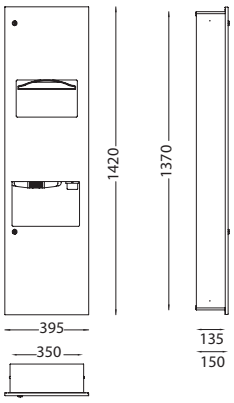

Интегрированная встраиваемая панель, изготовлена из нержавеющей стали AISI 304 толщиной 1,2 мм. Поверхность сатинированная. Укомплектована: мусорной корзиной (15 л), диспенсером бумажных полотенец (400/600 ед.), автоматической электросушилкой для рук и дозатором жидкого мыла. Оснащена замком и крепежным комплектом.

Разное

Информационные Таблички

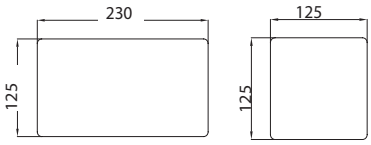

0011380000 “Комната для инвалидов мужского и женского пола” Сатинированная пов-ть
0011390000 “Место для пеленания” Сатинированная пов-ть
0011400000 “Мужская комната” Сатинированная пов-ть
0011410000 “Женская комната” Сатинированная пов-ть
0011420000 “WC” Сатинированная пов-ть

0011370000 “Комната для инвалидов” Сатинированная пов-ть

Информационная табличка для настенного монтажа, изготовлена из нержавеющей стали AISI 304 толщиной 1,2 мм. Поверхность сатинированная. Оснащена крепежным комплектом.

Пепельница BES

0001090100 Полированная пов-ть

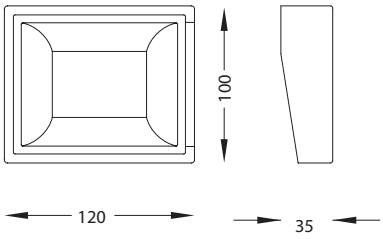

Пепельница для настенного монтажа, изготовлена из нержавеющей стали AISI 304. Поверхность полированная. Оснащена крепежным комплектом.

Модель	Размеры (мм)	Артикул	Обработка поверхности

Пеленальный стол Горизонтальный

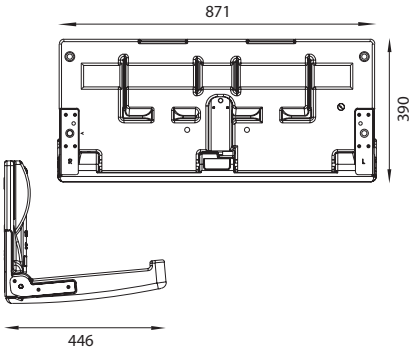

0001291600 Пеленальный стол Горизонтальный
Пластик

Пеленальный стол горизонтальный, для настенного монтажа. Белый пластик. Оснащен крепежным комплектом. Макс. выдерживаемый вес: 113 кг. Выдерживаемый вес зависит от типа стенки и произведенного монтажа.

Пеленальный стол Вертикальный

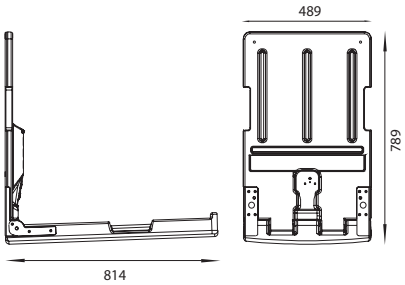

0001301600 Пеленальный стол Вертикальный
Пластик

Пеленальный стол вертикальный, для настенного монтажа. Белый пластик. Оснащен крепежным комплектом. Макс. выдерживаемый вес: 68 кг. Выдерживаемый вес зависит от типа стенки и произведенного монтажа.

ПИТЬЕВЫЕ ФОНТАНЧИКИ

ПИТЬЕВЫЕ ФОНТАНЧИКИ

Модель	Размеры (мм)	Артикул	Обработка поверхности

ПИТЬЕВЫЕ ФОНТАНЧИКИ

SLIDE

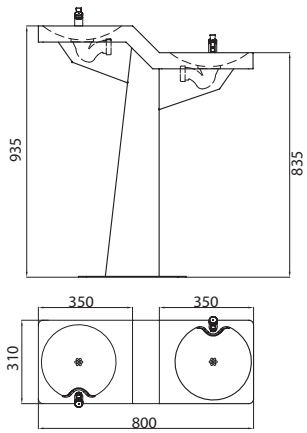

0810020000 Сатинированная пов-ть
0810020100 Полированная пов-ть
0810020001 Охлаждением Сатинированная пов-ть
0810020101 Охлаждением Полированная пов-ть

Питьевой фонтанчик для напольного монтажа, изготовлен из нержавеющей стали AISI 304 толщиной 1,5 мм. Чаша штампованная. Поверхность сатинированная или полированная. Оборудован краном для питья и сифоном 1 ½". Питьевой фонтанчик с 2 позициями разной высоты. Доступна функция охлаждения воды.

SLIDE Настенный

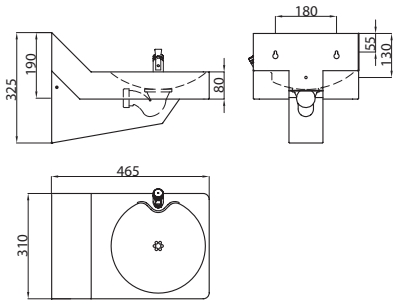

0811030000 Сатинированная пов-ть
0811030100 Полированная пов-ть

Питьевой фонтанчик для настенного монтажа, изготовлен из нержавеющей стали AISI 304 толщиной 1,5 мм. Чаша штампованная. Поверхность сатинированная или полированная. Оборудован краном для питья, сифоном 1 ½" и крепежным комплектом.

SXP

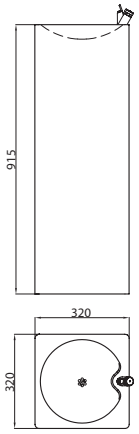

0810060000 Сатинированная пов-ть
0810060100 Полированная пов-ть

Питьевой фонтанчик для напольного монтажа, изготовлен из нержавеющей стали AISI 304 толщиной 1,5 мм. Чаша штампованная. Поверхность сатинированная или полированная. Оборудован краном для питья и клапаном 1 ¼".

SXP с Охлаждением

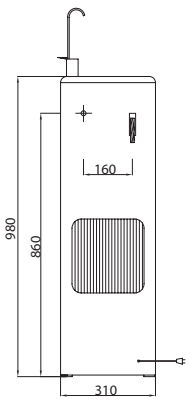

0800040000 Сатинированная пов-ть

Питьевой фонтанчик с охлаждением, для напольного монтажа, изготовлен из нержавеющей стали AISI 304. Чаша штампованная. Поверхность сатинированная. Оборудован краном для питья и краном для розлива воды в бутылки. Напряжение сети: 230 В - 50 Гц. Производительность: 60 л/ч. Маркировка CE.

SXS Настенный с Охлаждением

0801050000 Сатинированная пов-ть

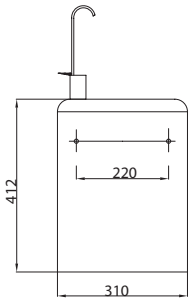

Питьевой фонтанчик с охлаждением, для настенного монтажа, изготовлен из нержавеющей стали AISI 304. Чаша штампованная. Поверхность сатинированная. Оборудован краном для питья, краном для розлива воды в бутылки и крепежным комплектом. Напряжение сети: 230 В - 50 Гц. Производительность: 30 л/ч. Маркировка CE.

SD Настенный

0811080000 Сатинированная пов-ть

0811080100 Полированная пов-ть

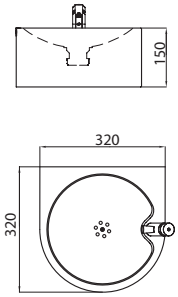

Питьевой фонтанчик настенный, изготовлен из нержавеющей стали AISI 304 толщиной 1,5 мм. Чаша штампованная. Поверхность сатинированная или полированная. Оборудован краном для питья, клапаном 1 ¼" и крепежным комплектом.

SD

0810090000 Сатинированная пов-ть

0810090100 Полированная пов-ть

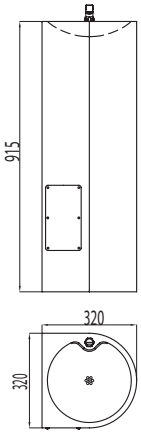

Питьевой фонтанчик для напольного монтажа, изготовлен из нержавеющей стали AISI 304 толщиной 1,5 мм. Чаша штампованная. Поверхность сатинированная или полированная. Оборудован краном для питья и клапаном 1 ¼".

ILHA

0810100000 Сатинированная пов-ть

0810100100 Полированная пов-ть

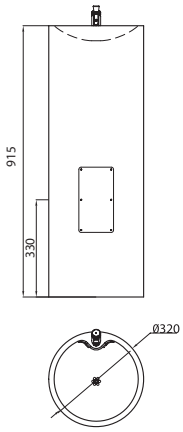

Питьевой фонтанчик для напольного монтажа, изготовлен из нержавеющей стали AISI 304 толщиной 1,5 мм. Чаша штампованная. Поверхность сатинированная или полированная. Оборудован краном для питья и клапаном 1 ¼".

Модель	Размеры (мм)	Артикул	Обработка поверхности

ILHA JR

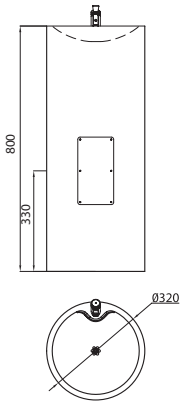

0810110000 Сатинированная пов-ть
0810110100 Полированная пов-ть

Питьевой фонтанчик для напольного монтажа, изготовлен из нержавеющей стали AISI 304 толщиной 1,5 мм. Чаша штампованная. Поверхность сатинированная или полированная. Оборудован краном для питья и клапаном 1 ¼".

SHARK N

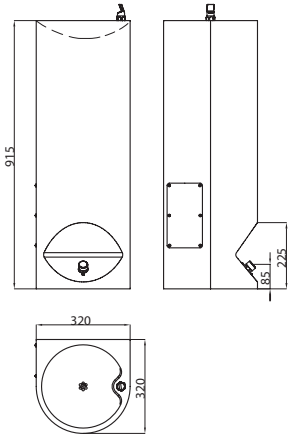

0810120000 Сатинированная пов-ть
0810120100 Полированная пов-ть

Питьевой фонтанчик для напольного монтажа, с управлением подачи воды педалью, изготовлен из нержавеющей стали AISI 304 толщиной 1,5 мм. Чаша штампованная. Поверхность сатинированная или полированная. Оборудован краном для питья, клапаном 1 ¼" и крепежным комплектом.

senda

ПЛАЖ

ДУШ

ДУШ

Душевая Колонна RECTA N

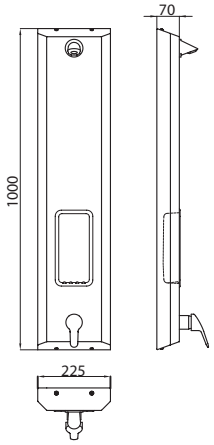

0511120001 Душевая колонна с мыльницей
Сатинированная пов-ть

Душевая колонна настенная, изготовлена из нержавеющей стали AISI 304 толщиной 1 мм. Поверхность сатинированная. Подвод воды задний. Оснащена мыльницей, смесителем, лейкой и крепежным комплектом. Опции: верхний подвод воды и/или порционно-нажимной смеситель.

Душевая Колонна RECTA N

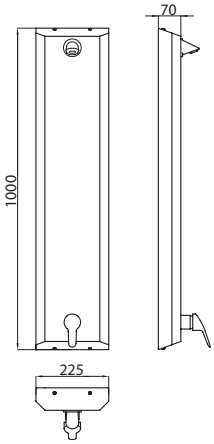

0511120002 Душевая колонна без мыльницы
Сатинированная пов-ть

Душевая колонна настенная, изготовлена из нержавеющей стали AISI 304 толщиной 1 мм. Поверхность сатинированная. Подвод воды задний. Оснащена смесителем, лейкой и крепежным комплектом. Опции: верхний подвод воды и/или порционно-нажимной смеситель.

Душевая Колонна RECTA N

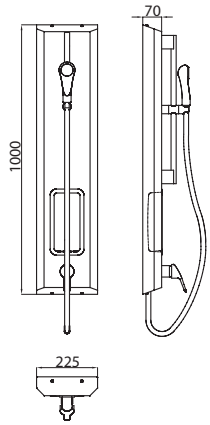

0511120003 Душевая колонна с мыльницей с регулируемым креплением для лейки
Сатинированная пов-ть

Душевая колонна настенная, изготовлена из нержавеющей стали AISI 304 толщиной 1 мм. Поверхность сатинированная. Оснащена мыльницей, смесителем, регулируемым креплением для лейки, съемной лейкой и крепежным комплектом. Опция: порционно-нажимной смеситель.

Душевая Колонна RECTA N

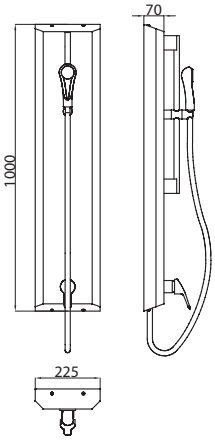

0511120004 Душевая колонна без мыльницы с регулируемым креплением для лейки
Сатинированная пов-ть

Душевая колонна настенная, изготовлена из нержавеющей стали AISI 304 толщиной 1 мм. Поверхность сатинированная. Оснащена смесителем, регулируемым креплением для лейки, съемной лейкой и крепежным комплектом. Опция: порционно-нажимной смеситель.

Душевая Колонна CANTO N

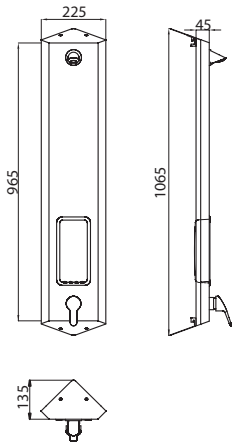

0511110001 Душевая колонна с мыльницей
Сатинированная пов-ть

Душевая колонна настенная для углового монтажа, изготовлена из нержавеющей стали AISI 304 толщиной 1 мм. Поверхность сатинированная. Подвод воды задний. Оснащена мыльницей, смесителем, лейкой и крепежным комплектом. Опции: верхний подвод воды и/или порционно-нажимной смеситель.

Душевая Колонна CANTO N

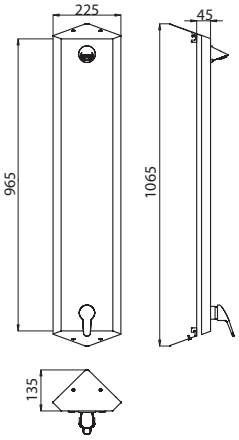

0511110002 Душевая колонна без мыльницы
Сатинированная пов-ть

Душевая колонна настенная для углового монтажа, изготовлена из нержавеющей стали AISI 304 толщиной 1 мм. Поверхность сатинированная. Подвод воды задний. Оснащена смесителем, лейкой и крепежным комплектом. Опции: верхний подвод воды и/или порционно-нажимной смеситель.

Душевая Колонна CANTO N

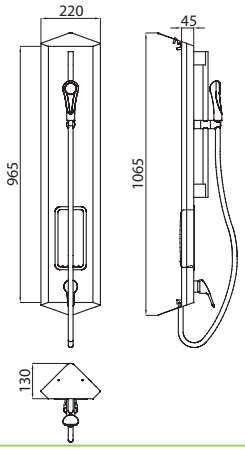

0511110003 Душевая колонна с мыльницей с регулируемым креплением для лейки
Сатинированная пов-ть

Душевая колонна настенная для углового монтажа, изготовлена из нержавеющей стали AISI 304 толщиной 1 мм. Поверхность сатинированная. Оснащена мыльницей, смесителем, регулируемым креплением для лейки, съемной лейкой и крепежным комплектом. Опция: порционно-нажимной смеситель.

Душевая Колонна CANTO N

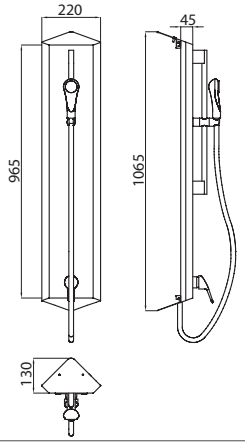

0511110004 Душевая колонна без мыльницы с регулируемым креплением для лейки
Сатинированная пов-ть

Душевая колонна настенная для углового монтажа, изготовлена из нержавеющей стали AISI 304 толщиной 1 мм. Поверхность сатинированная. Оснащена смесителем, регулируемым креплением для лейки, съемной лейкой и крепежным комплектом. Опция: порционно-нажимной смеситель.

Душ/Омыватель для ног ECO

0510140000 Сатинированная пов-ть

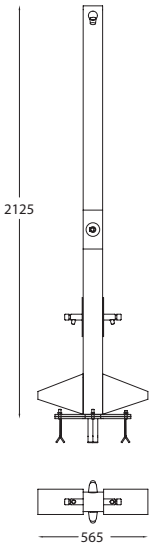

Душевая колонна и омыватель для ног напольные, изготовлены из нержавеющей стали AISI 304 толщиной 1,5 мм. Поверхность сатинированная. Всего позиций: 4. Оснащены 2 порционно-нажимными душевыми лейками, 2 порционно-нажимными кранами и крепежным комплектом.

Омыватель для ног ECO

0510150000 Сатинированная пов-ть

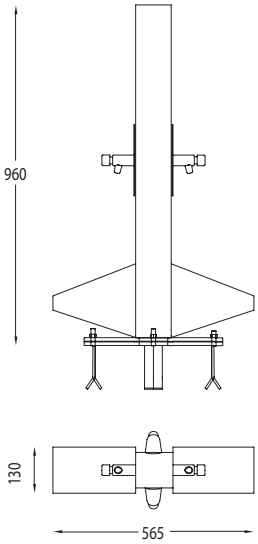

Омыватель для ног напольный, изготовлен из нержавеющей стали AISI 304 толщиной 1,5 мм. Поверхность сатинированная. Всего позиций: 2. Оснащен 2 порционно-нажимными кранами и крепежным комплектом.

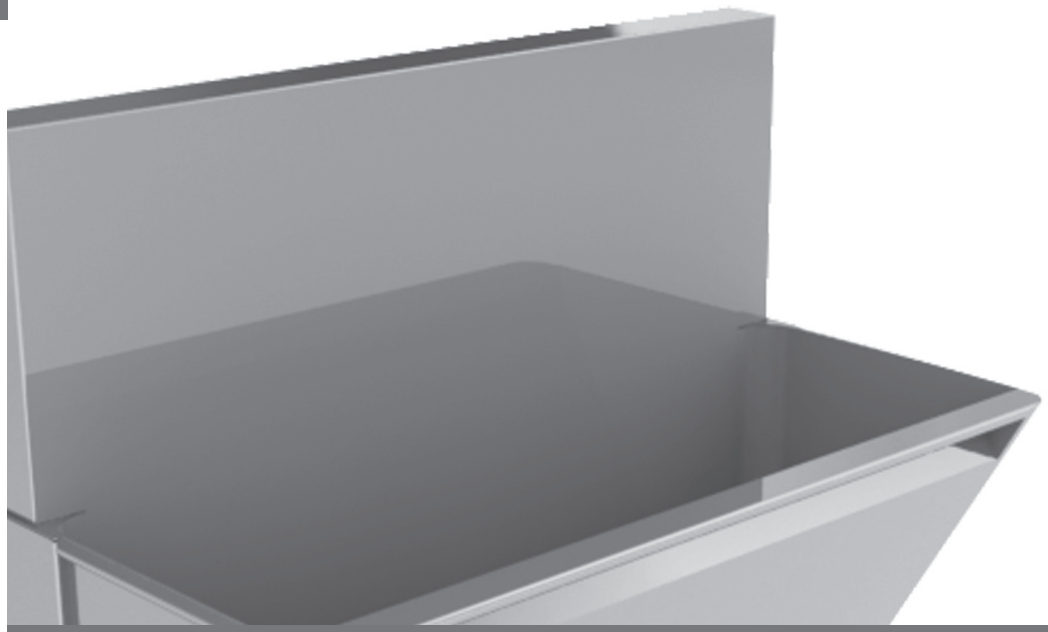

МЕДИЦИНСКОЕ И ПРОФЕССИОНАЛЬНОЕ ОБОРУДОВАНИЕ

МЕДИЦИНСКОЕ И ПРОФЕССИОНАЛЬНОЕ ОБОРУДОВАНИЕ

Медицинское оборудование

Умывальник Хирургический с высоким щитком от брызг

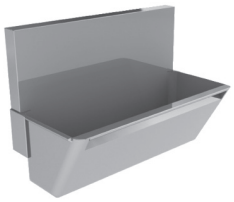

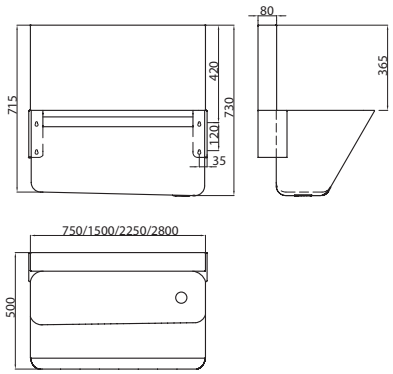

0711090001 750 мм (1 место для умывания)
Сатинированная пов-ть
0711100001 1500 мм (2 места для умывания)
Сатинированная пов-ть
0711110001 2250 мм (3 места для умывания)
Сатинированная пов-ть
0711120001 2800 мм (4 места для умывания)
Сатинированная пов-ть

Умывальник хирургический для настенного монтажа, с высоким щитком от брызг, изготовлен из нержавеющей стали AISI 304 толщиной 1,5 мм. Поверхность сатинированная. Слив справа. Варианты исполнение с 1, 2, 3 и 4 местами для умывания. Оснащен крепежным комплектом. Возможна комплектация клапаном 1 ¼" из хромированной латуни и комплектом из гусака и сенсора.

Умывальник Хирургический с низким щитком от брызг N

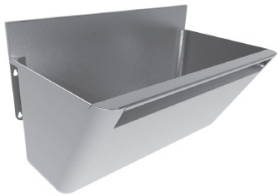

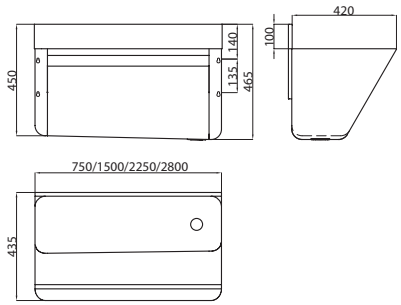

0711090002 750 мм (1 место для умывания)
Сатинированная пов-ть
0711100002 1500 мм (2 места для умывания)
Сатинированная пов-ть
0711110002 2250 мм (3 места для умывания)
Сатинированная пов-ть
0711120002 2800 мм (4 места для умывания)
Сатинированная пов-ть

Умывальник хирургический для настенного монтажа, с низким щитком от брызг, изготовлен из нержавеющей стали AISI 304 толщиной 1,5 мм. Поверхность сатинированная. Слив справа. Варианты исполнение с 1, 2, 3 и 4 местами для умывания. Оснащен крепежным комплектом. Возможна комплектация клапаном 1 ¼" из хромированной латуни.

Дозатор Мыла Медицинский N

0001140000 Сатинированная пов-ть

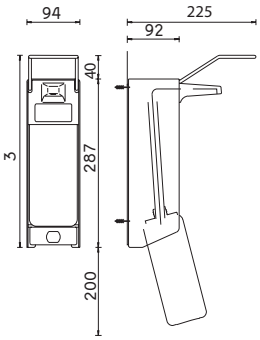

Дозатор жидкого мыла настенный. Корпус из сатинированной нержавеющей стали. Емкость: 1000 мл. Во избежание коррозии необходимо использовать жидкое мыло с нейтральным pH и без хлора. Оснащен крепежным комплектом.

Дозатор Мыла Медицинский Автоматический N

0001780000 Сатинированная пов-ть

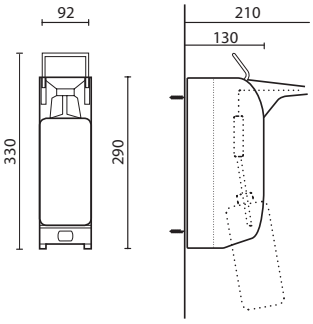

Дозатор жидкого мыла автоматический для настенного монтажа. Корпус из сатинированной нержавеющей стали. Емкость: 1000 мл. Во избежание коррозии необходимо использовать жидкое мыло с нейтральным pH и без хлора. Оснащен крепежным комплектом.

Ванночка BEBÉ

0513090000 Сатинированная пов-ть

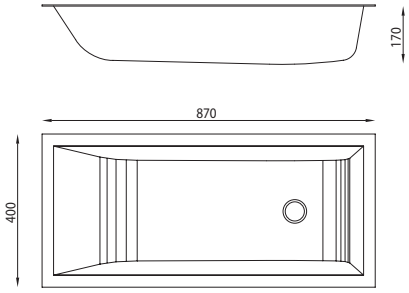

Ванночка для детей встраиваемая, изготовлена из нержавеющей стали AISI 304 толщиной 1,5 мм. Поверхность сатинированная.

Ванна SÉNIOR

0513100000 Сатинированная пов-ть

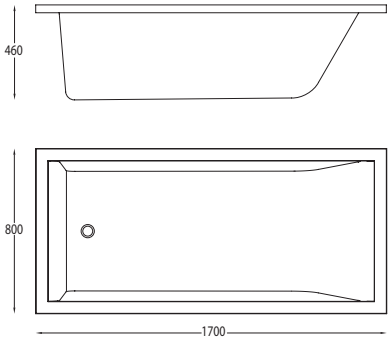

Ванна для взрослых встраиваемая, изготовлена из нержавеющей стали AISI 304 толщиной 2 мм. Поверхность сатинированная.

Мойка для Ног Медицинская Напольная

0710070000 Сатинированная пов-ть

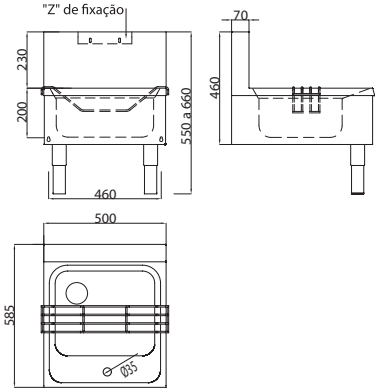

Мойка для ног медицинская напольная, изготовлена из нержавеющей стали AISI 304 толщиной 1,5 мм. Поверхность сатинированная. Укомплектована подставкой для ног, выдвижным смесителем и сливным клапаном 1 ¼". Оснащена крепежным комплектом.

Мойка для Ног Медицинская Настенная

0711070000 Сатинированная пов-ть

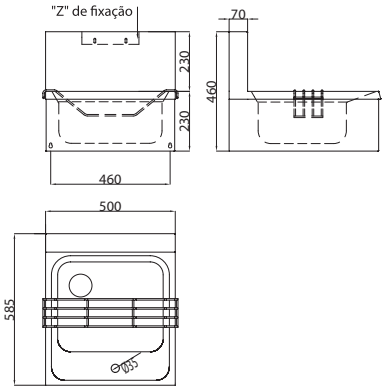

Мойка для ног медицинская настенная, изготовлена из нержавеющей стали AISI 304 толщиной 1,5 мм. Поверхность сатинированная. Укомплектована подставкой для ног, выдвижным смесителем и сливным клапаном 1 ¼". Оснащена крепежным комплектом.

Комплект Видуар/Раковина

0710140000 Сатинированная пов-ть

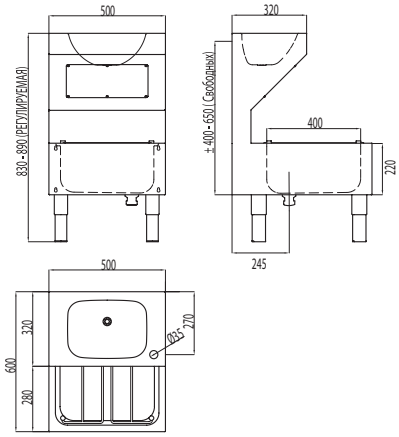

Комплект, состоящий из видуара и раковины, для напольного монтажа, изготовлен из нержавеющей стали AISI 304 толщиной 1,5 мм. Поверхность сатинированная. Укомплектован выдвижным смесителем и сливным клапаном 1 ¼".

Гипсовочный Стол

0711130000 Сатинированная пов-ть

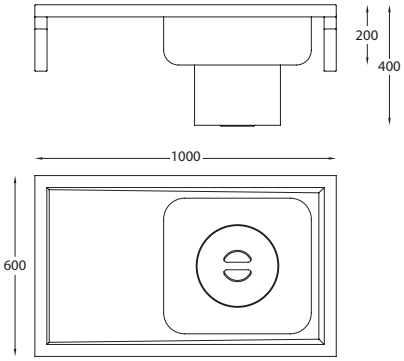

Гипсовочный стол настенный, изготовлен из нержавеющей стали AISI 304 толщиной 1,5 мм. Поверхность сатинированная. Укомплектован гипсоотстойником. Оснащен крепежным комплектом.

Тумба с Раковиной и Видуаром

0710010000 Сатинированная пов-ть

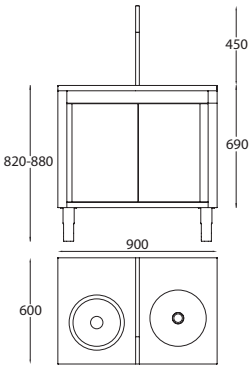

Тумба с раковиной и видуаром для напольного монтажа, изготовлена из нержавеющей стали AISI 304 толщиной 1,5 мм. Поверхность сатинированная. Смыв по периметру.

Мойка для Подкладных Суден

0713030000 Сатинированная пов-ть

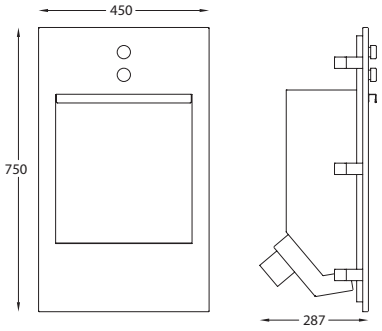

Мойка для подкладных суден встраиваемая, изготовлена из нержавеющей стали AISI 304 толщиной 1,5 мм. Поверхность сатинированная. Оснащена крепежным комплектом.

Медицинский Шкаф

1011010000 Сатинированная пов-ть

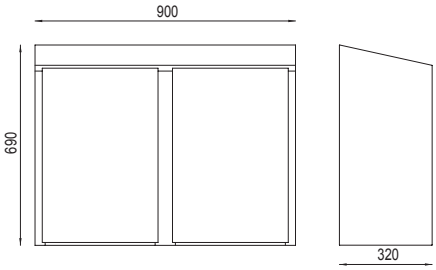

Шкаф медицинский настенный, изготовлен из нержавеющей стали AISI 304 толщиной 1 мм. Поверхность сатинированная. Шкаф с наклонным верхом. Оснащен крепежным комплектом. Другие размеры по запросу.

Стол-тумба Медицинский

1010020000 Сатинированная пов-ть

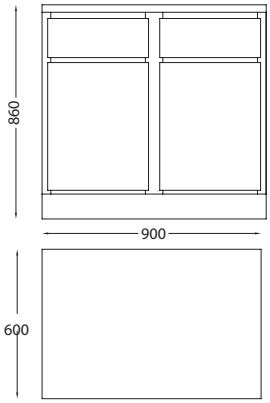

Стол-тумба медицинский для напольного монтажа, изготовлен из нержавеющей стали AISI 304 толщиной 1 мм. Поверхность сатинированная. Другие размеры по запросу.

Видуар на Ножках Напольный

0710150000 Сатинированная пов-ть

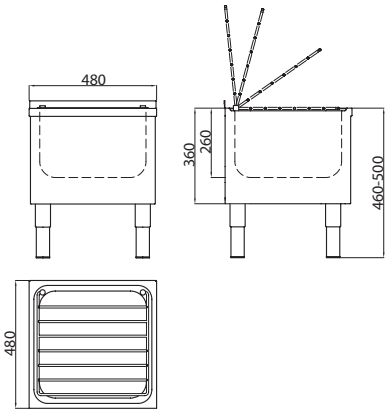

Видуар на ножках напольный, изготовлен из нержавеющей стали AISI 304 толщиной 1,2 мм. Поверхность сатинированная.

Видуар ILHA Coluna

0710160000 Сатинированная пов-ть

0710160100 Полированная пов-ть

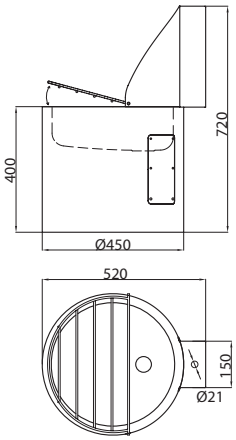

Видуар напольный, изготовлен из нержавеющей стали AISI 304 толщиной 1,5 мм. Поверхность сатинированная или полированная. Укомплектован порционно-нажимными краном.

Модель	Размеры (мм)	Артикул	Обработка поверхности

Видуар Настенный

0711170000 Сатинированная пов-ть

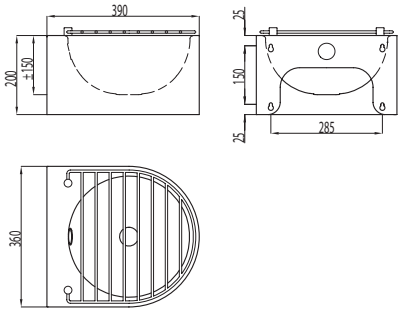

Видуар настенный, изготовлен из нержавеющей стали AISI 304 толщиной 1,5 мм. Поверхность сатинированная. Оснащен крепежным комплектом.

Видуар REDO Встраиваемый

0713180000 Сатинированная пов-ть
0713180100 Полированная пов-ть

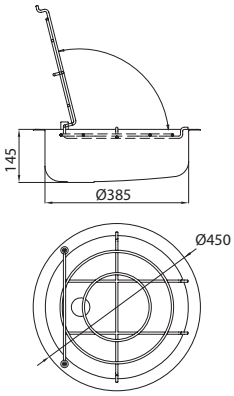

Видуар встраиваемый, изготовлен из нержавеющей стали AISI 304 толщиной 1,2 мм. Поверхность сатинированная или полированная.

Видуар XL P

0710200006 Сатинированная пов-ть Г Подвод
0710200106 Сатинированная пов-ть Г Подвод
0710200007 Полированная пов-ть В Подвод
0710200107 Полированная пов-ть В Подвод

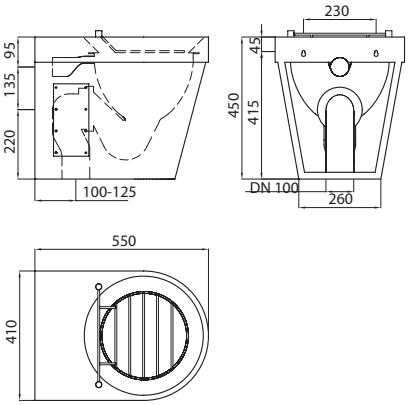

Видуар напольный, изготовлен из нержавеющей стали AISI 304 толщиной 1,5 мм. Поверхность сатинированная или полированная. Подвод и выпуск воды горизонтальные или вертикальные. Смыв по периметру. Болты с защитой от кражи.

Видуар XL S

0711210006 Сатинированная пов-ть Г Подвод
0711210106 Сатинированная пов-ть Г Подвод
0711210007 Полированная пов-ть В Подвод
0711210107 Полированная пов-ть В Подвод

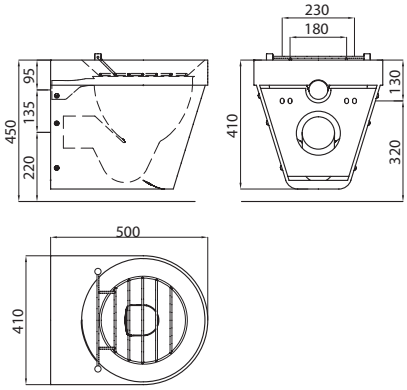

Видуар настенный, изготовлен из нержавеющей стали AISI 304 толщиной 1,5 мм. Поверхность сатинированная или полированная. Подвод воды горизонтальный или вертикальный. Выпуск горизонтальный. Смыв по периметру. Болты с защитой от кражи. Оснащен крепежным комплектом.

Видуар XL A

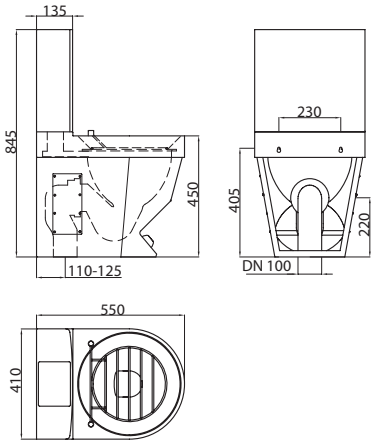

0710190005 Боковой Подвод Сатинированная пов-ть
0710190105 Боковой Подвод Полированная пов-ть
0710190005 Нижний Подвод Сатинированная пов-ть
0710190105 Нижний Подвод Полированная пов-ть

Видуар напольный, изготовлен из нержавеющей стали AISI 304 толщиной 1,5 мм. Поверхность сатинированная или полированная. Подвод воды нижний или боковой. Выпуск горизонтальный или вертикальный. Смыв по периметру. Болты с защитой от кражи.

ШКАФЫ TI

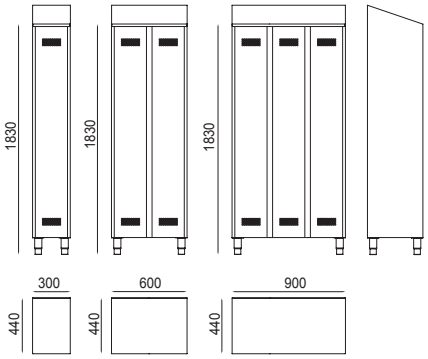

1010060000 Шкаф SIMPLES TI Сатинированная пов-ть
1010070000 Шкаф DUPLO TI Сатинированная пов-ть
1010080000 Шкаф TRIPLO TI Сатинированная пов-ть
N 1010060001 Шкаф SIMPLES TI с 2 дверцами Сатинированная пов-ть
N 1010070002 Шкаф DUPLO TI с 4 дверцами Сатинированная пов-ть
N 1010080003 Шкаф TRIPLO TI с 6 дверцами Сатинированная пов-ть

Шкаф напольный с 1, 2, 3, 4 или 6 дверцами, изготовлен из нержавеющей стали AISI 304 толщиной 0,8 мм. Поверхность сатинированная. Шкаф с наклонным верхом.

УНИТАЗЫ

MONOBLOCO 0021

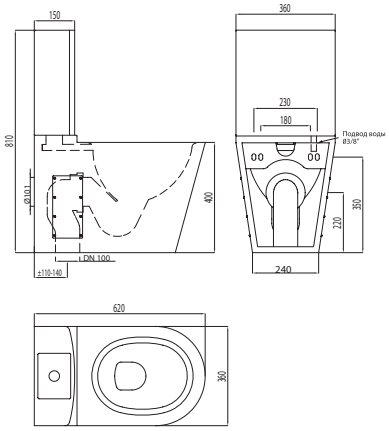

0110170002 Сатинированная пов-ть Нижний Подвод
0110170102 Полированная пов-ть Нижний Подвод

Унитаз напольный с бачком с двойным механизмом слива, изготовлен из нержавеющей стали AISI 304 толщиной 1,5 мм. Поверхность сатинированная или полированная. Подвод воды нижний. Выпуск горизонтальный или вертикальный. Смыв по периметру. Болты с защитой от кражи. Соответствует норме EN 997 для слива объемом 6 л.

MONOBLOCO SHARK

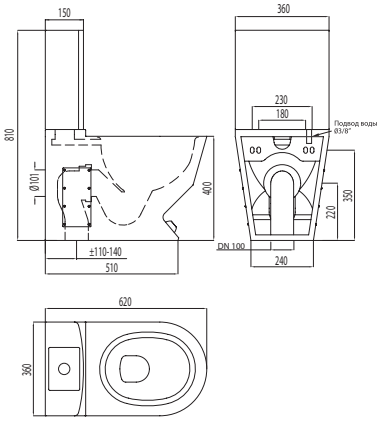

0110270002 Сатинированная пов-ть
0110270102 Полированная пов-ть

Унитаз напольный с бачком, изготовлен из нержавеющей стали AISI 304 толщиной 1,5 мм. Поверхность сатинированная или полированная. Подвод воды нижний. Выпуск горизонтальный или вертикальный. Смыв по периметру. Болты с защитой от кражи. Соответствует норме EN 997 для слива объемом 6 л.

MONOBLOCO FIRST S

0112220002 Сатинированная пов-ть
0112220102 Полированная пов-ть

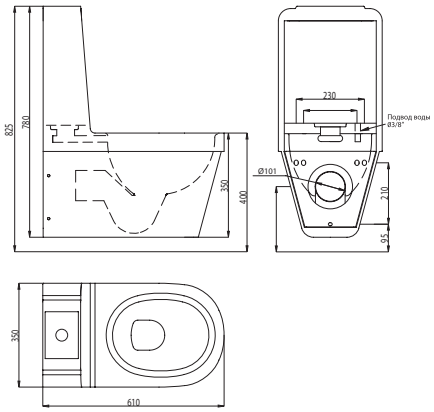

Унитаз подвесной с бачком с двойным механизмом слива. Изготовлен из нержавеющей стали AISI 304 толщиной 1,5 мм. Поверхность сатинированная или полированная. Подвод воды нижний. Выпуск горизонтальный. Смыв по периметру. Болты с защитой от кражи. Соответствует норме EN 997 для слива объемом 6 л.

Сиденья с Крышкой для Унитаза

Сиденье для Унитаза 0021/700/ FIRST/SHARK CO VR

1108021601 Черный Пластик

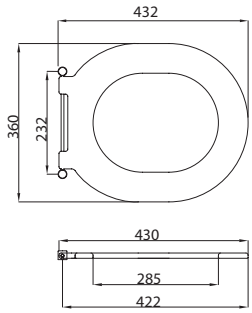

Антивандальное сиденье для унитаза изготовлено из черного пластика. Оснащено крепежным комплектом.

Сиденье с крышкой Унитаз 0021/700/SHARK CO VR N

1108251601 Черный Пластик

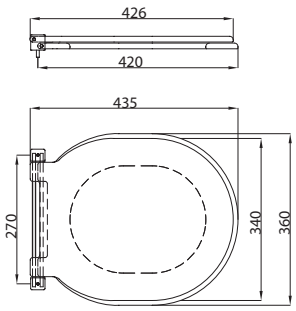

Сиденье с крышкой для унитаза из черного пластика. С антивандальной защитой. Оснащено крепежным комплектом.

Сиденье с крышкой Унитаз 0021/700/SHARK/FIRST CO N

1108121801 Черный
1108121802 Белый
1108231801 Мех. Плавного Опускания Черный
1108231802 Мех. Плавного Опускания Белый

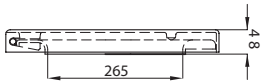

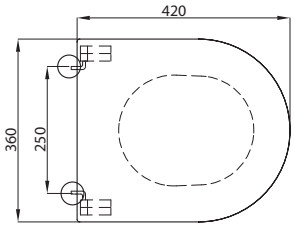

Сиденье с крышкой для унитаза из дюропласта. Цвета в наличии: черный и белый. В наличии модель с механизмом плавного опускания. Оснащено крепежным комплектом.

Профессиональное оборудование

Рукомойник COLUNA

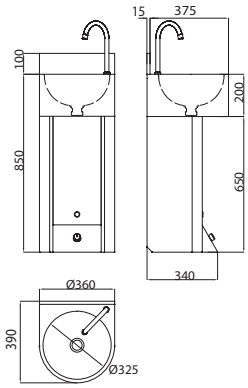

0210010003 Сатинированная
0210010103 Полированная

Рукомойник напольный, изготовлен из нержавеющей стали AISI 304 толщиной 1 мм. Чаша штампованная. Поверхность сатинированная или полированная. Отверстие под кран Ø 22 мм справа. Отверстие под перелив по выбору. Оснащен гусаком, порционно-нажимной педалью, сливным клапаном 1 ¼" и крепежным комплектом.

Рукомойник SXL

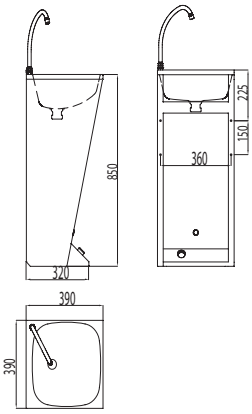

0210050003 Сатинированная
0210050103 Полированная

Рукомойник напольный, изготовлен из нержавеющей стали AISI 304 толщиной 1 мм. Чаша штампованная. Поверхность сатинированная или полированная. Отверстие под кран Ø 22 мм справа. Отверстие под перелив по выбору. Оснащен гусаком, порционно-нажимной педалью, сливным клапаном 1 ¼" и крепежным комплектом.

Рукомойник SXS

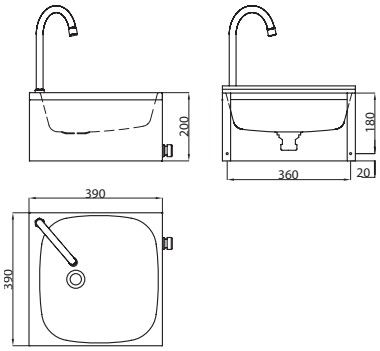

0211060003 Сатинированная
0211060103 Полированная

Рукомойник настенный, изготовлен из нержавеющей стали AISI 304 толщиной 1 мм. Чаша штампованная. Поверхность сатинированная или полированная. Отверстие под кран Ø 22 мм справа. Отверстие под перелив по выбору. Оснащен гусаком, порционно-нажимным клапаном, сливным клапаном 1 ¼" и крепежным комплектом.

Рукомойник FEMORAL

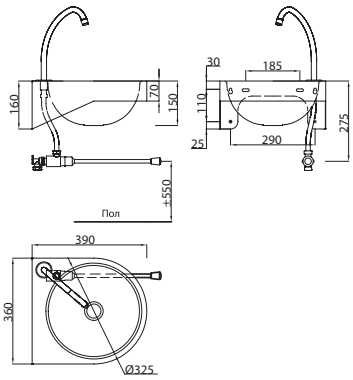

0211030003 Сатинированная
0211030103 Полированная

Рукомойник настенный, изготовлен из нержавеющей стали AISI 304 толщиной 1,2 мм. Чаша штампованная. Поверхность сатинированная или полированная. Отверстие под кран Ø 22 мм справа. Отверстие под перелив по выбору. Оснащен гусаком, бедренным порционно-нажимным механизмом, сливным клапаном 1 ¼" и крепежным комплектом.

Мойка для обуви

0710040000 Сатинированная пов-ть

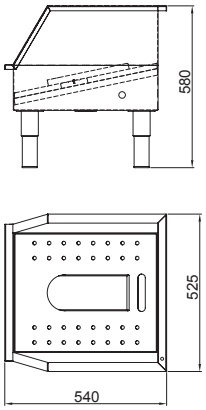

Мойка для обуви напольная, изготовлена из нержавеющей стали AISI 304 толщиной 1,5 мм. Поверхность сатинированная. Подвод воды ½" и выпуск 1 ¼".

Мойка для Одежды Встраиваемая

0713080000 Сатинированная пов-ть

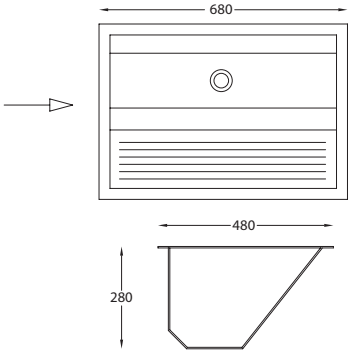

Мойка для одежды встраиваемая, изготовлена из нержавеющей стали AISI 304 толщиной 1 мм. Поверхность сатинированная.

Мойка для Одежды Настенная

0711080000 Сатинированная пов-ть

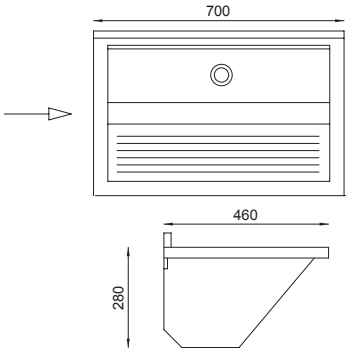

Мойка для одежды настенная, изготовлена из нержавеющей стали AISI 304 толщиной 1 мм. Поверхность сатинированная. Оснащена крепежным комплектом.

Раковина для Сплевывания

0711020000 Сатинированная пов-ть
0711020100 Полированная пов-ть

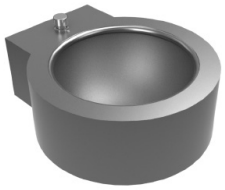

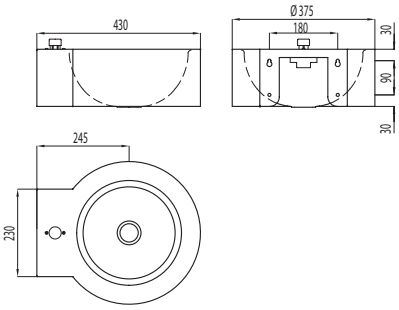

Раковина для сплевывания настенная, изготовлена из нержавеющей стали AISI 304 толщиной 1,5 мм. Поверхность сатинированная или полированная. Со смывом по периметру и порционно-нажимными краном. Оснащена крепежным комплектом.

Фонтан для Промывки Глаз / Аварийный Душ

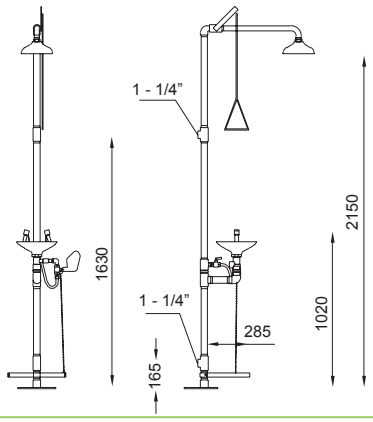

0700052000 Фонтан для Промывки Глаз / Аварийный Душ

Аварийный душ с фонтаном для промывки глаз, для напольного монтажа. Со встроенными командами управления. Комплект окрашен эпоксидной эмалью зеленого цвета и приемник изготовлен из нержавеющей стали AISI 304. Маркировка CE.

Аварийный Фонтан для Промывки Глаз

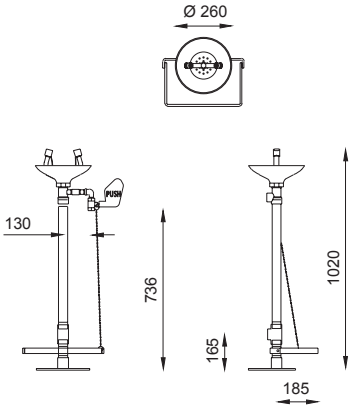

0700062000 Аварийный Фонтан для Промывки Глаз

Аварийный фонтан для промывки глаз, для напольного монтажа. Со встроенными командами управления. Комплект окрашен эпоксидной эмалью зеленого цвета и приемник изготовлен из нержавеющей стали AISI 304. Маркировка CE.

ШКАФЫ

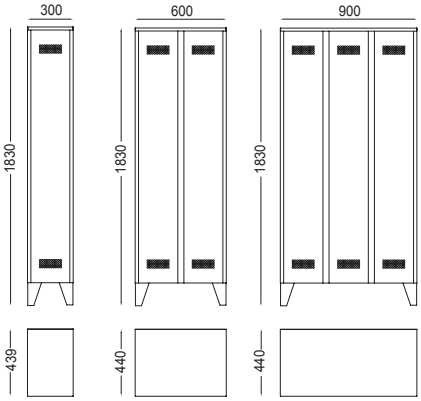

1010030000 SIMPLES Сатинированная пов-ть
1010040000 DUPLO Сатинированная пов-ть
1010050000 TRIPLE Сатинированная пов-ть
N 1010030001 SIMPLES с 2 дверцами Сатинированная пов-ть
N 1010040002 DUPLO с 4 дверцами Сатинированная пов-ть
N 1010050003 TRIPLO с 6 дверцами Сатинированная пов-ть

Шкаф напольный с 1, 2, 3, 4 или 6 дверцами, изготовлен из нержавеющей стали AISI 304 толщиной 0,8 мм. Поверхность сатинированная.

Санитарная Кабина

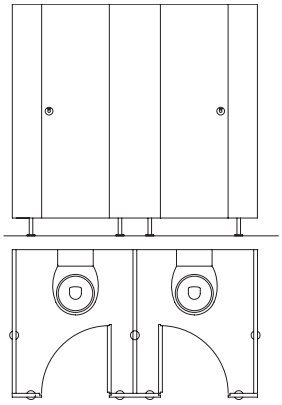

1010090000 Сатинированная пов-ть
1010091900 Декоративная пов-ть

Кабина санитарная для напольного монтажа, изготовлена из нержавеющей стали AISI 304 толщиной 1,5 мм. Поверхность сатинированная. Толщина дверей и панелей 32 мм. Оснащена замком с надписью «Свободно/Занято». Размеры по запросу.

Медицинский Кран для Мытья Подкладных Суден

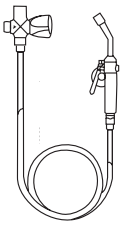

1508042000 Медицинский кран для мытья подкладных суден со шлангом для настенного монтажа

Медицинский кран для мытья подкладных суден со шлангом для настенного монтажа

1508232000 Комплект Гусак и Сенсор RS 9 В

1508242000 Комплект Гусак и Сенсор RS 230 В

1508252000 Комплект Гусак и Сенсор BD 9 В

1508262000 Комплект Гусак и Сенсор BD 230 В

Клапан 1 ¼” для Хирургического Умывальника

1508112000 Клапан 1 ¼” для Хирургического Умывальника

senda

ОБОРУДОВАНИЕ ДЛЯ ИНВАЛИДОВ

ОБОРУДОВАНИЕ ДЛЯ ИНВАЛИДОВ

Сантехника для инвалидов

Раковина FRAJU MR

0211440015 Сатинированная
0211440115 Полированная

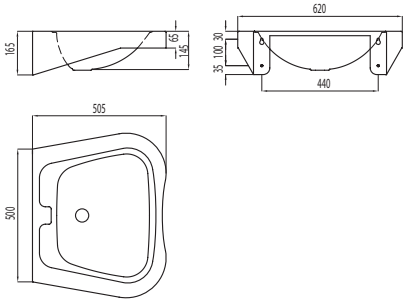

Раковина настенная, изготовлена из нержавеющей стали AISI 304 толщиной 1,2 мм. Чаша штампованная. Поверхность сатинированная или полированная. Отверстие под перелив по выбору. Центральное отверстие под кран или смеситель (Ø 22 мм/Ø 35 мм) по выбору. Оснащена сливным клапаном 1 ¼" и крепежным комплектом.

Зеркало с Наклонной Конструкцией для Инвалидов

0011250000 Стеклянное Зеркало для Инвалидов в Раме из Сатинированной Нержавеющей Стали с Наклонной Конструкцией

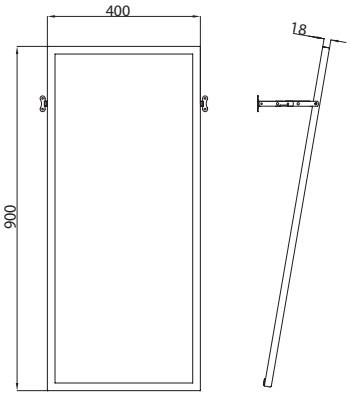

Стеклянное зеркало толщиной 5 мм в раме из сатинированной нержавеющей стали AISI 304, с наклонной конструкцией, для настенного монтажа. Оснащено крепежным комплектом.

Унитаз 700 P

0110070001 Сатинированная пов-ть Г Подвод Напольный
0110070101 Полированная пов-ть Г Подвод Напольный

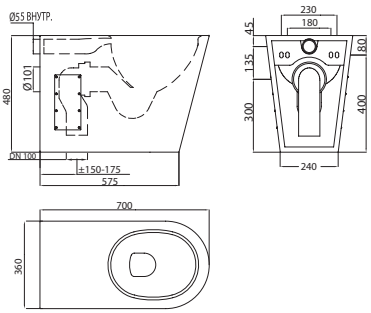

Унитаз напольный, изготовлен из нержавеющей стали AISI 304 толщиной 1,5 мм. Поверхность сатинированная или полированная. Подвод воды и выпуск горизонтальные или вертикальные. Смыв по периметру. Болты с защитой от кражи. Соответствует норме EN 997 для слива объемом 6 л. посредством расходомера или автослива.

Унитаз 700 S

0112080001 Сатинированная пов-ть Г Подвод Напольный
0112080101 Полированная пов-ть Г Подвод Напольный

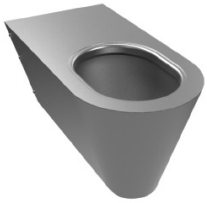

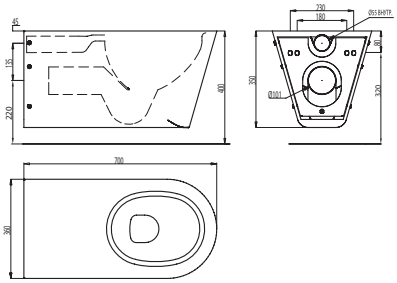

Унитаз подвесной, изготовлен из нержавеющей стали AISI 304 толщиной 1,5 мм. Поверхность сатинированная или полированная. Подвод воды горизонтальный или вертикальный. Выпуск горизонтальный. Смыв по периметру. Болты с защитой от кражи. Соответствует норме EN 997 для слива объемом 6 л. посредством расходомера или автослива.

Унитаз MONOBLOCO 700 MR

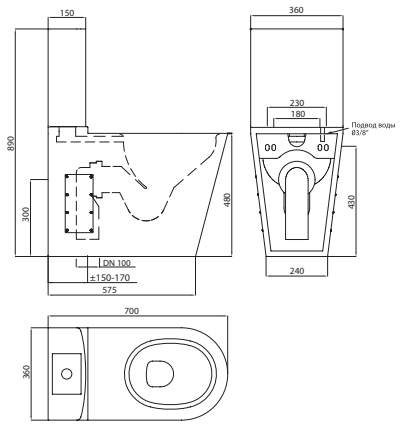

0110190002 Сатинированная пов-ть Нижний Подвод
0110190102 Полированная пов-ть Нижний Подвод

Унитаз напольный с бачком с двойным механизмом слива, изготовлен из нержавеющей стали AISI 304 толщиной 1,5 мм. Поверхность сатинированная или полированная. Подвод воды нижний или боковой. Выпуск горизонтальный или вертикальный. Смыв по периметру. Болты с защитой от кражи. Соответствует норме EN 997 для слива объемом 6 л.

Сиденье с крышкой Унитаз 0021/700/SHARK/FIRST CO N

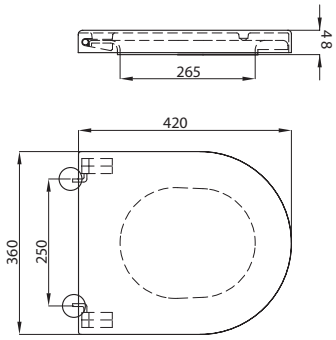

1108121801 Черный
1108121802 Белый
1108231801 Мех. Плавного Опускания Черный
1108231802 Мех. Плавного Опускания Белый

Сиденье с крышкой для унитаза из дюропласта. Цвета в наличии: черный и белый. В наличии модель с механизмом плавного опускания. Оснащено крепежным комплектом.

Сиденье с крышкой Унитаз MR

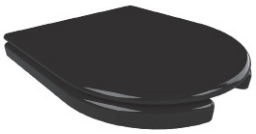

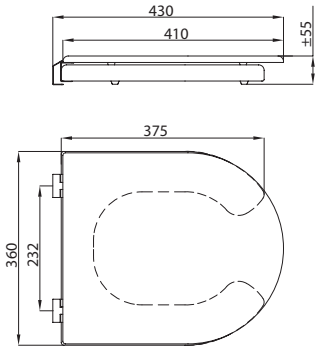

1108201001 Черный
1108201002 Белый
1108201003 Серый

Сиденье с крышкой для унитаза из лакированного МДФ. Цвета в наличии: черный, белый и серый. Оснащено крепежным комплектом.

Душевой Поддон MR

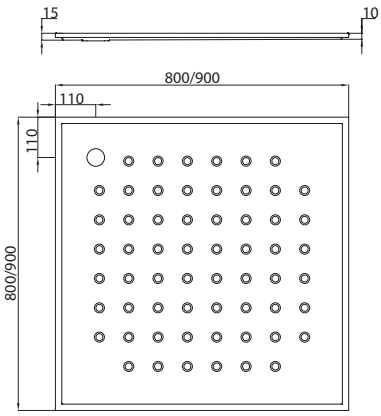

0513050000 80 x 80 Сатинированная пов-ть
0513060000 90 x 90 Сатинированная пов-ть

Встраиваемый душевой поддон, изготовлен путем штамповки из нержавеющей стали AISI 304 толщиной 1,5 мм. С противоскользящей сатинированной поверхностью.

Модель	Размеры (мм)	Артикул	Обработка поверхности

Поручни

Поручень Откидной 1E

0911170001 Сатинированная пов-ть

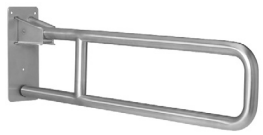

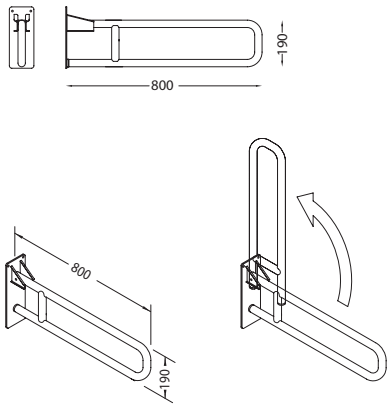

Поручень откидной по вертикали, для настенного монтажа, изготовлен из трубы Ø 32 мм из нержавеющей стали AISI 304 толщиной 1,5 мм. Поверхность сатинированная или с белым полиамидным покрытием. Возможна установка декоративных накладок на матовой поверхности. Оснащен крепежным комплектом.

Поручень Откидной 1E SR с Держателем для Туалетной Бумаги

0911180001 Сатинированная пов-ть

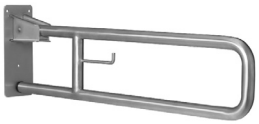

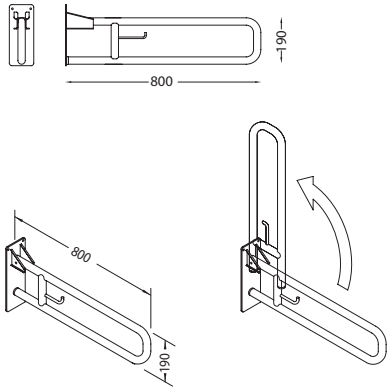

Поручень откидной по вертикали, для настенного монтажа, с держателем для туалетной бумаги, изготовлен из трубы Ø 32 мм из нержавеющей стали AISI 304 толщиной 1,5 мм. Поверхность сатинированная или с белым полиамидным покрытием. Возможна установка декоративных накладок на матовой поверхности. Оснащен крепежным комплектом.

Поручень Откидной 2E

0911190001 Сатинированная пов-ть

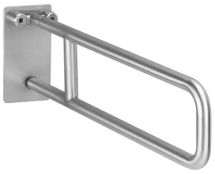

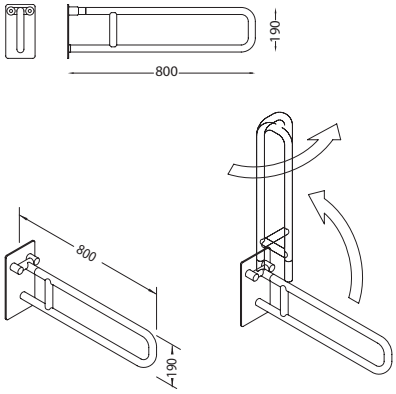

Поручень откидной по вертикали и горизонтали, для настенного монтажа, изготовлен из трубы Ø 32 мм из нержавеющей стали AISI 304 толщиной 1,5 мм. Поверхность сатинированная или с белым полиамидным покрытием. Возможна установка декоративных накладок на матовой поверхности. Оснащен крепежным комплектом.

Стойка с Откидным Поручнем

0910150001 Сатинированная пов-ть

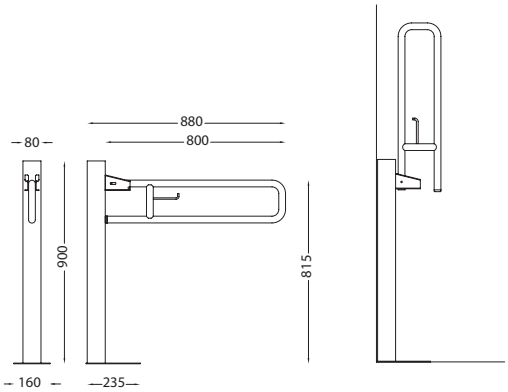

Стойка с откидным поручнем по вертикали, для напольного монтажа, изготовлена из трубы Ø 32 мм из нержавеющей стали AISI 304 толщиной 1,5 мм. Поверхность сатинированная или с белым полиамидным покрытием. Возможна установка декоративных накладок на матовой поверхности. Оснащен крепежным комплектом.

Поручень Откидной с Ножкой-Опорой

0911160001 Сатинированная пов-ть

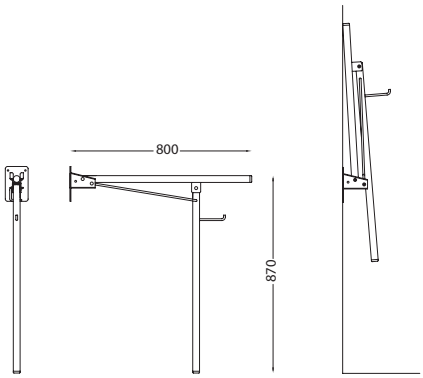

Поручень настенный с углом 135º, изготовлен из трубы Ø 32 мм из нержавеющей стали AISI 304 толщиной 1,5 мм. Поверхность сатинированная или с белым полиамидным покрытием. Возможна установка декоративных накладок на матовой поверхности. Оснащен крепежным комплектом.

Поручень SIMPLES

0911060001 300 мм Сатинированная пов-ть
0911070001 500 мм Сатинированная пов-ть
N 0911240001 600 мм Сатинированная пов-ть
0911080001 700 мм Сатинированная пов-ть

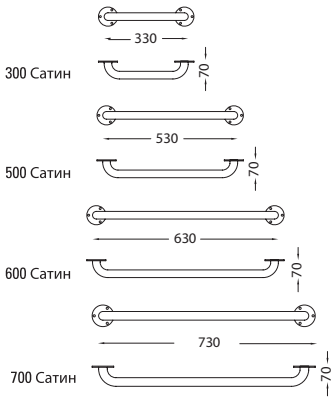

Поручень прямой для настенного монтажа, изготовлен из трубы Ø 32 мм из нержавеющей стали AISI 304 толщиной 1,5 мм. Поверхность сатинированная или с белым полиамидным покрытием. Размеры в наличии: 300, 500, 600 и 700 мм. Возможна установка декоративных накладок на матовой поверхности. Оснащен крепежным комплектом.

Поручень 135º

0911050001 Сатинированная пов-ть

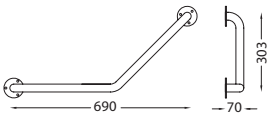

Поручень настенный с углом 135º, изготовлен из трубы Ø 32 мм из нержавеющей стали AISI 304 толщиной 1,5 мм. Поверхность сатинированная или с белым полиамидным покрытием. Возможна установка декоративных накладок на матовой поверхности. Оснащен крепежным комплектом.

Поручень Настенный 90º

0911090001 Левосторонний Сатинированная пов-ть
0911100001 Правосторонний Сатинированная пов-ть

Левосторонний

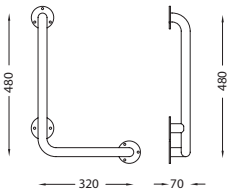

Левосторонний

Правосторонний

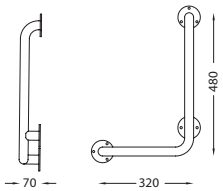

Правосторонний

Поручень настенный с углом 90º, изготовлен из трубы Ø 32 мм из нержавеющей стали AISI 304 толщиной 1,5 мм. Поверхность сатинированная или с белым полиамидным покрытием. Варианты исполнения: левосторонний и правосторонний. Возможна установка декоративных накладок на матовой поверхности. Оснащен крепежным комплектом.

Модель	Размеры (мм)	Артикул	Обработка поверхности

Поручень Настенный DUO

0911010001 Сатинированная пов-ть

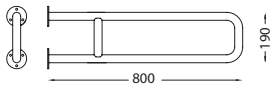

Поручень настенный, изготовлен из трубы Ø 32 мм из нержавеющей стали AISI 304 толщиной 1,5 мм. Поверхность сатинированная или с белым полиамидным покрытием. Возможна установка декоративных накладок на матовой поверхности. Оснащен крепежным комплектом.

Поручень Настенный TRI

0911020001 Левосторонний Сатинированная пов-ть
0911030001 Правосторонний Сатинированная пов-ть

Левосторонний

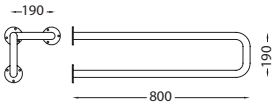

Левосторонний

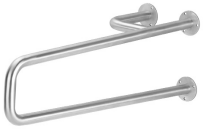

Правосторонний

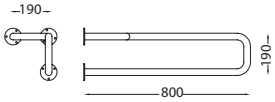

Правосторонний

Поручень настенный с дополнительной левосторонней или правосторонней опорой, изготовлен из трубы Ø 32 мм из нержавеющей стали AISI 304 толщиной 1,5 мм. Поверхность сатинированная или с белым полиамидным покрытием. Возможна установка декоративных накладок на матовой поверхности. Оснащен крепежным комплектом.

Поручень Стена/Стена Горизонтальный

0911040001 Сатинированная пов-ть

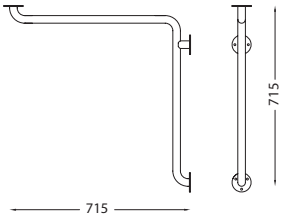

Поручень с углом 90º и креплением к 2 стенам, изготовлен из трубы Ø 32 мм из нержавеющей стали AISI 304 толщиной 1,5 мм. Поверхность сатинированная или с белым полиамидным покрытием. Возможна установка декоративных накладок на матовой поверхности. Оснащен крепежным комплектом.

Поручень Стена/Стена Горизонтально-Вертикальный

0911110001 Левосторонний Сатинированная пов-ть
0911120001 Правосторонний Сатинированная пов-ть

Левосторонний

Правосторонний

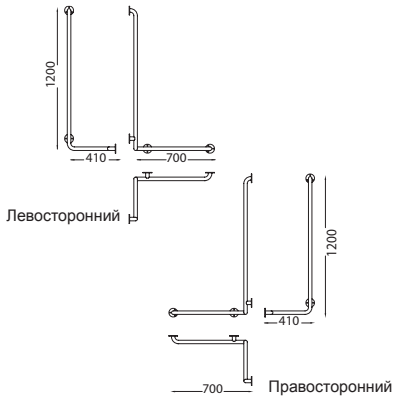

Поручень с креплением к 2 стенам, изготовлен из трубы Ø 32 мм из нержавеющей стали AISI 304 толщиной 1,5 мм. Поверхность сатинированная или с белым полиамидным покрытием. Варианты исполнения: левосторонний и правосторонний. Возможна установка декоративных накладок на матовой поверхности. Оснащен крепежным комплектом.

Поручень Стена/Пол II II

0918260001 Левосторонний Сатинированная пов-ть
0918270001 Правосторонний Сатинированная пов-ть

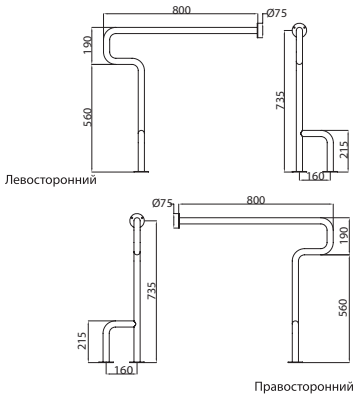

Поручень с креплением к стене и к полу, изготовлен из трубы Ø 32 мм из нержавеющей стали AISI 304 толщиной 1,5 мм. Поверхность сатинированная или с белым полиамидным покрытием. Варианты исполнения: левосторонний и правосторонний. Возможна установка декоративных накладок на матовой поверхности. Оснащен крепежным комплектом.

Сиденье Откидное 400 мм x 400 мм

0911200001 Сатинированная пов-ть

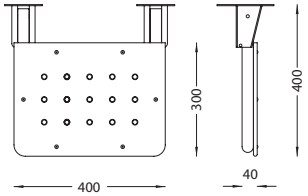

Сиденье откидное для настенного монтажа, конструкция изготовлена из нержавеющей стали AISI 304, а сиденье - из пластика. Поверхность сатинированная. Оснащено крепежным комплектом.

Сиденье Откидное 700 мм x 400 мм

0911210001 Сатинированная пов-ть

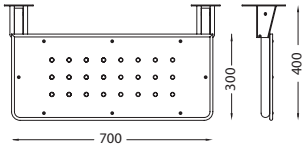

Сиденье откидное для настенного монтажа, с конструкцией из нержавеющей стали AISI 304 и сиденьем из пластика. Поверхность сатинированная. Оснащено крепежным комплектом.

Сиденье для Душа

0918220001 Сатинированная пов-ть

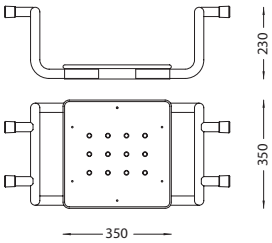

Сиденье для душа, с конструкцией из нержавеющей стали AISI 304 и сиденьем из пластика. Поверхность сатинированная. Регулировка по ширине.

Сиденье для Душа Откидное и Съемное

0918230001 Сатинированная пов-ть

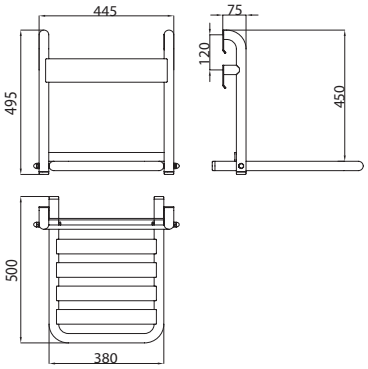

Сиденье для душа откидное и съемное, для настенного монтажа на 2 уровнях. Изготовлено из нержавеющей стали AISI 304. Поверхность сатинированная.

www.senda.pt

www.mt-opt.ru

ИНДЕКС АРТИКУЛОВ

ИНДЕКС АРТИКУЛОВ

Артикул	Модель
АКСЕССУАРЫ	
0000010000	Мусорный Бак с Педалью 5 л. Сатинированная пов-ть
0000010100	Мусорный Бак с Педалью 5 л. Полированная пов-ть
0000020000	Мусорный Бак с Педалью 12 л. Сатинированная пов-ть
0000020100	Мусорный Бак с Педалью 12 л. Полированная пов-ть
0000030000	Мусорный Бак с Педалью 20 л. Сатинированная пов-ть
0000030100	Мусорный Бак с Педалью 20 л. Полированная пов-ть
0011040000	Крючок для одежды Плавающий Сатинированная пов-ть
0011720000	Крючок для одежды с Ограничителем Сатинированная пов-ть
0001050100	Крючок для одежды BES Полированная пов-ть
0011060000	Крючок для одежды DUPLO Сатинированная пов-ть
0011070000	Крючок для одежды SIMPLES Сатинированная пов-ть
0001090100	Пепельница BES Полированная пов-ть
0001100000	Контейнер Гигиенический Сатинированная пов-ть
0003110000	Диспенсер Бумажных Салфеток Встраиваемый Сатинированная пов-ть
0013120000	Диспенсер Бумажных Полотенец SD Встраиваемый Сатинированная пов-ть
0011120000	Диспенсер Бумажных Полотенец SD Сатинированная пов-ть
0011120100	Диспенсер Бумажных Полотенец SD Полированная пов-ть
0001130000	Диспенсер Бумажных Полотенец SX Сатинированная пов-ть
0001130100	Диспенсер Бумажных Полотенец SX Полированная пов-ть
0001750000	Диспенсер Гигиенических Пакетов Настенный Сатинированная пов-ть
0001140000	Дозатор Жидкого Мыла Медицинский Сатинированная пов-ть
0001780000	Дозатор Жидкого Мыла Медицинский Автоматический Сатинированная пов-ть
0001820000	Дозатор Жидкого Мыла Автоматический Сатинированная пов-ть
0001160100	Дозатор Мыла PRO (с рычагом) Полированная пов-ть
0011170000	Дозатор Мыла PRO SD Сатинированная пов-ть
0011170100	Дозатор Мыла PRO SD Полированная пов-ть
0001180000	Дозатор Мыла Горизонтальный Сатинированная пов-ть
0001180100	Дозатор Мыла Горизонтальный Полированная пов-ть
0001190100	Дозатор Жидкого Мыла AIA Полированная пов-ть
0013200000	Дозатор Жидкого Мыла SD Встраиваемый Сатинированная пов-ть
0013200100	Дозатор Жидкого Мыла SD Встраиваемый Полированная пов-ть
0004210100	Дозатор Мыла Врезной
0001220000	Дозатор Мыла Вертикальный Сатинированная пов-ть
0001220100	Дозатор Мыла Вертикальный Полированная пов-ть
0001870000	Дозатор Пенного Мыла Сатинированная пов-ть
0001870100	Дозатор Пенного Мыла Полированная пов-ть
0011230900	Зеркало в Раме Супер Зеркало
0011240000	Стеклянное Зеркало в Раме из Сатинированной Нержавеющей Стали
0011250000	Стеклянное Зеркало для Инвалидов в Раме из Сатинированной Нержавеющей Стали с Наклонной Конструкцией
0011260900	Зеркало без Рамы Супер Зеркало
0001880900	Зеркало ECO Супер Зеркало
0001291600	Пеленальный стол Горизонтальный Пластик
0001301600	Пеленальный стол Вертикальный Пластик
0010310000	Мусорная корзина CANTO Сатинированная пов-ть
0010310100	Мусорная корзина CANTO Полированная пов-ть
0013320000	Мусорная корзина с Плавающей Крышкой SD Встраиваемая Сатинированная пов-ть
0010330000	Мусорная корзина с Поворотной Крышкой Сатинированная пов-ть
0010340000	Мусорная корзина OSCAR Сатинированная пов-ть
0010340100	Мусорная корзина OSCAR Полированная пов-ть
0010350000	Мусорная корзина RECTA Сатинированная пов-ть
0010350100	Мусорная корзина RECTA Полированная пов-ть
0010890000	Мусорная корзина RECTA XL Сатинированная пов-ть
0010890100	Мусорная корзина RECTA XL Полированная пов-ть
0010360000	Мусорная корзина SEMI Сатинированная пов-ть
0010360100	Мусорная корзина SEMI Полированная пов-ть
0010360600	Мусорная корзина SEMI Перфорированная Сатинированная пов-ть
0010360700	Мусорная корзина SEMI Перфорированная Полированная пов-ть
0000730100	Мусорная корзина с крышкой “PUSH” 35 л. Полированная пов-ть
0011370000	Информационная табличка “Комната для инвалидов” Сатинированная пов-ть
0011380000	Информационная табличка “Комната для инвалидов мужского и женского пола” Сатинированная пов-ть
0011390000	Информационная табличка “Место для пеленания” Сатинированная пов-ть
0011400000	Информационная табличка “Мужская комната” Сатинированная пов-ть
0011410000	Информационная табличка “Женская комната” Сатинированная пов-ть

Артикул	Модель
0011420000	Информационная табличка “WC” Сатинированная пов-ть
0011430000	Туалетный Ёршик с Держателем Настенный Сатинированная пов-ть
0011430100	Туалетный Ёршик с Держателем Настенный Полированная пов-ть
0000440100	Туалетный Ёршик с Цилиндрическим Держателем Полированная пов-ть
0011440100	Туалетный Ёршик с Цилиндрическим Держателем Настенный Полированная пов-ть
0011450000	Держатель Туалетной Бумаги 130 BES Сатинированная пов-ть
0001450100	Держатель Туалетной Бумаги 130 BES Полированная пов-ть
0001460000	Держатель Туалетной Бумаги JUMBO Сатинированная пов-ть
0011470000	Держатель Туалетной Бумаги JUMBO SD Сатинированная пов-ть
0001480000	Держатель Туалетной Бумаги JUMBO SX Сатинированная пов-ть
0001480100	Держатель Туалетной Бумаги JUMBO SX Полированная пов-ть
0001490000	Держатель Туалетной Бумаги DUPLO Сатинированная пов-ть
0003860000	Держатель Туалетной Бумаги Встраиваемый Сатинированная пов-ть
0003860100	Держатель Туалетной Бумаги Встраиваемый Полированная пов-ть
0003500000	Держатель Туалетной Бумаги DUPLO Горизонтальный Встраиваемый Сатинированная пов-ть
0003500100	Держатель Туалетной Бумаги DUPLO Горизонтальный Встраиваемый Полированная пов-ть
0003510000	Держатель Туалетной Бумаги DUPLO Вертикальный Встраиваемый Сатинированная пов-ть
0003510100	Держатель Туалетной Бумаги DUPLO Вертикальный Встраиваемый Полированная пов-ть
0011520000	Полка-Вешалка Сатинированная пов-ть
0011530000	Полка Откидная Угловая Сатинированная пов-ть
0011530100	Полка Откидная Угловая Полированная пов-ть
0011710000	Полка 400 x 80 мм Сатинированная пов-ть
0001540100	Мыльница BES Полированная пов-ть
0013740000	Мыльница Горизонтальная SD Встраиваемая Сатинированная пов-ть
0011850000	Мыльница Настенная SD Сатинированная пов-ть
0001550000	Электросушилка для Рук Автоматическая SF Сатинированная пов-ть
0001550100	Электросушилка для Рук Автоматическая SF Полированная пов-ть
0001560000	Электросушилка для Рук Автоматическая Сатинированная пов-ть
0001560100	Электросушилка для Рук Автоматическая Полированная пов-ть
0001570000	Электросушилка для Рук Автоматическая SX BF Сатинированная пов-ть
0001570100	Электросушилка для Рук Автоматическая SX BF Полированная пов-ть
0001580000	Электросушилка для Рук Механическая Сатинированная пов-ть
0001580100	Электросушилка для Рук Механическая Полированная пов-ть
0001790000	Электросушилка для Рук Автоматическая BR Сатинированная пов-ть
0001790100	Электросушилка для Рук Автоматическая BR Полированная пов-ть
0001830000	Электросушилка для Рук Автоматическая WD Сатинированная пов-ть
0001830100	Электросушилка для Рук Автоматическая WD Полированная пов-ть
0001840000	Электросушилка для Рук Механическая WD Сатинированная пов-ть
0001840100	Электросушилка для Рук Механическая WD Полированная пов-ть
0001810000	Фен для Волос DB Сатинированная пов-ть
0001810100	Фен для Волос DB Полированная пов-ть
0001630100	Держатель Полотенец Кольцо BES Полированная пов-ть
0011640100	Держатель Полотенец BES (300 мм) Полированная пов-ть
0011650100	Держатель Полотенец BES (450 мм) Полированная пов-ть
0001660100	Держатель Полотенец BES (600 мм) Полированная пов-ть
0001670100	Держатель Полотенец BES (900 мм) Полированная пов-ть
0013680000	Интегрированная Панель 2F SD Встраиваемая Сатинированная пов-ть
0013690000	Интегрированная Панель 3F SD Встраиваемая Сатинированная пов-ть
0013700000	Интегрированная Панель 4F SD Встраиваемая Сатинированная пов-ть

Артикул	Модель

УНИТАЗЫ- Детские Унитазы

0110010001	Унитаз 0021 INFANTIL P Сатинированная пов-ть Г Подвод Напольный
0110010101	Унитаз 0021 INFANTIL P Полированная пов-ть Г Подвод Напольный
0110010002	Унитаз 0021 INFANTIL P Сатинированная пов-ть В Подвод Напольный
0110010102	Унитаз 0021 INFANTIL P Полированная пов-ть В Подвод Напольный
0110160001	Унитаз MINI INFANTIL P Сатинированная пов-ть Г Подвод Напольный
0110160101	Унитаз MINI INFANTIL P Полированная пов-ть Г Подвод Напольный
0110160002	Унитаз MINI INFANTIL P Сатинированная пов-ть В Подвод Напольный
0110160102	Унитаз MINI INFANTIL P Полированная пов-ть В Подвод Напольный
0110240001	Унитаз MONOBLOCO INFANTIL Сатинированная пов-ть Боковой Подвод
0110240101	Унитаз MONOBLOCO INFANTIL Полированная пов-ть Боковой Подвод
0110240002	Унитаз MONOBLOCO INFANTIL Сатинированная пов-ть Нижний Подвод
0110240102	Унитаз MONOBLOCO INFANTIL Полированная пов-ть Нижний Подвод

УНИТАЗЫ - Напольные Унитазы

0110020001	Унитаз 0021 P Сатинированная пов-ть Г Подвод Напольный
0110020101	Унитаз 0021 P Полированная пов-ть Г Подвод Напольный
0110020002	Унитаз 0021 P Сатинированная пов-ть В Подвод Напольный
0110020102	Унитаз 0021 P Полированная пов-ть В Подвод Напольный
0110070001	Унитаз 700 P Сатинированная пов-ть Г Подвод Напольный
0110070101	Унитаз 700 P Полированная пов-ть Г Подвод Напольный
0110070002	Унитаз 700 P Сатинированная пов-ть В Подвод Напольный
0110070102	Унитаз 700 P Полированная пов-ть В Подвод Напольный
0110100001	Унитаз BCN P Сатинированная пов-ть Г Подвод Напольный
0110100101	Унитаз BCN P Полированная пов-ть Г Подвод Напольный
0110100002	Унитаз BCN P Сатинированная пов-ть В Подвод Напольный
0110100102	Унитаз BCN P Полированная пов-ть В Подвод Напольный

УНИТАЗЫ - Подвесные Унитазы

0112030001	Унитаз 0021 S Сатинированная пов-ть Г Подвод Подвесной
0112030101	Унитаз 0021 S Полированная пов-ть Г Подвод Подвесной
0112030002	Унитаз 0021 S Сатинированная пов-ть В Подвод Подвесной
0112030102	Унитаз 0021 S Полированная пов-ть В Подвод Подвесной
0116320001	Унитаз 0021 S TS Сатинированная пов-ть Г Подвод
0112080001	Унитаз 700 S Сатинированная пов-ть Г Подвод Подвесной
0112080101	Унитаз 700 S Полированная пов-ть Г Подвод Подвесной
0112080002	Унитаз 700 S Сатинированная пов-ть В Подвод Подвесной
0112080102	Унитаз 700 S Полированная пов-ть В Подвод Подвесной
0112110001	Унитаз BCN S Сатинированная пов-ть Г Подвод Подвесной
0112110101	Унитаз BCN S Полированная пов-ть Г Подвод Подвесной
0112110002	Унитаз BCN S Сатинированная пов-ть В Подвод Подвесной
0112110102	Унитаз BCN S Полированная пов-ть В Подвод Подвесной

УНИТАЗЫ - Унитазы с Бачком

0110170001	Унитаз MONOBLOCO 0021 Сатинированная пов-ть Боковой Подвод
0110170101	Унитаз MONOBLOCO 0021 Полированная пов-ть Боковой Подвод
0110170002	Унитаз MONOBLOCO 0021 Сатинированная пов-ть Нижний Подвод
0110170102	Унитаз MONOBLOCO 0021 Полированная пов-ть Нижний Подвод
0110190002	Унитаз MONOBLOCO 700 MR Сатинированная пов-ть Нижний Подвод
0110190102	Унитаз MONOBLOCO 700 MR Полированная пов-ть Нижний Подвод
0110190001	Унитаз MONOBLOCO 700 MR Сатинированная пов-ть Боковой Подвод
0110190101	Унитаз MONOBLOCO 700 MR Полированная пов-ть Боковой Подвод
0110200002	Унитаз MONOBLOCO BCN Сатинированная пов-ть Нижний Подвод
0110200102	Унитаз MONOBLOCO BCN Полированная пов-ть Нижний Подвод
0112220002	Унитаз MONOBLOCO FIRST S Сатинированная пов-ть Нижний Подвод Подвесной
0112220102	Унитаз MONOBLOCO FIRST S Полированная пов-ть Нижний Подвод Подвесной
0110260002	Унитаз MONOBLOCO PRISMA Сатинированная пов-ть Нижний Подвод
0110260102	Унитаз MONOBLOCO PRISMA Полированная пов-ть Нижний Подвод
0110270002	Унитаз MONOBLOCO SHARK Сатинированная пов-ть Нижний Подвод
0110270102	Унитаз MONOBLOCO SHARK Полированная пов-ть Нижний Подвод

Артикул	Модель
Сиденья/Сиденья с Крышкой для Унитазов	
1108021601	Сиденье Унитаз 0021/700/FIRST/SHARK CO VR Пластик Черный
1108051601	Сиденье Унитаз BCN CO VR Пластик Черный
1108251601	Сиденье с крышкой Унитаз 0021/700/FIRST/SHARK CO VR Пластик Черный
1108111001	Сиденье с крышкой Унитаз 0021 МДФ Infantil Лакированный Черный
1108111002	Сиденье с крышкой Унитаз 0021 МДФ Infantil Лакированный Белый
1108111003	Сиденье с крышкой Унитаз 0021 МДФ Infantil Лакированный Серый
1108111004	Сиденье с крышкой Унитаз 0021 МДФ Infantil Лакированный Красный
1108111005	Сиденье с крышкой Унитаз 0021 МДФ Infantil Лакированный Желтый
1108111006	Сиденье с крышкой Унитаз 0021 МДФ Infantil Лакированный Розовый
1108111007	Сиденье с крышкой Унитаз 0021 МДФ Infantil Лакированный Синий
1108111708	Сиденье с крышкой Унитаз 0021 МДФ Infantil Венге
1108191001	Сиденье с крышкой Унитаз MINI МДФ Лакированный Черный
1108191002	Сиденье с крышкой Унитаз MINI МДФ Лакированный Белый
1108191003	Сиденье с крышкой Унитаз MINI МДФ Лакированный Серый
1108191004	Сиденье с крышкой Унитаз MINI МДФ Лакированный Красный
1108191005	Сиденье с крышкой Унитаз MINI МДФ Лакированный Желтый
1108191006	Сиденье с крышкой Унитаз MINI МДФ Лакированный Розовый
1108191007	Сиденье с крышкой Унитаз MINI МДФ Лакированный Синий
1108191708	Сиденье с крышкой Унитаз MINI МДФ Венге
1108201001	Сиденье с крышкой Унитаз MR CO МДФ Лакированный Черный
1108201002	Сиденье с крышкой Унитаз MR CO МДФ Лакированный Белый
1108201003	Сиденье с крышкой Унитаз MR CO МДФ Лакированный Серый
1108221001	Сиденье с крышкой Унитаз PRISMA CO МДФ Лакированный Черный
1108221002	Сиденье с крышкой Унитаз PRISMA CO МДФ Лакированный Белый
1108221003	Сиденье с крышкой Унитаз PRISMA CO МДФ Лакированный Серый
1108221708	Сиденье с крышкой Унитаз PRISMA CO МДФ Венге
1108121801	Сиденье с крышкой Унитаз 0021/700/FIRST/SHARK CO Дюропласт Черный
1108121802	Сиденье с крышкой Унитаз 0021/700/FIRST/SHARK CO Дюропласт Белый
1108231801	Сиденье с крышкой Унитаз 0021/700/FIRST/SHARK CO Мех. Плавного Опускания Дюропласт Черный
1108231802	Сиденье с крышкой Унитаз 0021/700/FIRST/SHARK CO Мех. Плавного Опускания Дюропласт Белый
1108141801	Сиденье с крышкой Унитаз BCN CO Дюропласт Черный
1108141802	Сиденье с крышкой Унитаз BCN CO Дюропласт Белый
1108241801	Сиденье с крышкой Унитаз BCN CO Мех. Плавного Опускания Дюропласт Черный
1108241802	Сиденье с крышкой Унитаз BCN CO Мех. Плавного Опускания Дюропласт Белый
Турецкие Унитазы	
0110300003	Унитаз Турецкий DP Сатинированная пов-ть 2 Диффузора из Нержавеющей Стали с Сифоном
0110300005	Унитаз Турецкий DP Сатинированная пов-ть 1 Диффузор из Нержавеющей Стали с Сифоном
0110300008	Унитаз Турецкий DP Сатинированная пов-ть 2 Диффузора из Нержавеющей Стали без Сифона
0110300010	Унитаз Турецкий DP Сатинированная пов-ть 1 Диффузор из Нержавеющей Стали без Сифона
0110310003	Унитаз Турецкий XS Сатинированная пов-ть 2 Диффузора из Нержавеющей Стали с Сифоном
0110310005	Унитаз Турецкий XS Сатинированная пов-ть 1 Диффузор из Нержавеющей Стали с Сифоном
0110310008	Унитаз Турецкий XS Сатинированная пов-ть 2 Диффузора из Нержавеющей Стали без Сифона
0110310010	Унитаз Турецкий XS Сатинированная пов-ть 1 Диффузор из Нержавеющей Стали без Сифона
РАКОВИНЫ - Рукомойники	
0210010003	Рукомойник COLUNA Сатинированная пов-ть без перелива, с отверстием Ø 22 мм справа
0210010103	Рукомойник COLUNA Полированная пов-ть без перелива, с отверстием Ø 22 мм справа
0210010009	Рукомойник COLUNA Сатинированная пов-ть с переливом, с отверстием Ø 22 мм справа
0210010109	Рукомойник COLUNA Полированная пов-ть с переливом, с отверстием Ø 22 мм справа
0211030003	Рукомойник FEMORAL Сатинированная пов-ть без перелива, с отверстием Ø 22 мм справа
0211030103	Рукомойник FEMORAL Полированная пов-ть без перелива, с отверстием Ø 22 мм справа
0211030009	Рукомойник FEMORAL Сатинированная пов-ть с переливом, с отверстием Ø 22 мм справа
0211030109	Рукомойник FEMORAL Полированная пов-ть с переливом, с отверстием Ø 22 мм справа
0210050003	Рукомойник SXL Сатинированная пов-ть без перелива, с отверстием Ø 22 мм справа
0210050103	Рукомойник SXL Полированная пов-ть без перелива, с отверстием Ø 22 мм справа
0210050009	Рукомойник SXL Сатинированная пов-ть с переливом, с отверстием Ø 22 мм справа
0210050109	Рукомойник SXL Полированная пов-ть с переливом, с отверстием Ø 22 мм справа
0211060003	Рукомойник SXS Сатинированная пов-ть без перелива, с отверстием Ø 22 мм справа
0211060103	Рукомойник SXS Полированная пов-ть без перелива, с отверстием Ø 22 мм справа
0211060009	Рукомойник SXS Сатинированная пов-ть с переливом, с отверстием Ø 22 мм справа
0211060109	Рукомойник SXS Полированная пов-ть с переливом, с отверстием Ø 22 мм справа

Артикул	Модель
РАКОВИНЫ - Настенные Раковины	
0211070015	Раковина 0052 Сатинированная без отверстий
0211070115	Раковина 0052 Полированная без отверстий
0211070002	Раковина 0052 Сатинированная с переливом
0211070102	Раковина 0052 Полированная с переливом
0211070003	Раковина 0052 Сатинированная без перелива, с отверстием Ø 22 мм справа
0211070103	Раковина 0052 Полированная без перелива, с отверстием Ø 22 мм справа
0211070004	Раковина 0052 Сатинированная без перелива, с отверстием Ø 22 мм слева
0211070104	Раковина 0052 Полированная без перелива, с отверстием Ø 22 мм слева
0211070006	Раковина 0052 Сатинированная без перелива, с отверстием Ø 35 мм справа
0211070106	Раковина 0052 Полированная без перелива, с отверстием Ø 35 мм справа
0211070007	Раковина 0052 Сатинированная без перелива, с отверстием Ø 35 мм слева
0211070107	Раковина 0052 Полированная без перелива, с отверстием Ø 35 мм слева
0211070009	Раковина 0052 Сатинированная с переливом, с отверстием Ø 22 мм справа
0211070109	Раковина 0052 Полированная с переливом, с отверстием Ø 22 мм справа
0211070010	Раковина 0052 Сатинированная с переливом, с отверстием Ø 22 мм слева
0211070110	Раковина 0052 Полированная с переливом, с отверстием Ø 22 мм слева
0211070012	Раковина 0052 Сатинированная с переливом, с отверстием Ø 35 мм справа
0211070112	Раковина 0052 Полированная с переливом, с отверстием Ø 35 мм справа
0211070013	Раковина 0052 Сатинированная с переливом, с отверстием Ø 35 мм слева
0211070113	Раковина 0052 Полированная с переливом, с отверстием Ø 35 мм слева
0211080015	Раковина 0052/1 Сатинированная без отверстий
0211080115	Раковина 0052/1 Полированная без отверстий
0211080002	Раковина 0052/1 Сатинированная с переливом
0211080102	Раковина 0052/1 Полированная с переливом
0211080003	Раковина 0052/1 Сатинированная без перелива, с отверстием Ø 22 мм справа
0211080103	Раковина 0052/1 Полированная без перелива, с отверстием Ø 22 мм справа
0211080004	Раковина 0052/1 Сатинированная без перелива, с отверстием Ø 22 мм слева
0211080104	Раковина 0052/1 Полированная без перелива, с отверстием Ø 22 мм слева
0211080006	Раковина 0052/1 Сатинированная без перелива, с отверстием Ø 35 мм справа
0211080106	Раковина 0052/1 Полированная без перелива, с отверстием Ø 35 мм справа
0211080007	Раковина 0052/1 Сатинированная без перелива, с отверстием Ø 35 мм слева
0211080107	Раковина 0052/1Полированная без перелива, с отверстием Ø 35 мм слева
0211080009	Раковина 0052/1 Сатинированная с переливом, с отверстием Ø 22 мм справа
0211080109	Раковина 0052/1 Полированная с переливом, с отверстием Ø 22 мм справа
0211080010	Раковина 0052/1 Сатинированная с переливом, с отверстием Ø 22 мм слева
0211080110	Раковина 0052/1 Полированная с переливом, с отверстием Ø 22 мм слева
0211080012	Раковина 0052/1 Сатинированная с переливом, с отверстием Ø 35 мм справа
0211080112	Раковина 0052/1 Полированная с переливом, с отверстием Ø 35 мм справа
0211080013	Раковина 0052/1 Сатинированная с переливом, с отверстием Ø 35 мм слева
0211080113	Раковина 0052/1 Полированная с переливом, с отверстием Ø 35 мм слева
0211320015	Раковина CANTO Сатинированная без отверстий
0211320115	Раковина CANTO Полированная без отверстий
0211320002	Раковина CANTO Сатинированная с переливом
0211320102	Раковина CANTO Полированная с переливом
0211320005	Раковина CANTO Сатинированная без перелива, с отверстием Ø 22 мм по центру
0211320105	Раковина CANTO Полированная без перелива, с отверстием Ø 22 мм по центру
0211320008	Раковина CANTO Сатинированная без перелива, с отверстием Ø 35 мм по центру
0211320108	Раковина CANTO Полированная без перелива, с отверстием Ø 35 мм по центру
0211320011	Раковина CANTO Сатинированная с переливом, с отверстием Ø 22 мм по центру
0211320111	Раковина CANTO Полированная с переливом, с отверстием Ø 22 мм по центру
0211320014	Раковина CANTO Сатинированная с переливом, с отверстием Ø 35 мм по центру
0211320114	Раковина CANTO Полированная с переливом, с отверстием Ø 35 мм по центру
0211320615	Раковина CANTO Перфорированная Сатинированная без отверстий
0211320715	Раковина CANTO Перфорированная Полированная без отверстий
0211320602	Раковина CANTO Перфорированная Сатинированная с переливом
0211320702	Раковина CANTO Перфорированная Полированная с переливом
0211320605	Раковина CANTO Перфорированная Сатинированная без перелива, с отверстием Ø 22 мм по центру
0211320705	Раковина CANTO Перфорированная Полированная без перелива, с отверстием Ø 22 мм по центру
0211320608	Раковина CANTO Перфорированная Сатинированная без перелива, с отверстием Ø 35 мм по центру
0211320708	Раковина CANTO Перфорированная Полированная без перелива, с отверстием Ø 35 мм по центру
0211320611	Раковина CANTO Перфорированная Сатинированная с переливом, с отверстием Ø 22 мм по центру
0211320711	Раковина CANTO Перфорированная Полированная с переливом, с отверстием Ø 22 мм по центру
0211320614	Раковина CANTO Перфорированная Сатинированная с переливом, с отверстием Ø 35 мм по центру

0211320714	Раковина CANTO Перфорированная Полированная с переливом, с отверстием Ø 35 мм по центру
0211420015	Раковина FOLSA Сатинированная без отверстий
0211420115	Раковина FOLSA Полированная без отверстий
0211420002	Раковина FOLSA Сатинированная с переливом
0211420102	Раковина FOLSA Полированная с переливом
0211420003	Раковина FOLSA Сатинированная без перелива, с отверстием Ø 22 мм справа
0211420103	Раковина FOLSA Полированная без перелива, с отверстием Ø 22 мм справа
0211420004	Раковина FOLSA Сатинированная без перелива, с отверстием Ø 22 мм слева
0211420104	Раковина FOLSA Полированная без перелива, с отверстием Ø 22 мм слева
0211420005	Раковина FOLSA Сатинированная без перелива, с отверстием Ø 22 мм по центру
0211420105	Раковина FOLSA Полированная без перелива, с отверстием Ø 22 мм по центру
0211420006	Раковина FOLSA Сатинированная без перелива, с отверстием Ø 35 мм справа
0211420106	Раковина FOLSA Полированная без перелива, с отверстием Ø 35 мм справа
0211420007	Раковина FOLSA Сатинированная без перелива, с отверстием Ø 35 мм слева
0211420107	Раковина FOLSA Полированная без перелива, с отверстием Ø 35 мм слева
0211420008	Раковина FOLSA Сатинированная без перелива, с отверстием Ø 35 мм по центру
0211420108	Раковина FOLSA Полированная без перелива, с отверстием Ø 35 мм по центру
0211420009	Раковина FOLSA Сатинированная с переливом, с отверстием Ø 22 мм справа
0211420109	Раковина FOLSA Полированная с переливом, с отверстием Ø 22 мм справа
0211420010	Раковина FOLSA Сатинированная с переливом, с отверстием Ø 22 мм слева
0211420110	Раковина FOLSA Полированная с переливом, с отверстием Ø 22 мм слева
0211420011	Раковина FOLSA Сатинированная с переливом, с отверстием Ø 22 мм по центру
0211420111	Раковина FOLSA Полированная с переливом, с отверстием Ø 22 мм по центру
0211420012	Раковина FOLSA Сатинированная с переливом, с отверстием Ø 35 мм справа
0211420112	Раковина FOLSA Полированная с переливом, с отверстием Ø 35 мм справа
0211420013	Раковина FOLSA Сатинированная с переливом, с отверстием Ø 35 мм слева
0211420113	Раковина FOLSA Полированная с переливом, с отверстием Ø 35 мм слева
0211420014	Раковина FOLSA Сатинированная с переливом, с отверстием Ø 35 мм по центру
0211420114	Раковина FOLSA Полированная с переливом, с отверстием Ø 35 мм по центру
0211430015	Раковина FRAJU Сатинированная без отверстий
0211430115	Раковина FRAJU Полированная без отверстий
0211430002	Раковина FRAJU Сатинированная с переливом
0211430102	Раковина FRAJU Полированная с переливом
0211430005	Раковина FRAJU Сатинированная без перелива, с отверстием Ø 22 мм по центру
0211430105	Раковина FRAJU Полированная без перелива, с отверстием Ø 22 мм по центру
0211430008	Раковина FRAJU Сатинированная без перелива, с отверстием Ø 35 мм по центру
0211430108	Раковина FRAJU Полированная без перелива, с отверстием Ø 35 мм по центру
0211430011	Раковина FRAJU Сатинированная с переливом, с отверстием Ø 22 мм по центру
0211430111	Раковина FRAJU Полированная с переливом, с отверстием Ø 22 мм по центру
0211430014	Раковина FRAJU Сатинированная с переливом, с отверстием Ø 35 мм по центру
0211430114	Раковина FRAJU Полированная с переливом, с отверстием Ø 35 мм по центру
0211440015	Раковина FRAJU MR Сатинированная без отверстий
0211440115	Раковина FRAJU MR Полированная без отверстий
0211440002	Раковина FRAJU MR Сатинированная с переливом
0211440102	Раковина FRAJU MR Полированная с переливом
0211440005	Раковина FRAJU MR Сатинированная без перелива, с отверстием Ø 22 мм по центру
0211440105	Раковина FRAJU MR Полированная без перелива, с отверстием Ø 22 мм по центру
0211440008	Раковина FRAJU MR Сатинированная без перелива, с отверстием Ø 35 мм по центру
0211440108	Раковина FRAJU MR Полированная без перелива, с отверстием Ø 35 мм по центру
0211440011	Раковина FRAJU MR Сатинированная с переливом, с отверстием Ø 22 мм по центру
0211440111	Раковина FRAJU MR Полированная с переливом, с отверстием Ø 22 мм по центру
0211440014	Раковина FRAJU MR Сатинированная с переливом, с отверстием Ø 35 мм по центру
0211440114	Раковина FRAJU MR Полированная с переливом, с отверстием Ø 35 мм по центру
0211540015	Раковина MINI Сатинированная без отверстий
0211540115	Раковина MINI Полированная без отверстий
0211540002	Раковина MINI Сатинированная с переливом
0211540102	Раковина MINI Полированная с переливом
0211540005	Раковина MINI Сатинированная без перелива, с отверстием Ø 22 мм по центру
0211540105	Раковина MINI Полированная без перелива, с отверстием Ø 22 мм по центру
0211540008	Раковина MINI Сатинированная без перелива, с отверстием Ø 35 мм по центру
0211540108	Раковина MINI Полированная без перелива, с отверстием Ø 35 мм по центру
0211540011	Раковина MINI Сатинированная с переливом, с отверстием Ø 22 мм по центру
0211540111	Раковина MINI Полированная с переливом, с отверстием Ø 22 мм по центру

Артикул	Модель
0211540014	Раковина MINI Сатинированная с переливом, с отверстием Ø 35 мм по центру
0211540114	Раковина MINI Полированная с переливом, с отверстием Ø 35 мм по центру
0211550015	Раковина MINIMAL CANTO Сатинированная без отверстий
0211550115	Раковина MINIMAL CANTO Полированная без отверстий
0211550002	Раковина MINIMAL CANTO Сатинированная с переливом
0211550102	Раковина MINIMAL CANTO Полированная с переливом
0211550005	Раковина MINIMAL CANTO Сатинированная без перелива, с отверстием Ø 22 мм по центру
0211550105	Раковина MINIMAL CANTO Полированная без перелива, с отверстием Ø 22 мм по центру
0211550008	Раковина MINIMAL CANTO Сатинированная без перелива, с отверстием Ø 35 мм по центру
0211550108	Раковина MINIMAL CANTO Полированная без перелива, с отверстием Ø 35 мм по центру
0211550011	Раковина MINIMAL CANTO Сатинированная с переливом, с отверстием Ø 22 мм по центру
0211550111	Раковина MINIMAL CANTO Полированная с переливом, с отверстием Ø 22 мм по центру
0211550014	Раковина MINIMAL CANTO Сатинированная с переливом, с отверстием Ø 35 мм по центру
0211550114	Раковина MINIMAL CANTO Полированная с переливом, с отверстием Ø 35 мм по центру
0211960015	Раковина PMR XS Сатинированная без отверстий
0211960115	Раковина PMR XS Полированная без отверстий
0211960003	Раковина PMR XS Сатинированная без перелива, с отверстием Ø 22 мм справа
0211960103	Раковина PMR XS Полированная без перелива, с отверстием Ø 22 мм справа
0211960004	Раковина PMR XS Сатинированная без перелива, с отверстием Ø 22 мм слева
0211960104	Раковина PMR XS Полированная без перелива, с отверстием Ø 22 мм слева
0211960006	Раковина PMR XS Сатинированная без перелива, с отверстием Ø 35 мм справа
0211960106	Раковина PMR XS Полированная без перелива, с отверстием Ø 35 мм справа
0211960007	Раковина PMR XS Сатинированная без перелива, с отверстием Ø 35 мм слева
0211960107	Раковина PMR XS Полированная без перелива, с отверстием Ø 35 мм слева
0211710015	Раковина REDO Сатинированная без отверстий
0211710115	Раковина REDO Полированная без отверстий
0211710002	Раковина REDO Сатинированная с переливом
0211710102	Раковина REDO Полированная с переливом
0211710005	Раковина REDO Сатинированная без перелива, с отверстием Ø 22 мм по центру
0211710105	Раковина REDO Полированная без перелива, с отверстием Ø 22 мм по центру
0211710008	Раковина REDO Сатинированная без перелива, с отверстием Ø 35 мм по центру
0211710108	Раковина REDO Полированная без перелива, с отверстием Ø 35 мм по центру
0211710011	Раковина REDO Сатинированная с переливом, с отверстием Ø 22 мм по центру
0211710111	Раковина REDO Полированная с переливом, с отверстием Ø 22 мм по центру
0211710014	Раковина REDO Сатинированная с переливом, с отверстием Ø 35 мм по центру
0211710114	Раковина REDO Полированная с переливом, с отверстием Ø 35 мм по центру
0211710615	Раковина REDO Перфорированная Сатинированная без отверстий
0211710715	Раковина REDO Перфорированная Полированная без отверстий
0211710602	Раковина REDO Перфорированная Сатинированная с переливом
0211710702	Раковина REDO Перфорированная Полированная с переливом
0211710605	Раковина REDO Перфорированная Сатинированная без перелива, с отверстием Ø 22 мм по центру
0211710705	Раковина REDO Перфорированная Полированная без перелива, с отверстием Ø 22 мм по центру
0211710608	Раковина REDO Перфорированная Сатинированная без перелива, с отверстием Ø 35 мм по центру
0211710708	Раковина REDO Перфорированная Полированная без перелива, с отверстием Ø 35 мм по центру
0211710611	Раковина REDO Перфорированная Сатинированная с переливом, с отверстием Ø 22 мм по центру
0211710711	Раковина REDO Перфорированная Полированная с переливом, с отверстием Ø 22 мм по центру
0211710614	Раковина REDO Перфорированная Сатинированная с переливом, с отверстием Ø 35 мм по центру
0211710714	Раковина REDO Перфорированная Полированная с переливом, с отверстием Ø 35 мм по центру
0211780015	Раковина TROCONI GRX C Сатинированная без отверстий
0211780115	Раковина TROCONI GRX C Полированная без отверстий
0211780003	Раковина TROCONI GRX C Сатинированная без перелива, с отверстием Ø 22 мм справа
0211780103	Раковина TROCONI GRX C Полированная без перелива, с отверстием Ø 22 мм справа
0211780004	Раковина TROCONI GRX C Сатинированная без перелива, с отверстием Ø 22 мм слева
0211780104	Раковина TROCONI GRX C Полированная без перелива, с отверстием Ø 22 мм слева
0211780006	Раковина TROCONI GRX C Сатинированная без перелива, с отверстием Ø 35 мм справа
0211780106	Раковина TROCONI GRX C Полированная без перелива, с отверстием Ø 35 мм справа
0211780007	Раковина TROCONI GRX C Сатинированная без перелива, с отверстием Ø 35 мм слева
0211780107	Раковина TROCONI GRX C Полированная без перелива, с отверстием Ø 35 мм слева
0211790015	Раковина TROCONI GRX F Сатинированная без отверстий
0211790115	Раковина TROCONI GRX F Полированная без отверстий
0211790003	Раковина TROCONI GRX F Сатинированная без перелива, с отверстием Ø 22 мм справа
0211790103	Раковина TROCONI GRX F Полированная без перелива, с отверстием Ø 22 мм справа
0211790004	Раковина TROCONI GRX F Сатинированная без перелива, с отверстием Ø 22 мм слева

Артикул	Модель
0211790104	Раковина TROCONI GRX F Полированная без перелива, с отверстием Ø 22 мм слева
0211790006	Раковина TROCONI GRX F Сатинированная без перелива, с отверстием Ø 35 мм справа
0211790106	Раковина TROCONI GRX F Полированная без перелива, с отверстием Ø 35 мм справа
0211790007	Раковина TROCONI GRX F Сатинированная без перелива, с отверстием Ø 35 мм слева
0211790107	Раковина TROCONI GRX F Полированная без перелива, с отверстием Ø 35 мм слева
3411050015	Раковина-столешница VIE Левосторонняя Сатинированная без отверстий Настенная
3411050115	Раковина-столешница VIE Левосторонняя Полированная без отверстий Настенная
3411050002	Раковина-столешница VIE Левосторонняя Сатинированная с переливом Настенная
3411050102	Раковина-столешница VIE Левосторонняя Полированная с переливом Настенная
3411050003	Раковина-столешница VIE Левосторонняя Сатинированная без перелива, с отверстием Ø 22 мм справа Настенная
3411050103	Раковина-столешница VIE Левосторонняя Полированная без перелива, с отверстием Ø 22 мм справа Настенная
3411050004	Раковина-столешница VIE Левосторонняя Сатинированная без перелива, с отверстием Ø 22 мм слева Настенная
3411050104	Раковина-столешница VIE Левосторонняя Полированная без перелива, с отверстием Ø 22 мм слева Настенная
3411050006	Раковина-столешница VIE Левосторонняя Сатинированная без перелива, с отверстием Ø 35 мм справа Настенная
3411050106	Раковина-столешница VIE Левосторонняя Полированная без перелива, с отверстием Ø 35 мм справа Настенная
3411050007	Раковина-столешница VIE Левосторонняя Сатинированная без перелива, с отверстием Ø 35 мм слева Настенная
3411050107	Раковина-столешница VIE Левосторонняя Полированная без перелива, с отверстием Ø 35 мм слева Настенная
3411050009	Раковина-столешница VIE Левосторонняя Сатинированная с переливом, с отверстием Ø 22 мм справа Настенная
3411050109	Раковина-столешница VIE Левосторонняя Полированная с переливом, с отверстием Ø 22 мм справа Настенная
3411050010	Раковина-столешница VIE Левосторонняя Сатинированная с переливом, с отверстием Ø 22 мм слева Настенная
3411050110	Раковина-столешница VIE Левосторонняя Полированная с переливом, с отверстием Ø 22 мм слева Настенная
3411050012	Раковина-столешница VIE Левосторонняя Сатинированная с переливом, с отверстием Ø 35 мм справа Настенная
3411050112	Раковина-столешница VIE Левосторонняя Полированная с переливом, с отверстием Ø 35 мм справа Настенная
3411050013	Раковина-столешница VIE Левосторонняя Сатинированная с переливом, с отверстием Ø 35 мм слева Настенная
3411050113	Раковина-столешница VIE Левосторонняя Полированная с переливом, с отверстием Ø 35 мм слева Настенная
3411060015	Раковина-столешница VIE Правосторонняя Сатинированная без отверстий Настенная
3411060115	Раковина-столешница VIE Правосторонняя Полированная без отверстий Настенная
3411060002	Раковина-столешница VIE Правосторонняя Сатинированная с переливом Настенная
3411060102	Раковина-столешница VIE Правосторонняя Полированная с переливом Настенная
3411060003	Раковина-столешница VIE Правосторонняя Сатинированная без перелива, с отверстием Ø 22 мм справа Настенная
3411060103	Раковина-столешница VIE Правосторонняя Полированная без перелива, с отверстием Ø 22 мм справа Настенная
3411060004	Раковина-столешница VIE Правосторонняя Сатинированная без перелива, с отверстием Ø 22 мм слева Настенная
3411060104	Раковина-столешница VIE Правосторонняя Полированная без перелива, с отверстием Ø 22 мм слева Настенная
3411060006	Раковина-столешница VIE Правосторонняя Сатинированная без перелива, с отверстием Ø 35 мм справа Настенная
3411060106	Раковина-столешница VIE Правосторонняя Полированная без перелива, с отверстием Ø 35 мм справа Настенная
3411060007	Раковина-столешница VIE Правосторонняя Сатинированная без перелива, с отверстием Ø 35 мм слева Настенная
3411060107	Раковина-столешница VIE Правосторонняя Полированная без перелива, с отверстием Ø 35 мм слева Настенная
3411060009	Раковина-столешница VIE Правосторонняя Сатинированная с переливом, с отверстием Ø 22 мм справа Настенная
3411060109	Раковина-столешница VIE Правосторонняя Полированная с переливом, с отверстием Ø 22 мм справа Настенная
3411060010	Раковина-столешница VIE Правосторонняя Сатинированная с переливом, с отверстием Ø 22 мм слева Настенная
3411060110	Раковина-столешница VIE Правосторонняя Полированная с переливом, с отверстием Ø 22 мм слева Настенная
3411060012	Раковина-столешница VIE Правосторонняя Сатинированная с переливом, с отверстием Ø 35 мм справа Настенная
3411060112	Раковина-столешница VIE Правосторонняя Полированная с переливом, с отверстием Ø 35 мм справа Настенная
3411060013	Раковина-столешница VIE Правосторонняя Сатинированная с переливом, с отверстием Ø 35 мм слева Настенная
3411060113	Раковина-столешница VIE Правосторонняя Полированная с переливом, с отверстием Ø 35 мм слева Настенная

РАКОВИНЫ - Накладные Раковины

0215110015	Раковина ALGUI Сатинированная без отверстий Накладная
0215110115	Раковина ALGUI Полированная без отверстий Накладная
0215620015	Раковина PRISMA Сатинированная без отверстий
0215620115	Раковина PRISMA Полированная без отверстий
0215620002	Раковина PRISMA Сатинированная с переливом
0215620102	Раковина PRISMA Полированная с переливом

Артикул	Модель
РАКОВИНЫ - Накладные и Настенные Раковины	
0215150015	Раковина AQUEDUTO Сатинированная без отверстий Накладная
0215150115	Раковина AQUEDUTO Полированная без отверстий Накладная
0215150005	Раковина AQUEDUTO Сатинированная без перелива, с отверстием Ø 22 мм по центру Накладная
0215150105	Раковина AQUEDUTO Полированная без перелива, с отверстием Ø 22 мм по центру Накладная
0215150008	Раковина AQUEDUTO Сатинированная без перелива, с отверстием Ø 35 мм по центру Накладная
0215150108	Раковина AQUEDUTO Полированная без перелива, с отверстием Ø 35 мм по центру Накладная
0211150015	Раковина AQUEDUTO Сатинированная без отверстий Настенная
0211150115	Раковина AQUEDUTO Полированная без отверстий Настенная
0211150005	Раковина AQUEDUTO Сатинированная без перелива, с отверстием Ø 22 мм по центру Настенная
0211150105	Раковина AQUEDUTO Полированная без перелива, с отверстием Ø 22 мм по центру Настенная
0211150008	Раковина AQUEDUTO Сатинированная без перелива, с отверстием Ø 35 мм по центру Настенная
0211150108	Раковина AQUEDUTO Полированная без перелива, с отверстием Ø 35 мм по центру Настенная
0215160015	Раковина AQUEDUTO DUPLO Сатинированная без отверстий Накладная
0215160115	Раковина AQUEDUTO DUPLO Полированная без отверстий Накладная
0215160005	Раковина AQUEDUTO DUPLO Сатинированная без перелива, с отверстием Ø 22 мм по центру Накладная
0215160105	Раковина AQUEDUTO DUPLO Полированная без перелива, с отверстием Ø 22 мм по центру Накладная
0215160008	Раковина AQUEDUTO DUPLO Сатинированная без перелива, с отверстием Ø 35 мм по центру Накладная
0215160108	Раковина AQUEDUTO DUPLO Полированная без перелива, с отверстием Ø 35 мм по центру Накладная
0211160015	Раковина AQUEDUTO DUPLO Сатинированная без отверстий Настенная
0211160115	Раковина AQUEDUTO DUPLO Полированная без отверстий Настенная
0211160005	Раковина AQUEDUTO DUPLO Сатинированная без перелива, с отверстием Ø 22 мм по центру Настенная
0211160105	Раковина AQUEDUTO DUPLO Полированная без перелива, с отверстием Ø 22 мм по центру Настенная
0211160008	Раковина AQUEDUTO DUPLO Сатинированная без перелива, с отверстием Ø 35 мм по центру Настенная
0211160108	Раковина AQUEDUTO DUPLO Полированная без перелива, с отверстием Ø 35 мм по центру Настенная
0215810015	Раковина UNITO Сатинированная без отверстий Накладная
0215810115	Раковина UNITO Полированная без отверстий Накладная
0215810002	Раковина UNITO Сатинированная с переливом Накладная
0215810102	Раковина UNITO Полированная с переливом Накладная
0215810005	Раковина UNITO Сатинированная без перелива, с отверстием Ø 22 мм по центру Накладная
0215810105	Раковина UNITO Полированная без перелива, с отверстием Ø 22 мм по центру Накладная
0215810008	Раковина UNITO Сатинированная без перелива, с отверстием Ø 35 мм по центру Накладная
0215810108	Раковина UNITO Полированная без перелива, с отверстием Ø 35 мм по центру Накладная
0215810011	Раковина UNITO Сатинированная с переливом, с отверстием Ø 22 мм по центру Накладная
0215810111	Раковина UNITO Полированная с переливом, с отверстием Ø 22 мм по центру Накладная
0215810014	Раковина UNITO Сатинированная с переливом, с отверстием Ø 35 мм по центру Накладная
0215810114	Раковина UNITO Полированная с переливом, с отверстием Ø 35 мм по центру Накладная
0211810015	Раковина UNITO Сатинированная без отверстий Настенная
0211810115	Раковина UNITO Полированная без отверстий Настенная
0211810002	Раковина UNITO Сатинированная с переливом Настенная
0211810102	Раковина UNITO Полированная с переливом Настенная
0211810005	Раковина UNITO Сатинированная без перелива, с отверстием Ø 22 мм по центру Настенная
0211810105	Раковина UNITO Полированная без перелива, с отверстием Ø 22 мм по центру Настенная
0211810008	Раковина UNITO Сатинированная без перелива, с отверстием Ø 35 мм по центру Настенная
0211810108	Раковина UNITO Полированная без перелива, с отверстием Ø 35 мм по центру Настенная
0211810011	Раковина UNITO Сатинированная с переливом, с отверстием Ø 22 мм по центру Настенная
0211810111	Раковина UNITO Полированная с переливом, с отверстием Ø 22 мм по центру Настенная
0211810014	Раковина UNITO Сатинированная с переливом, с отверстием Ø 35 мм по центру Настенная
0211810114	Раковина UNITO Полированная с переливом, с отверстием Ø 35 мм по центру Настенная
0215820015	Раковина UNO Сатинированная без отверстий Накладная
0215820115	Раковина UNO Полированная без отверстий Накладная
0215820002	Раковина UNO Сатинированная с переливом Накладная
0215820102	Раковина UNO Полированная с переливом Накладная
0215820005	Раковина UNO Сатинированная без перелива, с отверстием Ø 22 мм по центру Накладная
0215820105	Раковина UNO Полированная без перелива, с отверстием Ø 22 мм по центру Накладная
0215820008	Раковина UNO Сатинированная без перелива, с отверстием Ø 35 мм по центру Накладная
0215820108	Раковина UNO Полированная без перелива, с отверстием Ø 35 мм по центру Накладная
0215820011	Раковина UNO Сатинированная с переливом, с отверстием Ø 22 мм по центру Накладная
0215820111	Раковина UNO Полированная с переливом, с отверстием Ø 22 мм по центру Накладная
0215820014	Раковина UNO Сатинированная с переливом, с отверстием Ø 35 мм по центру Накладная
0215820114	Раковина UNO Полированная с переливом, с отверстием Ø 35 мм по центру Накладная
0211820015	Раковина UNO Сатинированная без отверстий Настенная
0211820115	Раковина UNO Полированная без отверстий Настенная
0211820002	Раковина UNO Сатинированная с переливом Настенная

0211820102	Раковина UNO Полированная с переливом Настенная
0211820005	Раковина UNO Сатинированная без перелива, с отверстием Ø 22 мм по центру Настенная
0211820105	Раковина UNO Полированная без перелива, с отверстием Ø 22 мм по центру Настенная
0211820008	Раковина UNO Сатинированная без перелива, с отверстием Ø 35 мм по центру Настенная
0211820108	Раковина UNO Полированная без перелива, с отверстием Ø 35 мм по центру Настенная
0211820011	Раковина UNO Сатинированная с переливом, с отверстием Ø 22 мм по центру Настенная
0211820111	Раковина UNO Полированная с переливом, с отверстием Ø 22 мм по центру Настенная
0211820014	Раковина UNO Сатинированная с переливом, с отверстием Ø 35 мм по центру Настенная
0211820114	Раковина UNO Полированная с переливом, с отверстием Ø 35 мм по центру Настенная

РАКОВИНЫ - Напольные Раковины

0210170015	Раковина BAILA Сатинированная без отверстий
0210170115	Раковина BAILA Полированная без отверстий
0210170002	Раковина BAILA Сатинированная с переливом
0210170102	Раковина BAILA Полированная с переливом
0210170005	Раковина BAILA Сатинированная без перелива, с отверстием Ø 22 мм по центру
0210170105	Раковина BAILA Полированная без перелива, с отверстием Ø 22 мм по центру
0210170008	Раковина BAILA Сатинированная без перелива, с отверстием Ø 35 мм по центру
0210170108	Раковина BAILA Полированная без перелива, с отверстием Ø 35 мм по центру
0210170011	Раковина BAILA Сатинированная с переливом, с отверстием Ø 22 мм по центру
0210170111	Раковина BAILA Полированная с переливом, с отверстием Ø 22 мм по центру
0210170014	Раковина BAILA Сатинированная с переливом, с отверстием Ø 35 мм по центру
0210170114	Раковина BAILA Полированная с переливом, с отверстием Ø 35 мм по центру
0210170615	Раковина BAILA Перфорированная Сатинированная без отверстий
0210170715	Раковина BAILA Перфорированная Полированная без отверстий
0210170602	Раковина BAILA Перфорированная Сатинированная с переливом
0210170702	Раковина BAILA Перфорированная Полированная с переливом
0210170605	Раковина BAILA Перфорированная Сатинированная без перелива, с отверстием Ø 22 мм по центру
0210170705	Раковина BAILA Перфорированная Полированная без перелива, с отверстием Ø 22 мм по центру
0210170608	Раковина BAILA Перфорированная Сатинированная без перелива, с отверстием Ø 35 мм по центру
0210170708	Раковина BAILA Перфорированная Полированная без перелива, с отверстием Ø 35 мм по центру
0210170611	Раковина BAILA Перфорированная Сатинированная с переливом, с отверстием Ø 22 мм по центру
0210170711	Раковина BAILA Перфорированная Полированная с переливом, с отверстием Ø 22 мм по центру
0210170614	Раковина BAILA Перфорированная Сатинированная с переливом, с отверстием Ø 35 мм по центру
0210170714	Раковина BAILA Перфорированная Полированная с переливом, с отверстием Ø 35 мм по центру
0210180015	Раковина BAILA CANTO Сатинированная без отверстий
0210180115	Раковина BAILA CANTO Полированная без отверстий
0210180002	Раковина BAILA CANTO Сатинированная с переливом
0210180102	Раковина BAILA CANTO Полированная с переливом
0210180005	Раковина BAILA CANTO Сатинированная без перелива, с отверстием Ø 22 мм по центру
0210180105	Раковина BAILA CANTO Полированная без перелива, с отверстием Ø 22 мм по центру
0210180008	Раковина BAILA CANTO Сатинированная без перелива, с отверстием Ø 35 мм по центру
0210180108	Раковина BAILA CANTO Полированная без перелива, с отверстием Ø 35 мм по центру
0210180011	Раковина BAILA CANTO Сатинированная с переливом, с отверстием Ø 22 мм по центру
0210180111	Раковина BAILA CANTO Полированная с переливом, с отверстием Ø 22 мм по центру
0210180014	Раковина BAILA CANTO Сатинированная с переливом, с отверстием Ø 35 мм по центру
0210180114	Раковина BAILA CANTO Полированная с переливом, с отверстием Ø 35 мм по центру
0210180615	Раковина BAILA CANTO Перфорированная Сатинированная без отверстий
0210180715	Раковина BAILA CANTO Перфорированная Полированная без отверстий
0210180602	Раковина BAILA CANTO Перфорированная Сатинированная с переливом
0210180702	Раковина BAILA CANTO Перфорированная Полированная с переливом
0210180605	Раковина BAILA CANTO Перфорированная Сатинированная без перелива, с отверстием Ø 22 мм по центру
0210180705	Раковина BAILA CANTO Перфорированная Полированная без перелива, с отверстием Ø 22 мм по центру
0210180608	Раковина BAILA CANTO Перфорированная Сатинированная без перелива, с отверстием Ø 35 мм по центру
0210180708	Раковина BAILA CANTO Перфорированная Полированная без перелива, с отверстием Ø 35 мм по центру
0210180611	Раковина BAILA CANTO Перфорированная Сатинированная с переливом, с отверстием Ø 22 мм по центру
0210180711	Раковина BAILA CANTO Перфорированная Полированная с переливом, с отверстием Ø 22 мм по центру
0210180614	Раковина BAILA CANTO Перфорированная Сатинированная с переливом, с отверстием Ø 35 мм по центру
0210180714	Раковина BAILA CANTO Перфорированная Полированная с переливом, с отверстием Ø 35 мм по центру
0210990015	Раковина BAILA XL Сатинированная без отверстий
0210990115	Раковина BAILA XL Полированная без отверстий
0210990002	Раковина BAILA XL Сатинированная с переливом
0210990102	Раковина BAILA XL Полированная с переливом

Артикул	Модель
0210990005	Раковина BAILA XL Сатинированная без перелива, с отверстием Ø 22 мм по центру
0210990105	Раковина BAILA XL Полированная без перелива, с отверстием Ø 22 мм по центру
0210990008	Раковина BAILA XL Сатинированная без перелива, с отверстием Ø 35 мм по центру
0210990108	Раковина BAILA XL Полированная без перелива, с отверстием Ø 35 мм по центру
0210990011	Раковина BAILA XL Сатинированная с переливом, с отверстием Ø 22 мм по центру
0210990111	Раковина BAILA XL Полированная с переливом, с отверстием Ø 22 мм по центру
0210990014	Раковина BAILA XL Сатинированная с переливом, с отверстием Ø 35 мм по центру
0210990114	Раковина BAILA XL Полированная с переливом, с отверстием Ø 35 мм по центру
0210990615	Раковина BAILA XL Перфорированная Сатинированная без отверстий
0210990715	Раковина BAILA XL Перфорированная Полированная без отверстий
0210990602	Раковина BAILA XL Перфорированная Сатинированная с переливом
0210990702	Раковина BAILA XL Перфорированная Полированная с переливом
0210990605	Раковина BAILA XL Перфорированная Сатинированная без перелива, с отверстием Ø 22 мм по центру
0210990705	Раковина BAILA XL Перфорированная Полированная без перелива, с отверстием Ø 22 мм по центру
0210990608	Раковина BAILA XL Перфорированная Сатинированная без перелива, с отверстием Ø 35 мм по центру
0210990708	Раковина BAILA XL Перфорированная Полированная без перелива, с отверстием Ø 35 мм по центру
0210990611	Раковина BAILA XL Перфорированная Сатинированная с переливом, с отверстием Ø 22 мм по центру
0210990711	Раковина BAILA XL Перфорированная Полированная с переливом, с отверстием Ø 22 мм по центру
0210990614	Раковина BAILA XL Перфорированная Сатинированная с переливом, с отверстием Ø 35 мм по центру
0210990714	Раковина BAILA XL Перфорированная Полированная с переливом, с отверстием Ø 35 мм по центру
0210590015	Раковина PECONI Сатинированная без отверстий
0210590115	Раковина PECONI Полированная без отверстий
0210590002	Раковина PECONI Сатинированная с переливом
0210590102	Раковина PECONI Полированная с переливом
0210590005	Раковина PECONI Сатинированная без перелива, с отверстием Ø 22 мм по центру
0210590105	Раковина PECONI Полированная без перелива, с отверстием Ø 22 мм по центру
0210590008	Раковина PECONI Сатинированная без перелива, с отверстием Ø 35 мм по центру
0210590108	Раковина PECONI Полированная без перелива, с отверстием Ø 35 мм по центру
0210590011	Раковина PECONI Сатинированная с переливом, с отверстием Ø 22 мм по центру
0210590111	Раковина PECONI Полированная с переливом, с отверстием Ø 22 мм по центру
0210590014	Раковина PECONI Сатинированная с переливом, с отверстием Ø 35 мм по центру
0210590114	Раковина PECONI Полированная с переливом, с отверстием Ø 35 мм по центру
0210630015	Раковина PRISMA FS Сатинированная без отверстий
0210630115	Раковина PRISMA FS Полированная без отверстий
0210630002	Раковина PRISMA FS Сатинированная с переливом
0210630102	Раковина PRISMA FS Полированная с переливом
0210630003	Раковина PRISMA FS Сатинированная без перелива, с отверстием Ø 22 мм справа
0210630103	Раковина PRISMA FS Полированная без перелива, с отверстием Ø 22 мм справа
0210630004	Раковина PRISMA FS Сатинированная без перелива, с отверстием Ø 22 мм слева
0210630104	Раковина PRISMA FS Полированная без перелива, с отверстием Ø 22 мм слева
0210630006	Раковина PRISMA FS Сатинированная без перелива, с отверстием Ø 35 мм справа
0210630106	Раковина PRISMA FS Полированная без перелива, с отверстием Ø 35 мм справа
0210630007	Раковина PRISMA FS Сатинированная без перелива, с отверстием Ø 35 мм слева
0210630107	Раковина PRISMA FS Полированная без перелива, с отверстием Ø 35 мм слева
0210630009	Раковина PRISMA FS Сатинированная с переливом, с отверстием Ø 22 мм справа
0210630109	Раковина PRISMA FS Полированная с переливом, с отверстием Ø 22 мм справа
0210630010	Раковина PRISMA FS Сатинированная с переливом, с отверстием Ø 22 мм слева
0210630110	Раковина PRISMA FS Полированная с переливом, с отверстием Ø 22 мм слева
0210630012	Раковина PRISMA FS Сатинированная с переливом, с отверстием Ø 35 мм справа
0210630112	Раковина PRISMA FS Полированная с переливом, с отверстием Ø 35 мм справа
0210630013	Раковина PRISMA FS Сатинированная с переливом, с отверстием Ø 35 мм слева
0210630113	Раковина PRISMA FS Полированная с переливом, с отверстием Ø 35 мм слева
0210720015	Раковина REDO-T Сатинированная без отверстий
0210720115	Раковина REDO-T Полированная без отверстий
0210720002	Раковина REDO-T Сатинированная с переливом
0210720102	Раковина REDO-T Полированная с переливом
0210720005	Раковина REDO-T Сатинированная без перелива, с отверстием Ø 22 мм по центру
0210720105	Раковина REDO-T Полированная без перелива, с отверстием Ø 22 мм по центру
0210720008	Раковина REDO-T Сатинированная без перелива, с отверстием Ø 35 мм по центру
0210720108	Раковина REDO-T Полированная без перелива, с отверстием Ø 35 мм по центру
0210720011	Раковина REDO-T Сатинированная с переливом, с отверстием Ø 22 мм по центру
0210720111	Раковина REDO-T Полированная с переливом, с отверстием Ø 22 мм по центру
0210720014	Раковина REDO-T Сатинированная с переливом, с отверстием Ø 35 мм по центру

Артикул	Модель
0210720114	Раковина REDO-T Полированная с переливом, с отверстием Ø 35 мм по центру
0210720615	Раковина REDO-T Перфорированная Сатинированная без отверстий
0210720715	Раковина REDO-T Перфорированная Полированная без отверстий
0210720602	Раковина REDO-T Перфорированная Сатинированная с переливом
0210720702	Раковина REDO-T Перфорированная Полированная с переливом
0210720605	Раковина REDO-T Перфорированная Сатинированная без перелива, с отверстием Ø 22 мм по центру
0210720705	Раковина REDO-T Перфорированная Полированная без перелива, с отверстием Ø 22 мм по центру
0210720608	Раковина REDO-T Перфорированная Сатинированная без перелива, с отверстием Ø 35 мм по центру
0210720708	Раковина REDO-T Перфорированная Полированная без перелива, с отверстием Ø 35 мм по центру
0210720611	Раковина REDO-T Перфорированная Сатинированная с переливом, с отверстием Ø 22 мм по центру
0210720711	Раковина REDO-T Перфорированная Полированная с переливом, с отверстием Ø 22 мм по центру
0210720614	Раковина REDO-T Перфорированная Сатинированная с переливом, с отверстием Ø 35 мм по центру
0210720714	Раковина REDO-T Перфорированная Полированная с переливом, с отверстием Ø 35 мм по центру
Коллективные Раковины	
0215130015	Раковина-желоб AQUEDUTO 1200 Сатинированная без отверстий Накладная
0215130115	Раковина-желоб AQUEDUTO 1200 Полированная без отверстий Накладная
0215130029	Раковина-желоб AQUEDUTO 1200 Сатинированная без перелива, с 2 отверстиями Ø 22 мм Накладная
0215130129	Раковина-желоб AQUEDUTO 1200 Полированная без перелива, с 2 отверстиями Ø 22 мм Накладная
0215130030	Раковина-желоб AQUEDUTO 1200 Сатинированная без перелива, с 2 отверстиями Ø 35 мм Накладная
0215130130	Раковина-желоб AQUEDUTO 1200 Полированная без перелива, с 2 отверстиями Ø 35 мм Накладная
0215140015	Раковина-желоб AQUEDUTO 1800 Сатинированная без отверстий Накладная
0215140115	Раковина-желоб AQUEDUTO 1800 Полированная без отверстий Накладная
0215140033	Раковина-желоб AQUEDUTO 1800 Сатинированная без перелива, с 3 отверстиями Ø 22 мм Накладная
0215140133	Раковина-желоб AQUEDUTO 1800 Полированная без перелива, с 3 отверстиями Ø 22 мм Накладная
0215140034	Раковина-желоб AQUEDUTO 1800 Сатинированная без перелива, с 3 отверстиями Ø 35 мм Накладная
0215140134	Раковина-желоб AQUEDUTO 1800 Полированная без перелива, с 3 отверстиями Ø 35 мм Накладная
0210190000	Раковина BODA 4 места для умывания Сатинированная
0210190026	Раковина BODA 4 места для умывания Сатинированная с электронными кранами
0210200000	Раковина BODA 6 мест для умывания Сатинированная
0210200026	Раковина BODA 6 мест для умывания Сатинированная с электронными кранами
0210950000	Раковина BODA 8 мест для умывания Сатинированная
0210950026	Раковина BODA 8 мест для умывания Сатинированная с электронными кранами
0210210000	Раковина BODA JR 4 места для умывания Сатинированная
0210210026	Раковина BODA JR 4 места для умывания Сатинированная с электронными кранами
0211240015	Раковина-желоб CANAL 600 мм Сатинированная без отверстий
0211240016	Раковина-желоб CANAL 600 мм Сатинированная с 1 отверстием Ø 22 мм
0211240017	Раковина-желоб CANAL 600 мм Сатинированная с 1 отверстием Ø 35 мм
0211250015	Раковина-желоб CANAL 1200 мм Сатинированная без отверстий
0211250018	Раковина-желоб CANAL 1200 мм Сатинированная с 2 отверстиями Ø 22 мм
0211250019	Раковина-желоб CANAL 1200 мм Сатинированная с 2 отверстиями Ø 35 мм
0211260015	Раковина-желоб CANAL 1400 мм Сатинированная без отверстий
0211260018	Раковина-желоб CANAL 1400 мм Сатинированная с 2 отверстиями Ø 22 мм
0211260019	Раковина-желоб CANAL 1400 мм Сатинированная с 2 отверстиями Ø 35 мм
0211270015	Раковина-желоб CANAL 1500 мм Сатинированная без отверстий
0211270018	Раковина-желоб CANAL 1500 мм Сатинированная с 2 отверстиями Ø 22 мм
0211270019	Раковина-желоб CANAL 1500 мм Сатинированная с 2 отверстиями Ø 35 мм
0211280015	Раковина-желоб CANAL 1800 мм Сатинированная без отверстий
0211280020	Раковина-желоб CANAL 1800 мм Сатинированная с 3 отверстиями Ø 22 мм
0211280021	Раковина-желоб CANAL 1800 мм Сатинированная с 3 отверстиями Ø 35 мм
0211290015	Раковина-желоб CANAL 2100 мм Сатинированная без отверстий
0211290020	Раковина-желоб CANAL 2100 мм Сатинированная с 3 отверстиями Ø 22 мм
0211290021	Раковина-желоб CANAL 2100 мм Сатинированная с 3 отверстиями Ø 35 мм
0211300015	Раковина-желоб CANAL 2400 мм Сатинированная без отверстий
0211300022	Раковина-желоб CANAL 2400 мм Сатинированная с 4 отверстиями Ø 22 мм
0211300023	Раковина-желоб CANAL 2400 мм Сатинированная с 4 отверстиями Ø 35 мм
0211310015	Раковина-желоб CANAL 3000 мм Сатинированная без отверстий
0211310024	Раковина-желоб CANAL 3000 мм Сатинированная с 5 отверстиями Ø 22 мм
0211310025	Раковина-желоб CANAL 3000 мм Сатинированная с 5 отверстиями Ø 35 мм
0011800001	Щиток от брызг для Раковины-желоба CANAL 600 мм Сатинированная пов-ть
0011800002	Щиток от брызг для Раковины-желоба CANAL 1200 мм Сатинированная пов-ть
0011800003	Щиток от брызг для Раковины-желоба CANAL 1400 мм Сатинированная пов-ть
0011800004	Щиток от брызг для Раковины-желоба CANAL 1500 мм Сатинированная пов-ть

Артикул	Модель
0011800005	Щиток от брызг для Раковины-желоба CANAL 1800 мм Сатинированная пов-ть
0011800006	Щиток от брызг для Раковины-желоба CANAL 2100 мм Сатинированная пов-ть
0011800007	Щиток от брызг для Раковины-желоба CANAL 2400 мм Сатинированная пов-ть
0011800008	Щиток от брызг для Раковина-желоба CANAL 3000 мм Сатинированная пов-ть
0211350015	Раковина DUETO Сатинированная без отверстий
0211350115	Раковина DUETO Полированная без отверстий
0211350002	Раковина DUETO Сатинированная с переливом
0211350102	Раковина DUETO Полированная с переливом
0211350615	Раковина DUETO Перфорированная Сатинированная без отверстий
0211350715	Раковина DUETO Перфорированная Полированная без отверстий
0211350602	Раковина DUETO Перфорированная Сатинированная с переливом
0211350702	Раковина DUETO Перфорированная Полированная с переливом
0211350029	Раковина DUETO Сатинированная без перелива, с 2 отверстиями Ø 22 мм
0211350129	Раковина DUETO Полированная без перелива, с 2 отверстиями Ø 22 мм
0211350030	Раковина DUETO Сатинированная без перелива, с 2 отверстиями Ø 35 мм
0211350130	Раковина DUETO Полированная без перелива, с 2 отверстиями Ø 35 мм
0211350031	Раковина DUETO Сатинированная с переливом, с 2 отверстиями Ø 22 мм
0211350131	Раковина DUETO Полированная с переливом, с 2 отверстиями Ø 22 мм
0211350032	Раковина DUETO Сатинированная с переливом, с 2 отверстиями Ø 35 мм
0211350132	Раковина DUETO Полированная с переливом, с 2 отверстиями Ø 35 мм
0211350629	Раковина DUETO Перфорированная Сатинированная без перелива, с 2 отверстиями Ø 22 мм
0211350729	Раковина DUETO Перфорированная Полированная без перелива, с 2 отверстиями Ø 22 мм
0211350630	Раковина DUETO Перфорированная Сатинированная без перелива, с 2 отверстиями Ø 35 мм
0211350730	Раковина DUETO Перфорированная Полированная без перелива, с 2 отверстиями Ø 35 мм
0211350631	Раковина DUETO Перфорированная Сатинированная с переливом, с 2 отверстиями Ø 22 мм
0211350731	Раковина DUETO Перфорированная Полированная с переливом, с 2 отверстиями Ø 22 мм
0211350632	Раковина DUETO Перфорированная Сатинированная с переливом, с 2 отверстиями Ø 35 мм
0211350732	Раковина DUETO Перфорированная Полированная с переливом, с 2 отверстиями Ø 35 мм
0211380015	Раковина-столешница DUPLO Сатинированная без отверстий
0211380115	Раковина-столешница DUPLO Полированная без отверстий
0211380002	Раковина-столешница DUPLO Сатинированная с переливом
0211380102	Раковина-столешница DUPLO Полированная с переливом
0211380005	Раковина-столешница DUPLO Сатинированная без перелива, с отверстием Ø 22 мм по центру
0211380105	Раковина-столешница DUPLO Полированная без перелива, с отверстием Ø 22 мм по центру
0211380008	Раковина-столешница DUPLO Сатинированная без перелива, с отверстием Ø 35 мм по центру
0211380108	Раковина-столешница DUPLO Полированная без перелива, с отверстием Ø 35 мм по центру
0211380011	Раковина-столешница DUPLO Сатинированная с переливом, с отверстием Ø 22 мм по центру
0211380111	Раковина-столешница DUPLO Полированная с переливом, с отверстием Ø 22 мм по центру
0211380014	Раковина-столешница DUPLO Сатинированная с переливом, с отверстием Ø 35 мм по центру
0211380114	Раковина-столешница DUPLO Полированная с переливом, с отверстием Ø 35 мм по центру
0211390015	Раковина-столешница DUPLO RP Сатинированная без отверстий
0211390115	Раковина-столешница DUPLO RP Полированная без отверстий
0211390002	Раковина-столешница DUPLO RP Сатинированная с переливом
0211390102	Раковина-столешница DUPLO RP Полированная с переливом
0211390005	Раковина-столешница DUPLO RP Сатинированная без перелива, с отверстием Ø 22 мм по центру
0211390105	Раковина-столешница DUPLO RP Полированная без перелива, с отверстием Ø 22 мм по центру
0211390008	Раковина-столешница DUPLO RP Сатинированная без перелива, с отверстием Ø 35 мм по центру
0211390108	Раковина-столешница DUPLO RP Полированная без перелива, с отверстием Ø 35 мм по центру
0211390011	Раковина-столешница DUPLO RP Сатинированная с переливом, с отверстием Ø 22 мм по центру
0211390111	Раковина-столешница DUPLO RP Полированная с переливом, с отверстием Ø 22 мм по центру
0211390014	Раковина-столешница DUPLO RP Сатинированная с переливом, с отверстием Ø 35 мм по центру
0211390114	Раковина-столешница DUPLO RP Полированная с переливом, с отверстием Ø 35 мм по центру
0211400015	Раковина-столешница DUPLO RPS Сатинированная без отверстий
0211400115	Раковина-столешница DUPLO RPS Полированная без отверстий
0211400002	Раковина-столешница DUPLO RPS Сатинированная с переливом
0211400102	Раковина-столешница DUPLO RPS Полированная с переливом
0211400005	Раковина-столешница DUPLO RPS Сатинированная без перелива, с отверстием Ø 22 мм по центру
0211400105	Раковина-столешница DUPLO RPS Полированная без перелива, с отверстием Ø 22 мм по центру
0211400008	Раковина-столешница DUPLO RPS Сатинированная без перелива, с отверстием Ø 35 мм по центру
0211400108	Раковина-столешница DUPLO RPS Полированная без перелива, с отверстием Ø 35 мм по центру
0211400011	Раковина-столешница DUPLO RPS Сатинированная с переливом, с отверстием Ø 22 мм по центру
0211400111	Раковина-столешница DUPLO RPS Полированная с переливом, с отверстием Ø 22 мм по центру
0211400014	Раковина-столешница DUPLO RPS Сатинированная с переливом, с отверстием Ø 35 мм по центру

Артикул	Модель
0211400114	Раковина-столешница DUPLO RPS Полированная с переливом, с отверстием Ø 35 мм по центру
0211410015	Раковина-столешница DUPLO S Сатинированная без отверстий
0211410115	Раковина-столешница DUPLO S Полированная без отверстий
0211410002	Раковина-столешница DUPLO S Сатинированная с переливом
0211410102	Раковина-столешница DUPLO S Полированная с переливом
0211410005	Раковина-столешница DUPLO S Сатинированная без перелива, с отверстием Ø 22 мм по центру
0211410105	Раковина-столешница DUPLO S Полированная без перелива, с отверстием Ø 22 мм по центру
0211410008	Раковина-столешница DUPLO S Сатинированная без перелива, с отверстием Ø 35 мм по центру
0211410108	Раковина-столешница DUPLO S Полированная без перелива, с отверстием Ø 35 мм по центру
0211410011	Раковина-столешница DUPLO S Сатинированная с переливом, с отверстием Ø 22 мм по центру
0211410111	Раковина-столешница DUPLO S Полированная с переливом, с отверстием Ø 22 мм по центру
0211410014	Раковина-столешница DUPLO S Сатинированная с переливом, с отверстием Ø 35 мм по центру
0211410114	Раковина-столешница DUPLO S Полированная с переливом, с отверстием Ø 35 мм по центру
0211880015	Раковина-столешница DUPLO Z Сатинированная без отверстий
0211880115	Раковина-столешница DUPLO Z Полированная без отверстий
0211880002	Раковина-столешница DUPLO Z Сатинированная с переливом
0211880102	Раковина-столешница DUPLO Z Полированная с переливом
0211880005	Раковина-столешница DUPLO Z Сатинированная без перелива, с отверстием Ø 22 мм по центру
0211880105	Раковина-столешница DUPLO Z Полированная без перелива, с отверстием Ø 22 мм по центру
0211880008	Раковина-столешница DUPLO Z Сатинированная без перелива, с отверстием Ø 35 мм по центру
0211880108	Раковина-столешница DUPLO Z Полированная без перелива, с отверстием Ø 35 мм по центру
0211880011	Раковина-столешница DUPLO Z Сатинированная с переливом, с отверстием Ø 22 мм по центру
0211880111	Раковина-столешница DUPLO Z Полированная с переливом, с отверстием Ø 22 мм по центру
0211880014	Раковина-столешница DUPLO Z Сатинированная с переливом, с отверстием Ø 35 мм по центру
0211880114	Раковина-столешница DUPLO Z Полированная с переливом, с отверстием Ø 35 мм по центру
0211890015	Раковина-столешница DUPLO RPZ Сатинированная без отверстий
0211890115	Раковина-столешница DUPLO RPZ Полированная без отверстий
0211890002	Раковина-столешница DUPLO RPZ Сатинированная с переливом
0211890102	Раковина-столешница DUPLO RPZ Полированная с переливом
0211890005	Раковина-столешница DUPLO RPZ Сатинированная без перелива, с отверстием Ø 22 мм по центру
0211890105	Раковина-столешница DUPLO RPZ Полированная без перелива, с отверстием Ø 22 мм по центру
0211890008	Раковина-столешница DUPLO RPZ Сатинированная без перелива, с отверстием Ø 35 мм по центру
0211890108	Раковина-столешница DUPLO RPZ Полированная без перелива, с отверстием Ø 35 мм по центру
0211890011	Раковина-столешница DUPLO RPZ Сатинированная с переливом, с отверстием Ø 22 мм по центру
0211890111	Раковина-столешница DUPLO RPZ Полированная с переливом, с отверстием Ø 22 мм по центру
0211890014	Раковина-столешница DUPLO RPZ Сатинированная с переливом, с отверстием Ø 35 мм по центру
0211890114	Раковина-столешница DUPLO RPZ Полированная с переливом, с отверстием Ø 35 мм по центру
0210510015	Раковина ILHA Сатинированная без отверстий
0210510115	Раковина ILHA Полированная без отверстий
0210510002	Раковина ILHA Сатинированная с переливом
0210510102	Раковина ILHA Полированная с переливом
0210510005	Раковина ILHA Сатинированная без перелива, с отверстием Ø 22 мм по центру
0210510105	Раковина ILHA Полированная без перелива, с отверстием Ø 22 мм по центру
0210510008	Раковина ILHA Сатинированная без перелива, с отверстием Ø 35 мм по центру
0210510108	Раковина ILHA Полированная без перелива, с отверстием Ø 35 мм по центру
0210510011	Раковина ILHA Сатинированная с переливом, с отверстием Ø 22 мм по центру
0210510111	Раковина ILHA Полированная с переливом, с отверстием Ø 22 мм по центру
0210510014	Раковина ILHA Сатинированная с переливом, с отверстием Ø 35 мм по центру
0210510114	Раковина ILHA Полированная с переливом, с отверстием Ø 35 мм по центру
0210520000	Раковина ILHA 2004 Сатинированная
0211660015	Раковина-столешница QUÁDRUPLO Сатинированная без отверстий
0211660115	Раковина-столешница QUÁDRUPLO Полированная без отверстий
0211660002	Раковина-столешница QUÁDRUPLO Сатинированная с переливом
0211660102	Раковина-столешница QUÁDRUPLO Полированная с переливом
0211660005	Раковина-столешница QUÁDRUPLO Сатинированная без перелива, с отверстием Ø 22 мм по центру
0211660105	Раковина-столешница QUÁDRUPLO Полированная без перелива, с отверстием Ø 22 мм по центру
0211660008	Раковина-столешница QUÁDRUPLO Сатинированная без перелива, с отверстием Ø 35 мм по центру
0211660108	Раковина-столешница QUÁDRUPLO Полированная без перелива, с отверстием Ø 35 мм по центру
0211660011	Раковина-столешница QUÁDRUPLO Сатинированная с переливом, с отверстием Ø 22 мм по центру
0211660111	Раковина-столешница QUÁDRUPLO Полированная с переливом, с отверстием Ø 22 мм по центру
0211660014	Раковина-столешница QUÁDRUPLO Сатинированная с переливом, с отверстием Ø 35 мм по центру
0211660114	Раковина-столешница QUÁDRUPLO Полированная с переливом, с отверстием Ø 35 мм по центру
0211670015	Раковина-столешница QUÁDRUPLO RP Сатинированная без отверстий

Артикул	Модель
0211670115	Раковина-столешница QUÁDRUPLO RP Полированная без отверстий
0211670002	Раковина-столешница QUÁDRUPLO RP Сатинированная с переливом
0211670102	Раковина-столешница QUÁDRUPLO RP Полированная с переливом
0211670005	Раковина-столешница QUÁDRUPLO RP Сатинированная без перелива, с отверстием Ø 22 мм по центру
0211670105	Раковина-столешница QUÁDRUPLO RP Полированная без перелива, с отверстием Ø 22 мм по центру
0211670008	Раковина-столешница QUÁDRUPLO RP Сатинированная без перелива, с отверстием Ø 35 мм по центру
0211670108	Раковина-столешница QUÁDRUPLO RP Полированная без перелива, с отверстием Ø 35 мм по центру
0211670011	Раковина-столешница QUÁDRUPLO RP Сатинированная с переливом, с отверстием Ø 22 мм по центру
0211670111	Раковина-столешница QUÁDRUPLO RP Полированная с переливом, с отверстием Ø 22 мм по центру
0211670014	Раковина-столешница QUÁDRUPLO RP Сатинированная с переливом, с отверстием Ø 35 мм по центру
0211670114	Раковина-столешница QUÁDRUPLO RP Полированная с переливом, с отверстием Ø 35 мм по центру
0211680015	Раковина-столешница QUÁDRUPLO RPS Сатинированная без отверстий
0211680115	Раковина-столешница QUÁDRUPLO RPS Полированная без отверстий
0211680002	Раковина-столешница QUÁDRUPLO RPS Сатинированная с переливом
0211680102	Раковина-столешница QUÁDRUPLO RPS Полированная с переливом
0211680005	Раковина-столешница QUÁDRUPLO RPS Сатинированная без перелива, с отверстием Ø 22 мм по центру
0211680105	Раковина-столешница QUÁDRUPLO RPS Полированная без перелива, с отверстием Ø 22 мм по центру
0211680008	Раковина-столешница QUÁDRUPLO RPS Сатинированная без перелива, с отверстием Ø 35 мм по центру
0211680108	Раковина-столешница QUÁDRUPLO RPS Полированная без перелива, с отверстием Ø 35 мм по центру
0211680011	Раковина-столешница QUÁDRUPLO RPS Сатинированная с переливом, с отверстием Ø 22 мм по центру
0211680111	Раковина-столешница QUÁDRUPLO RPS Полированная с переливом, с отверстием Ø 22 мм по центру
0211680014	Раковина-столешница QUÁDRUPLO RPS Сатинированная с переливом, с отверстием Ø 35 мм по центру
0211680114	Раковина-столешница QUÁDRUPLO RPS Полированная с переливом, с отверстием Ø 35 мм по центру
0211690015	Раковина-столешница QUÁDRUPLO S Сатинированная без отверстий
0211690115	Раковина-столешница QUÁDRUPLO S Полированная без отверстий
0211690002	Раковина-столешница QUÁDRUPLO S Сатинированная с переливом
0211690102	Раковина-столешница QUÁDRUPLO S Полированная с переливом
0211690005	Раковина-столешница QUÁDRUPLO S Сатинированная без перелива, с отверстием Ø 22 мм по центру
0211690105	Раковина-столешница QUÁDRUPLO S Полированная без перелива, с отверстием Ø 22 мм по центру
0211690008	Раковина-столешница QUÁDRUPLO S Сатинированная без перелива, с отверстием Ø 35 мм по центру
0211690108	Раковина-столешница QUÁDRUPLO S Полированная без перелива, с отверстием Ø 35 мм по центру
0211690011	Раковина-столешница QUÁDRUPLO S Сатинированная с переливом, с отверстием Ø 22 мм по центру
0211690111	Раковина-столешница QUÁDRUPLO S Полированная с переливом, с отверстием Ø 22 мм по центру
0211690014	Раковина-столешница QUÁDRUPLO S Сатинированная с переливом, с отверстием Ø 35 мм по центру
0211690114	Раковина-столешница QUÁDRUPLO S Полированная с переливом, с отверстием Ø 35 мм по центру
0211920015	Раковина-столешница QUÁDRUPLO Z Сатинированная без отверстий
0211920115	Раковина-столешница QUÁDRUPLO Z Полированная без отверстий
0211920002	Раковина-столешница QUÁDRUPLO Z Сатинированная с переливом
0211920102	Раковина-столешница QUÁDRUPLO Z Полированная с переливом
0211920005	Раковина-столешница QUÁDRUPLO Z Сатинированная без перелива, с отверстием Ø 22 мм по центру
0211920105	Раковина-столешница QUÁDRUPLO Z Полированная без перелива, с отверстием Ø 22 мм по центру
0211920008	Раковина-столешница QUÁDRUPLO Z Сатинированная без перелива, с отверстием Ø 35 мм по центру
0211920108	Раковина-столешница QUÁDRUPLO Z Полированная без перелива, с отверстием Ø 35 мм по центру
0211920011	Раковина-столешница QUÁDRUPLO Z Сатинированная с переливом, с отверстием Ø 22 мм по центру
0211920111	Раковина-столешница QUÁDRUPLO Z Полированная с переливом, с отверстием Ø 22 мм по центру
0211920014	Раковина-столешница QUÁDRUPLO Z Сатинированная с переливом, с отверстием Ø 35 мм по центру
0211920114	Раковина-столешница QUÁDRUPLO Z Полированная с переливом, с отверстием Ø 35 мм по центру
0211930015	Раковина-столешница QUÁDRUPLO RPZ Сатинированная без отверстий
0211930115	Раковина-столешница QUÁDRUPLO RPZ Полированная без отверстий
0211930002	Раковина-столешница QUÁDRUPLO RPZ Сатинированная с переливом
0211930102	Раковина-столешница QUÁDRUPLO RPZ Полированная с переливом
0211930005	Раковина-столешница QUÁDRUPLO RPZ Сатинированная без перелива, с отверстием Ø 22 мм по центру
0211930105	Раковина-столешница QUÁDRUPLO RPZ Полированная без перелива, с отверстием Ø 22 мм по центру
0211930008	Раковина-столешница QUÁDRUPLO RPZ Сатинированная без перелива, с отверстием Ø 35 мм по центру
0211930108	Раковина-столешница QUÁDRUPLO RPZ Полированная без перелива, с отверстием Ø 35 мм по центру
0211930011	Раковина-столешница QUÁDRUPLO RPZ Сатинированная с переливом, с отверстием Ø 22 мм по центру
0211930111	Раковина-столешница QUÁDRUPLO RPZ Полированная с переливом, с отверстием Ø 22 мм по центру
0211930014	Раковина-столешница QUÁDRUPLO RPZ Сатинированная с переливом, с отверстием Ø 35 мм по центру
0211930114	Раковина-столешница QUÁDRUPLO RPZ Полированная с переливом, с отверстием Ø 35 мм по центру
3411040015	Раковина TRIPLETO Сатинированная без отверстий Настенная
3411040115	Раковина TRIPLETO Полированная без отверстий Настенная
3411040002	Раковина TRIPLETO Сатинированная с переливом Настенная
3411040102	Раковина TRIPLETO Полированная с переливом Настенная

Артикул	Модель
3411040033	Раковина TRIPLETO Сатинированная без перелива, с 3 отверстиями Ø 22 мм Настенная
3411040133	Раковина TRIPLETO Полированная без перелива, с 3 отверстиями Ø 22 мм Настенная
3411040034	Раковина TRIPLETO Сатинированная без перелива, с 3 отверстиями Ø 35 мм Настенная
3411040134	Раковина TRIPLETO Полированная без перелива, с 3 отверстиями Ø 35 мм Настенная
3411040035	Раковина TRIPLETO Сатинированная с переливом, с 3 отверстиями Ø 22 мм Настенная
3411040135	Раковина TRIPLETO Полированная с переливом, с 3 отверстиями Ø 22 мм Настенная
3411040036	Раковина TRIPLETO Сатинированная с переливом, с 3 отверстиями Ø 35 мм Настенная
3411040136	Раковина TRIPLETO Полированная с переливом, с 3 отверстиями Ø 35 мм Настенная
3411040615	Раковина TRIPLETO Перфорированная Сатинированная без отверстий Настенная
3411040715	Раковина TRIPLETO Перфорированная Полированная без отверстий Настенная
3411040602	Раковина TRIPLETO Перфорированная Сатинированная с переливом Настенная
3411040702	Раковина TRIPLETO Перфорированная Полированная с переливом Настенная
3411040633	Раковина TRIPLETO Перфорированная Сатинированная без перелива, с 3 отверстиями Ø 22 мм Настенная
3411040733	Раковина TRIPLETO Перфорированная Полированная без перелива, с 3 отверстиями Ø 22 мм Настенная
3411040634	Раковина TRIPLETO Перфорированная Сатинированная без перелива, с 3 отверстиями Ø 35 мм Настенная
3411040734	Раковина TRIPLETO Перфорированная Полированная без перелива, с 3 отверстиями Ø 35 мм Настенная
3411040635	Раковина TRIPLETO Перфорированная Сатинированная с переливом, с 3 отверстиями Ø 22 мм Настенная
3411040735	Раковина TRIPLETO Перфорированная Полированная с переливом, с 3 отверстиями Ø 22 мм Настенная
3411040636	Раковина TRIPLETO Перфорированная Сатинированная с переливом, с 3 отверстиями Ø 35 мм Настенная
3411040736	Раковина TRIPLETO Перфорированная Полированная с переливом, с 3 отверстиями Ø 35 мм Настенная
0211740015	Раковина-столешница TRIPLO Сатинированная без отверстий
0211740115	Раковина-столешница TRIPLO Полированная без отверстий
0211740002	Раковина-столешница TRIPLO Сатинированная с переливом
0211740102	Раковина-столешница TRIPLO Полированная с переливом
0211740005	Раковина-столешница TRIPLO Сатинированная без перелива, с отверстием Ø 22 мм по центру
0211740105	Раковина-столешница TRIPLO Полированная без перелива, с отверстием Ø 22 мм по центру
0211740008	Раковина-столешница TRIPLO Сатинированная без перелива, с отверстием Ø 35 мм по центру
0211740108	Раковина-столешница TRIPLO Полированная без перелива, с отверстием Ø 35 мм по центру
0211740011	Раковина-столешница TRIPLO Сатинированная с переливом, с отверстием Ø 22 мм по центру
0211740111	Раковина-столешница TRIPLO Полированная с переливом, с отверстием Ø 22 мм по центру
0211740014	Раковина-столешница TRIPLO Сатинированная с переливом, с отверстием Ø 35 мм по центру
0211740114	Раковина-столешница TRIPLO Полированная с переливом, с отверстием Ø 35 мм по центру
0211750015	Раковина-столешница TRIPLO RP Сатинированная без отверстий
0211750115	Раковина-столешница TRIPLO RP Полированная без отверстий
0211750002	Раковина-столешница TRIPLO RP Сатинированная с переливом
0211750102	Раковина-столешница TRIPLO RP Полированная с переливом
0211750005	Раковина-столешница TRIPLO RP Сатинированная без перелива, с отверстием Ø 22 мм по центру
0211750105	Раковина-столешница TRIPLO RP Полированная без перелива, с отверстием Ø 22 мм по центру
0211750008	Раковина-столешница TRIPLO RP Сатинированная без перелива, с отверстием Ø 35 мм по центру
0211750108	Раковина-столешница TRIPLO RP Полированная без перелива, с отверстием Ø 35 мм по центру
0211750011	Раковина-столешница TRIPLO RP Сатинированная с переливом, с отверстием Ø 22 мм по центру
0211750111	Раковина-столешница TRIPLO RP Полированная с переливом, с отверстием Ø 22 мм по центру
0211750014	Раковина-столешница TRIPLO RP Сатинированная с переливом, с отверстием Ø 35 мм по центру
0211750114	Раковина-столешница TRIPLO RP Полированная с переливом, с отверстием Ø 35 мм по центру
0211760015	Раковина-столешница TRIPLO RPS Сатинированная без отверстий
0211760115	Раковина-столешница TRIPLO RPS Полированная без отверстий
0211760002	Раковина-столешница TRIPLO RPS Сатинированная с переливом
0211760102	Раковина-столешница TRIPLO RPS Полированная с переливом
0211760005	Раковина-столешница TRIPLO RPS Сатинированная без перелива, с отверстием Ø 22 мм по центру
0211760105	Раковина-столешница TRIPLO RPS Полированная без перелива, с отверстием Ø 22 мм по центру
0211760008	Раковина-столешница TRIPLO RPS Сатинированная без перелива, с отверстием Ø 35 мм по центру
0211760108	Раковина-столешница TRIPLO RPS Полированная без перелива, с отверстием Ø 35 мм по центру
0211760011	Раковина-столешница TRIPLO RPS Сатинированная с переливом, с отверстием Ø 22 мм по центру
0211760111	Раковина-столешница TRIPLO RPS Полированная с переливом, с отверстием Ø 22 мм по центру
0211760014	Раковина-столешница TRIPLO RPS Сатинированная с переливом, с отверстием Ø 35 мм по центру
0211760114	Раковина-столешница TRIPLO RPS Полированная с переливом, с отверстием Ø 35 мм по центру
0211770015	Раковина-столешница TRIPLO S Сатинированная без отверстий
0211770115	Раковина-столешница TRIPLO S Полированная без отверстий
0211770002	Раковина-столешница TRIPLO S Сатинированная с переливом
0211770102	Раковина-столешница TRIPLO S Полированная с переливом
0211770005	Раковина-столешница TRIPLO S Сатинированная без перелива, с отверстием Ø 22 мм по центру
0211770105	Раковина-столешница TRIPLO S Полированная без перелива, с отверстием Ø 22 мм по центру
0211770008	Раковина-столешница TRIPLO S Сатинированная без перелива, с отверстием Ø 35 мм по центру

Артикул	Модель
0211770108	Раковина-столешница TRIPLO S Полированная без перелива, с отверстием Ø 35 мм по центру
0211770011	Раковина-столешница TRIPLO S Сатинированная с переливом, с отверстием Ø 22 мм по центру
0211770111	Раковина-столешница TRIPLO S Полированная с переливом, с отверстием Ø 22 мм по центру
0211770014	Раковина-столешница TRIPLO S Сатинированная с переливом, с отверстием Ø 35 мм по центру
0211770114	Раковина-столешница TRIPLO S Полированная с переливом, с отверстием Ø 35 мм по центру
0211900015	Раковина-столешница TRIPLO Z Сатинированная без отверстий
0211900115	Раковина-столешница TRIPLO Z Полированная без отверстий
0211900002	Раковина-столешница TRIPLO Z Сатинированная с переливом
0211900102	Раковина-столешница TRIPLO Z Полированная с переливом
0211900005	Раковина-столешница TRIPLO Z Сатинированная без перелива, с отверстием Ø 22 мм по центру
0211900105	Раковина-столешница TRIPLO Z Полированная без перелива, с отверстием Ø 22 мм по центру
0211900008	Раковина-столешница TRIPLO Z Сатинированная без перелива, с отверстием Ø 35 мм по центру
0211900108	Раковина-столешница TRIPLO Z Полированная без перелива, с отверстием Ø 35 мм по центру
0211900011	Раковина-столешница TRIPLO Z Сатинированная с переливом, с отверстием Ø 22 мм по центру
0211900111	Раковина-столешница TRIPLO Z Полированная с переливом, с отверстием Ø 22 мм по центру
0211900014	Раковина-столешница TRIPLO Z Сатинированная с переливом, с отверстием Ø 35 мм по центру
0211900114	Раковина-столешница TRIPLO Z Полированная с переливом, с отверстием Ø 35 мм по центру
0211910015	Раковина-столешница TRIPLO RPZ Сатинированная без отверстий
0211910115	Раковина-столешница TRIPLO RPZ Полированная без отверстий
0211910002	Раковина-столешница TRIPLO RPZ Сатинированная с переливом
0211910102	Раковина-столешница TRIPLO RPZ Полированная с переливом
0211910005	Раковина-столешница TRIPLO RPZ Сатинированная без перелива, с отверстием Ø 22 мм по центру
0211910105	Раковина-столешница TRIPLO RPZ Полированная без перелива, с отверстием Ø 22 мм по центру
0211910008	Раковина-столешница TRIPLO RPZ Сатинированная без перелива, с отверстием Ø 35 мм по центру
0211910108	Раковина-столешница TRIPLO RPZ Полированная без перелива, с отверстием Ø 35 мм по центру
0211910011	Раковина-столешница TRIPLO RPZ Сатинированная с переливом, с отверстием Ø 22 мм по центру
0211910111	Раковина-столешница TRIPLO RPZ Полированная с переливом, с отверстием Ø 22 мм по центру
0211910014	Раковина-столешница TRIPLO RPZ Сатинированная с переливом, с отверстием Ø 35 мм по центру
0211910114	Раковина-столешница TRIPLO RPZ Полированная с переливом, с отверстием Ø 35 мм по центру
0211830000	Санитарно-гигиеническая панель Сатинированная без вариаций

Встраиваемые Раковины

0203450201	Раковина HEMISFÉRICO 29/26 Сатинированная 1 сторона без перелива
0203450301	Раковина HEMISFÉRICO 29/26 Полированная 1 сторона без перелива
0203450401	Раковина HEMISFÉRICO 29/26 Сатинированная 2 стороны без перелива
0203450501	Раковина HEMISFÉRICO 29/26 Полированная 2 стороны без перелива
0203450202	Раковина HEMISFÉRICO 29/26 Сатинированная 1 сторона с переливом
0203450302	Раковина HEMISFÉRICO 29/26 Полированная 1 сторона с переливом
0203450402	Раковина HEMISFÉRICO 29/26 Сатинированная 2 стороны с переливом
0203450502	Раковина HEMISFÉRICO 29/26 Полированная 2 стороны с переливом
0203460202	Раковина HEMISFÉRICO 33/30 Сатинированная 1 сторона с переливом
0203460302	Раковина HEMISFÉRICO 33/30 Полированная 1 сторона с переливом
0203460402	Раковина HEMISFÉRICO 33/30 Сатинированная 2 стороны с переливом
0203460502	Раковина HEMISFÉRICO 33/30 Полированная 2 стороны с переливом
0203460201	Раковина HEMISFÉRICO 33/30 Сатинированная 1 сторона без перелива
0203460301	Раковина HEMISFÉRICO 33/30 Полированная 1 сторона без перелива
0203460401	Раковина HEMISFÉRICO 33/30 Сатинированная 2 стороны без перелива
0203460501	Раковина HEMISFÉRICO 33/30 Полированная 2 стороны без перелива
0213470202	Раковина HEMISFÉRICO 38/32 Сатинированная 1 сторона с переливом
0213470302	Раковина HEMISFÉRICO 38/32 Полированная 1 сторона с переливом
0213470402	Раковина HEMISFÉRICO 38/32 Сатинированная 2 стороны с переливом
0213470502	Раковина HEMISFÉRICO 38/32 Полированная 2 стороны с переливом
0213470201	Раковина HEMISFÉRICO 38/32 Сатинированная 1 сторона без перелива
0213470301	Раковина HEMISFÉRICO 38/32 Полированная 1 сторона без перелива
0213470401	Раковина HEMISFÉRICO 38/32 Сатинированная 2 стороны без перелива
0213470501	Раковина HEMISFÉRICO 38/32 Полированная 2 стороны без перелива
0203480202	Раковина HEMISFÉRICO 39/36 Сатинированная 1 сторона с переливом
0203480302	Раковина HEMISFÉRICO 39/36 Полированная 1 сторона с переливом
0203480402	Раковина HEMISFÉRICO 39/36 Сатинированная 2 стороны с переливом
0203480502	Раковина HEMISFÉRICO 39/36 Полированная 2 стороны с переливом
0203480201	Раковина HEMISFÉRICO 39/36 Сатинированная 1 сторона без перелива
0203480301	Раковина HEMISFÉRICO 39/36 Полированная 1 сторона без перелива
0203480401	Раковина HEMISFÉRICO 39/36 Сатинированная 2 стороны без перелива
0203480501	Раковина HEMISFÉRICO 39/36 Полированная 2 стороны без перелива

Артикул	Модель
0213490202	Раковина HEMISFÉRICO 45/39 Сатинированная 1 сторона с переливом
0213490302	Раковина HEMISFÉRICO 45/39 Полированная 1 сторона с переливом
0213490402	Раковина HEMISFÉRICO 45/39 Сатинированная 2 стороны с переливом
0213490502	Раковина HEMISFÉRICO 45/39 Полированная 2 стороны с переливом
0213490201	Раковина HEMISFÉRICO 45/39 Сатинированная 1 сторона без перелива
0213490301	Раковина HEMISFÉRICO 45/39 Полированная 1 сторона без перелива
0213490401	Раковина HEMISFÉRICO 45/39 Сатинированная 2 стороны без перелива
0213490501	Раковина HEMISFÉRICO 45/39 Полированная 2 стороны без перелива
0214500202	Раковина HEMISFÉRICO SUB-TAMPO 38/32 Сатинированная 1 сторона с переливом
0214500302	Раковина HEMISFÉRICO SUB-TAMPO 38/32 Полированная 1 сторона с переливом
0214500402	Раковина HEMISFÉRICO SUB-TAMPO 38/32 Сатинированная 2 стороны с переливом
0214500502	Раковина HEMISFÉRICO SUB-TAMPO 38/32 Полированная 2 стороны с переливом
0214500201	Раковина HEMISFÉRICO SUB-TAMPO 38/32 Сатинированная 1 сторона без перелива
0214500301	Раковина HEMISFÉRICO SUB-TAMPO 38/32 Полированная 1 сторона без перелива
0214500401	Раковина HEMISFÉRICO SUB-TAMPO 38/32 Сатинированная 2 стороны без перелива
0214500501	Раковина HEMISFÉRICO SUB-TAMPO 38/32 Полированная 2 стороны без перелива
0214940202	Раковина HEMISFÉRICO SUB-TAMPO 45/39 Сатинированная 1 сторона с переливом
0214940302	Раковина HEMISFÉRICO SUB-TAMPO 45/39 Полированная 1 сторона с переливом
0214940402	Раковина HEMISFÉRICO SUB-TAMPO 45/39 Сатинированная 2 стороны с переливом
0214940502	Раковина HEMISFÉRICO SUB-TAMPO 45/39 Полированная 2 стороны с переливом
0214940201	Раковина HEMISFÉRICO SUB-TAMPO 45/39 Сатинированная 1 сторона без перелива
0214940301	Раковина HEMISFÉRICO SUB-TAMPO 45/39 Полированная 1 сторона без перелива
0214940401	Раковина HEMISFÉRICO SUB-TAMPO 45/39 Сатинированная 2 стороны без перелива
0214940501	Раковина HEMISFÉRICO SUB-TAMPO 45/39 Полированная 2 стороны без перелива
0203560202	Раковина OVAL Сатинированная 1 сторона с переливом
0203560302	Раковина OVAL Полированная 1 сторона с переливом
0203560402	Раковина OVAL Сатинированная 2 стороны с переливом
0203560502	Раковина OVAL Полированная 2 стороны с переливом
0203560201	Раковина OVAL Сатинированная 1 сторона без перелива
0203560301	Раковина OVAL Полированная 1 сторона без перелива
0203560401	Раковина OVAL Сатинированная 2 стороны без перелива
0203560501	Раковина OVAL Полированная 2 стороны без перелива
0203570202	Раковина OVAL ABA LARGA Сатинированная 1 сторона с переливом
0203570302	Раковина OVAL ABA LARGA Полированная 1 сторона с переливом
0203570402	Раковина OVAL ABA LARGA Сатинированная 2 стороны с переливом
0203570502	Раковина OVAL ABA LARGA Полированная 2 стороны с переливом
0203570211	Раковина OVAL ABA LARGA Сатинированная 1 сторона с переливом, с отверстием Ø 22 мм по центру
0203570311	Раковина OVAL ABA LARGA Полированная 1 сторона с переливом, с отверстием Ø 22 мм по центру
0203570411	Раковина OVAL ABA LARGA Сатинированная 2 стороны с переливом, с отверстием Ø 22 мм по центру
0203570511	Раковина OVAL ABA LARGA Полированная 2 стороны с переливом, с отверстием Ø 22 мм по центру
0203570214	Раковина OVAL ABA LARGA Сатинированная 1 сторона с переливом, с отверстием Ø 35 мм по центру
0203570314	Раковина OVAL ABA LARGA Полированная 1 сторона с переливом, с отверстием Ø 35 мм по центру
0203570414	Раковина OVAL ABA LARGA Сатинированная 2 стороны с переливом, с отверстием Ø 35 мм по центру
0203570514	Раковина OVAL ABA LARGA Полированная 2 стороны с переливом, с отверстием Ø 35 мм по центру
0203570201	Раковина OVAL ABA LARGA Сатинированная 1 сторона без перелива
0203570301	Раковина OVAL ABA LARGA Полированная 1 сторона без перелива
0203570401	Раковина OVAL ABA LARGA Сатинированная 2 стороны без перелива
0203570501	Раковина OVAL ABA LARGA Полированная 2 стороны без перелива
0203570205	Раковина OVAL ABA LARGA Сатинированная 1 сторона без перелива, с отверстием Ø 22 мм по центру
0203570305	Раковина OVAL ABA LARGA Полированная 1 сторона без перелива, с отверстием Ø 22 мм по центру
0203570405	Раковина OVAL ABA LARGA Сатинированная 2 стороны без перелива, с отверстием Ø 22 мм по центру
0203570505	Раковина OVAL ABA LARGA Полированная 2 стороны без перелива, с отверстием Ø 22 мм по центру
0203570208	Раковина OVAL ABA LARGA Сатинированная 1 сторона без перелива, с отверстием Ø 35 мм по центру
0203570308	Раковина OVAL ABA LARGA Полированная 1 сторона без перелива, с отверстием Ø 35 мм по центру
0203570408	Раковина OVAL ABA LARGA Сатинированная 2 стороны без перелива, с отверстием Ø 35 мм по центру
0203570508	Раковина OVAL ABA LARGA Полированная 2 стороны без перелива, с отверстием Ø 35 мм по центру
0213730202	Раковина ROMBO Сатинированная 1 сторона с переливом
0213730302	Раковина ROMBO Полированная 1 сторона с переливом
0213730402	Раковина ROMBO Сатинированная 2 стороны с переливом
0213730502	Раковина ROMBO Полированная 2 стороны с переливом
0213730201	Раковина ROMBO Сатинированная 1 сторона без перелива
0213730301	Раковина ROMBO Полированная 1 сторона без перелива
0213730401	Раковина ROMBO Сатинированная 2 стороны без перелива

0213730501 Раковина ROMBO Полированная 2 стороны без перелива
0214810015 Раковина UNITO Врезная Сатинированная без отверстий
0214810115 Раковина UNITO Врезная Полированная без отверстий
0214810002 Раковина UNITO Врезная Сатинированная с переливом
0214810102 Раковина UNITO Врезная Полированная с переливом

Полувстраивыемые Раковины

0213650015 Раковина QUADRA Сатинированная без отверстий
0213650115 Раковина QUADRA Полированная без отверстий
0213650002 Раковина QUADRA Сатинированная с переливом
0213650102 Раковина QUADRA Полированная с переливом
0213650003 Раковина QUADRA Сатинированная без перелива, с отверстием Ø 22 мм справа
0213650103 Раковина QUADRA Полированная без перелива, с отверстием Ø 22 мм справа
0213650004 Раковина QUADRA Сатинированная без перелива, с отверстием Ø 22 мм слева
0213650104 Раковина QUADRA Полированная без перелива, с отверстием Ø 22 мм слева
0213650006 Раковина QUADRA Сатинированная без перелива, с отверстием Ø 35 мм справа
0213650106 Раковина QUADRA Полированная без перелива, с отверстием Ø 35 мм справа
0213650007 Раковина QUADRA Сатинированная без перелива, с отверстием Ø 35 мм слева
0213650107 Раковина QUADRA Полированная без перелива, с отверстием Ø 35 мм слева
0213650009 Раковина QUADRA Сатинированная с переливом, с отверстием Ø 22 мм справа
0213650109 Раковина QUADRA Полированная с переливом, с отверстием Ø 22 мм справа
0213650010 Раковина QUADRA Сатинированная с переливом, с отверстием Ø 22 мм слева
0213650110 Раковина QUADRA Полированная с переливом, с отверстием Ø 22 мм слева
0213650012 Раковина QUADRA Сатинированная с переливом, с отверстием Ø 35 мм справа
0213650112 Раковина QUADRA Полированная с переливом, с отверстием Ø 35 мм справа
0213650013 Раковина QUADRA Сатинированная с переливом, с отверстием Ø 35 мм слева
0213650113 Раковина QUADRA Полированная с переливом, с отверстием Ø 35 мм слева
0213700015 Раковина RAVA Сатинированная без отверстий
0213700115 Раковина RAVA Полированная без отверстий
0213700002 Раковина RAVA Сатинированная с переливом
0213700102 Раковина RAVA Полированная с переливом

ДОПОЛНИТЕЛЬНЫЕ АКСЕССУАРЫ для Раковин

1508022000 Адаптер Хромированный Ø 70 мм x 1” для Раковины и Биде
1508032000 Набор Принадлежностей ITAL 1 ¼’’ Хромированный для Раковины
1508112000 Сливной Клапан SIMPLES 1 ½” x Ø 63 мм для Раковины и Биде

Индивидуальные ПИССУАРЫ

0311010001 Писсуар 0026 Сатинированная пов-ть Нижний Подвод
0311010101 Писсуар 0026 Полированная пов-ть Нижний Подвод
0311010002 Писсуар 0026 Сатинированная пов-ть Верхний Подвод
0311010102 Писсуар 0026 Полированная пов-ть Верхний Подвод
0311020001 Писсуар 0027 Сатинированная пов-ть Нижний Подвод
0311020101 Писсуар 0027 Полированная пов-ть Нижний Подвод
0311020002 Писсуар 0027 Сатинированная пов-ть Верхний Подвод
0311020102 Писсуар 0027 Полированная пов-ть Верхний Подвод
0311020003 Писсуар 0027 FLUXOR Сатинированная пов-ть Нижний Подвод
0311020103 Писсуар 0027 FLUXOR Полированная пов-ть Нижний Подвод
0311030001 Писсуар 0027 CANTO Сатинированная пов-ть Нижний Подвод
0311030101 Писсуар 0027 CANTO Полированная пов-ть Нижний Подвод
0311030002 Писсуар 0027 CANTO Сатинированная пов-ть Верхний Подвод
0311030102 Писсуар 0027 CANTO Полированная пов-ть Верхний Подвод
0311040001 Писсуар 0027 SENSOR Сатинированная пов-ть Нижний Подвод
0311040101 Писсуар 0027 SENSOR Полированная пов-ть Нижний Подвод
0311060001 Писсуар BOOMERANG Сатинированная пов-ть Нижний Подвод
0311060101 Писсуар BOOMERANG Полированная пов-ть Нижний Подвод
0311070001 Писсуар BOOMERANG SENSOR Сатинированная пов-ть Нижний Подвод
0311070101 Писсуар BOOMERANG SENSOR Полированная пов-ть Нижний Подвод
0311160001 Писсуар DELTA Сатинированная пов-ть Нижний Подвод
0311160101 Писсуар DELTA Полированная пов-ть Нижний Подвод
0311160002 Писсуар DELTA Сатинированная пов-ть Верхний Подвод
0311160102 Писсуар DELTA Полированная пов-ть Верхний Подвод
0311170000 Писсуар DELTA WF (без воды) Сатинированная пов-ть
0311170100 Писсуар DELTA WF (без воды) Полированная пов-ть

Артикул	Модель
0310200001	Писсуар L Встраиваемый 600 мм Напольный Сатинированная пов-ть Нижний Подвод
0317240001	Писсуар LP Напольный 600 мм Поверхностный монтаж Сатинированная пов-ть Нижний Подвод
0317240002	Писсуар LP Напольный 600 мм Поверхностный монтаж Сатинированная пов-ть Верхний Подвод
Коллективные ПИССУАРЫ	
0310080000	Писсуар COLECTIVO PAVIMENTO 1200 мм Сатинированная пов-ть Верхний Подвод
0310090000	Писсуар COLECTIVO PAVIMENTO 1500 мм Сатинированная пов-ть Верхний Подвод
0310100000	Писсуар COLECTIVO PAVIMENTO 1800 мм Сатинированная пов-ть Верхний Подвод
0310110000	Писсуар COLECTIVO PAVIMENTO 2400 мм Сатинированная пов-ть Верхний Подвод
0310210001	Писсуар L Встраиваемый 1200 мм Напольный Сатинированная пов-ть Нижний Подвод
0310220001	Писсуар L Встраиваемый 1800 мм Напольный Сатинированная пов-ть Нижний Подвод
0310230001	Писсуар L Встраиваемый 2400 мм Напольный Сатинированная пов-ть Нижний Подвод
0311120000	Писсуар COLECTIVO SUSPENSO 1200 мм Сатинированная пов-ть Верхний Подвод
0311130000	Писсуар COLECTIVO SUSPENSO 1500 мм Сатинированная пов-ть Верхний Подвод
0311140000	Писсуар COLECTIVO SUSPENSO 1800 мм Сатинированная пов-ть Верхний Подвод
0311150000	Писсуар COLECTIVO SUSPENSO 2400 мм Сатинированная пов-ть Верхний Подвод
0310180000	Писсуар ILHA 6 позиций Сатинированная пов-ть
0310180100	Писсуар ILHA 6 позиций Полированная пов-ть
ДОПОЛНИТЕЛЬНЫЕ АКСЕССУАРЫ для Писсуаров	
1508092000	Сифон Ø 40 мм для Коллективного Писсуара
Писсуарные перегородки	
0011590000	Писсуарная перегородка LISO Сатинированная пов-ть
0011590100	Писсуарная перегородка LISO Полированная пов-ть
0011600000	Писсуарная перегородка LISO XL Сатинированная пов-ть
0011600100	Писсуарная перегородка LISO XL Полированная пов-ть
0011610000	Писсуарная перегородка TU Гладкая Сатинированная пов-ть
0011620000	Писсуарная перегородка TU Перфорированная Сатинированная пов-ть
1518330000	Urinal Divider TU LISO satin for Collective Urinals
1518340000	Urinal Divider TU Perforated Satin for Collective Urinal
БИДЕ - Напольные Биде	
0410010001	Биде 0021 P Сатинированная пов-ть с переливом
0410010101	Биде 0021 P Полированная пов-ть с переливом
0410010002	Биде 0021 P Сатинированная пов-ть с переливом, с отверстием Ø 35 мм
0410010102	Биде 0021 P Полированная пов-ть с переливом, с отверстием Ø 35 мм
0410040001	Биде BCN P Сатинированная пов-ть с переливом
0410040101	Биде BCN P Полированная пов-ть с переливом
0410040002	Биде BCN P Сатинированная пов-ть с переливом, с отверстием Ø 35 мм
0410040102	Биде BCN P Полированная пов-ть с переливом, с отверстием Ø 35 мм
0410080001	Биде PRISMA P Сатинированная пов-ть с переливом
0410080101	Биде PRISMA P Полированная пов-ть с переливом
0410080002	Биде PRISMA P Сатинированная пов-ть с переливом, с отверстием Ø 35 мм
0410080102	Биде PRISMA P Полированная пов-ть с переливом, с отверстием Ø 35 мм
БИДЕ -Подвесные Биде	
0411020001	Биде 0021 S Сатинированная пов-ть с переливом
0411020101	Биде 0021 S Полированная пов-ть с переливом
0411020002	Биде 0021 S Сатинированная пов-ть с переливом, с отверстием Ø 35 мм
0411020102	Биде 0021 S Полированная пов-ть с переливом, с отверстием Ø 35 мм
0411050001	Биде BCN S Сатинированная пов-ть с переливом
0411050101	Биде BCN S Полированная пов-ть с переливом
0411050002	Биде BCN S Сатинированная пов-ть с переливом, с отверстием Ø 35 мм
0411050102	Биде BCN S Полированная пов-ть с переливом, с отверстием Ø 35 мм
КРЫШКИ ДЛЯ БИДЕ	
1108061001	Крышка Биде 0021 МДФ Лакированный Черный
1108061002	Крышка Биде 0021 МДФ Лакированный Белый
1108061003	Крышка Биде 0021 МДФ Лакированный Серый
1108061708	Крышка Биде 0021 МДФ Венге
1108081001	Крышка Биде BCN МДФ Лакированный Черный
1108081002	Крышка Биде BCN МДФ Лакированный Белый
1108081003	Крышка Биде BCN МДФ Лакированный Серый
1108081708	Крышка Биде BCN МДФ Венге
1108101001	Крышка Биде PRISMA МДФ Лакированный Черный
1108101002	Крышка Биде PRISMA МДФ Лакированный Белый

Артикул	Модель
1108101003	Крышка Биде PRISMA МДФ Лакированный Серый
1108101708	Крышка Биде PRISMA МДФ Венге

ДУШЕВЫЕ ПОДДОНЫ

0513010000	Душевой Поддон 70 x 70 (глубина 55 мм) Сатинированная пов-ть
0513020000	Душевой Поддон 70 x 70 (глубина 70 мм) Сатинированная пов-ть
0513030000	Душевой Поддон 80 x 80 (глубина 55 мм) Сатинированная пов-ть
0513040000	Душевой Поддон 80 x 80 (глубина 80 мм) Сатинированная пов-ть
0513050000	Душевой Поддон MR 80 x 80 (глубина 15 мм) Сатинированная пов-ть
0513060000	Душевой Поддон MR 90 x 90 (глубина 15 мм) Сатинированная пов-ть

ДОПОЛНИТЕЛЬНЫЕ АКСЕССУАРЫ для Душевых Поддонов

1508082000	Сифон S-134 1 ½” x Ø 70 мм для Душевого Поддона

ДУШ

0510140000	Душ Омыватель для ног ECO Сатинированная пов-ть
0510150000	Омыватель для ног ECO (2 позиции) Сатинированная пов-ть
0511110001	Душевая Колонна CANTO с мыльницей Сатинированная пов-ть
0511110002	Душевая Колонна CANTO без мыльницы Сатинированная пов-ть
0511110003	Душевая Колонна CANTO с мыльницей с регулируемым креплением для лейки Сатинированная пов-ть
0511110004	Душевая Колонна CANTO без мыльницы с регулируемым креплением для лейки Сатинированная пов-ть
0511120001	Душевая Колонна RECTA с мыльницей Сатинированная пов-ть
0511120002	Душевая Колонна RECTA без мыльницы Сатинированная пов-ть
0511120003	Душевая Колонна RECTA с мыльницей с регулируемым креплением для лейки Сатинированная пов-ть
0511120004	Душевая Колонна RECTA без мыльницы с регулируемым креплением для лейки Сатинированная пов-ть

КОМПЛЕКТЫ

0610020003	Комплект DUOLINE Сатинированная пов-ть, с расходомером, унитаз подвесной, правосторонний
0610020004	Комплект DUOLINE Сатинированная пов-ть, с расходомером, унитаз подвесной, левосторонний
0610020006	Комплект DUOLINE Сатинированная пов-ть, с расходомером, унитаз напольный, правосторонний
0610020007	Комплект DUOLINE Сатинированная пов-ть, с расходомером, унитаз напольный, левосторонний
0610020009	Комплект DUOLINE Сатинированная пов-ть, с автосливом, унитаз подвесной, правосторонний
0610020010	Комплект DUOLINE Сатинированная пов-ть, с автосливом, унитаз подвесной, левосторонний
0610020012	Комплект DUOLINE Сатинированная пов-ть, с автосливом, унитаз напольный, правосторонний
0610020013	Комплект DUOLINE Сатинированная пов-ть, с автосливом, унитаз напольный, левосторонний
0610030003	Комплект KOMPACT Сатинированная пов-ть, с расходомером, унитаз подвесной, правосторонний
0610030004	Комплект KOMPACT Сатинированная пов-ть, с расходомером, унитаз подвесной, левосторонний
0610030005	Комплект KOMPACT Сатинированная пов-ть, с расходомером, унитаз подвесной, по центру
0610030006	Комплект KOMPACT Сатинированная пов-ть, с расходомером, унитаз напольный, правосторонний
0610030007	Комплект KOMPACT Сатинированная пов-ть, с расходомером, унитаз напольный, левосторонний
0610030008	Комплект KOMPACT Сатинированная пов-ть, с расходомером, унитаз напольный, по центру
0610030009	Комплект KOMPACT Сатинированная пов-ть, с автосливом, унитаз подвесной, правосторонний
0610030010	Комплект KOMPACT Сатинированная пов-ть, с автосливом, унитаз подвесной, левосторонний
0610030011	Комплект KOMPACT Сатинированная пов-ть, с автосливом, унитаз подвесной, по центру
0610030012	Комплект KOMPACT Сатинированная пов-ть, с автосливом, унитаз напольный, правосторонний
0610030013	Комплект KOMPACT Сатинированная пов-ть, с автосливом, унитаз напольный, левосторонний
0610030014	Комплект KOMPACT Сатинированная пов-ть, с автосливом, унитаз напольный, по центру
0610050009	Комплект LUX C Сатинированная пов-ть, с автосливом, унитаз подвесной, правосторонний
0610050010	Комплект LUX C Сатинированная пов-ть, с автосливом, унитаз подвесной, левосторонний
0610060009	Комплект LUX S Сатинированная пов-ть, с автосливом, унитаз подвесной, правосторонний
0610060010	Комплект LUX S Сатинированная пов-ть, с автосливом, унитаз подвесной, левосторонний
1210010001	WC COMPACTO Сатинированная пов-ть, Правосторонний
1210010002	WC COMPACTO Сатинированная пов-ть, Левосторонний

Артикул	Модель
Медицинское оборудование	
0001140000	Дозатор Жидкого Мыла Медицинский Сатинированная пов-ть
0001780000	Дозатор Жидкого Мыла Медицинский Автоматический Сатинированная пов-ть
1011010000	Шкаф Медицинский Сатинированная пов-ть
1010020000	Стол-тумба Медицинский Сатинированная пов-ть
0710010000	Тумба с Раковиной и Видуаром Сатинированная пов-ть
0513090000	Ванночка BEBÉ Сатинированная пов-ть
0513100000	Ванна SÉNIOR Сатинированная пов-ть
0713030000	Мойка для Подкладных Суден Сатинированная пов-ть
0710070000	Мойка для Ног Медицинская Напольная Сатинированная пов-ть
0711070000	Мойка для Ног Медицинская Настенная Сатинированная пов-ть
0711090001	Умывальник Хирургический 750 мм (1 место для умывания) Сатинированная пов-ть с высоким щитком от брызг
0711100001	Умывальник Хирургический 1500 мм (2 места для умывания) Сатинированная пов-ть с высоким щитком от брызг
0711110001	Умывальник Хирургический 2250 мм (3 места для умывания) Сатинированная пов-ть с высоким щитком от брызг
0711120001	Умывальник Хирургический 2800 мм (4 места для умывания) Сатинированная пов-ть с высоким щитком от брызг
0711090002	Умывальник Хирургический 750 мм (1 место для умывания) Сатинированная пов-ть с низким щитком от брызг
0711100002	Умывальник Хирургический 1500 мм (2 места для умывания) Сатинированная пов-ть с низким щитком от брызг
0711110002	Умывальник Хирургический 2250 мм (3 места для умывания) Сатинированная пов-ть с низким щитком от брызг
0711120002	Умывальник Хирургический 2800 мм (4 места для умывания) Сатинированная пов-ть с низким щитком от брызг
0711130000	Гипсовочный стол Сатинированная пов-ть
0710140000	Комплект Видуар/Раковина Сатинированная пов-ть
0710150000	Видуар на Ножках Сатинированная пов-ть
0710160000	Видуар ILHA Coluna Сатинированная пов-ть
0710160100	Видуар ILHA Coluna Полированная пов-ть
0711170000	Видуар Настенный Сатинированная пов-ть
0713180000	Видуар REDO Встраиваемый Сатинированная пов-ть
0713180100	Видуар REDO Встраиваемый Полированная пов-ть
0710190004	Видуар XL A Боковой Подвод Сатинированная пов-ть
0710190104	Видуар XL A Боковой Подвод Полированная пов-ть
0710190005	Видуар XL A Нижний Подвод Сатинированная пов-ть
0710190105	Видуар XL A Нижний Подвод Полированная пов-ть
0710200006	Видуар XL P Сатинированная пов-ть Г Подвод
0710200106	Видуар XL P Полированная пов-ть Г Подвод
0710200007	Видуар XL P Сатинированная пов-ть В Подвод
0710200107	Видуар XL P Полированная пов-ть В Подвод
0711210006	Видуар XL S Сатинированная пов-ть Г Подвод
0711210106	Видуар XL S Полированная пов-ть Г Подвод
0711210007	Видуар XL S Сатинированная пов-ть В Подвод
0711210107	Видуар XL S Полированная пов-ть В Подвод
1010060000	Шкаф SIMPLES TI Сатинированная пов-ть
1010070000	Шкаф DUPLO TI Сатинированная пов-ть
1010080000	Шкаф TRIPLO TI Сатинированная пов-ть
1010060001	Шкаф SIMPLES TI с 2 дверцами Сатинированная пов-ть
1010070002	Шкаф DUPLO TI с 4 дверцами Сатинированная пов-ть
1010080003	Шкаф TRIPLO TI с 6 дверцами Сатинированная пов-ть
0110020001	Унитаз 0021 P Сатинированная пов-ть Г Подвод Напольный
0110020101	Унитаз 0021 P Полированная пов-ть Г Подвод Напольный
0110020002	Унитаз 0021 P Сатинированная пов-ть В Подвод Напольный
0110020102	Унитаз 0021 P Полированная пов-ть В Подвод Напольный
0112030001	Унитаз 0021 S Сатинированная пов-ть Г Подвод Подвесной
0112030101	Унитаз 0021 S Полированная пов-ть Г Подвод Подвесной
0112030002	Унитаз 0021 S Сатинированная пов-ть В Подвод Подвесной
0112030102	Унитаз 0021 S Полированная пов-ть В Подвод Подвесной
0110170001	Унитаз MONOBLOCO 0021 Сатинированная пов-ть Боковой Подвод
0110170101	Унитаз MONOBLOCO 0021 Полированная пов-ть Боковой Подвод
0110170002	Унитаз MONOBLOCO 0021 Сатинированная пов-ть Нижний Подвод
0110170102	Унитаз MONOBLOCO 0021 Полированная пов-ть Нижний Подвод
0112220002	Унитаз MONOBLOCO FIRST S Сатинированная пов-ть Нижний Подвод Подвесной
0112220102	Унитаз MONOBLOCO FIRST S Полированная пов-ть Нижний Подвод Подвесной
0110270002	Унитаз MONOBLOCO SHARK Сатинированная пов-ть Нижний Подвод
0110270102	Унитаз MONOBLOCO SHARK Полированная пов-ть Нижний Подвод

Артикул	Модель

СИДЕНЬЯ/СИДЕНЬЯ С КРЫШКОЙ для МЕД/ПРОФ УНИТАЗОВ

1108021601	Сиденье Унитаз 0021/SHARK CO VR Пластик Черный
1108251601	Сиденье с крышкой Унитаз 0021/SHARK CO VR Пластик Черный
1108121801	Сиденье с крышкой Унитаз 0021/SHARK CO Дюропласт Черный
1108121802	Сиденье с крышкой Унитаз 0021/SHARK CO Дюропласт Белый
1108231801	Сиденье с крышкой Унитаз 0021/SHARK CO Мех. Плавного Опускания Дюропласт Черный
1108231802	Сиденье с крышкой Унитаз 0021/SHARK CO Мех. Плавного Опускания Дюропласт Белый

Профессиональное оборудование

0711020000	Раковина для Сплевывания Сатинированная пов-ть
0711020100	Раковина для Сплевывания Полированная пов-ть
0710040000	Мойка для обуви Сатинированная пов-ть
0700052000	Фонтан для Промывки Глаз / Аварийный Душ
0700062000	Аварийный Фонтан для Промывки Глаз
0713080000	Мойка для Одежды Сатинированная пов-ть Встраиваемая
0711080000	Мойка для Одежды Сатинированная пов-ть Настенная
0210010003	Рукомойник COLUNA Сатинированная пов-ть без перелива, с отверстием Ø 22 мм справа
0210010103	Рукомойник COLUNA Полированная пов-ть без перелива, с отверстием Ø 22 мм справа
0210010009	Рукомойник COLUNA Сатинированная пов-ть с переливом, с отверстием Ø 22 мм справа
0210010109	Рукомойник COLUNA Полированная пов-ть с переливом, с отверстием Ø 22 мм справа
0211030003	Рукомойник FEMORAL Сатинированная пов-ть без перелива, с отверстием Ø 22 мм справа
0211030103	Рукомойник FEMORAL Полированная пов-ть без перелива, с отверстием Ø 22 мм справа
0211030009	Рукомойник FEMORAL Сатинированная пов-ть с переливом, с отверстием Ø 22 мм справа
0211030109	Рукомойник FEMORAL Полированная пов-ть с переливом, с отверстием Ø 22 мм справа
0210050003	Рукомойник SXL Сатинированная пов-ть без перелива, с отверстием Ø 22 мм справа
0210050103	Рукомойник SXL Полированная пов-ть без перелива, с отверстием Ø 22 мм справа
0210050009	Рукомойник SXL Сатинированная пов-ть с переливом, с отверстием Ø 22 мм справа
0210050109	Рукомойник SXL Полированная пов-ть с переливом, с отверстием Ø 22 мм справа
0211060003	Рукомойник SXS Сатинированная пов-ть без перелива, с отверстием Ø 22 мм справа
0211060103	Рукомойник SXS Полированная пов-ть без перелива, с отверстием Ø 22 мм справа
0211060009	Рукомойник SXS Сатинированная пов-ть с переливом, с отверстием Ø 22 мм справа
0211060109	Рукомойник SXS Полированная пов-ть с переливом, с отверстием Ø 22 мм справа
1010030000	Шкаф SIMPLES Сатинированная пов-ть
1010040000	Шкаф DUPLO Сатинированная пов-ть
1010050000	Шкаф TRIPLO Сатинированная пов-ть
1010030001	Шкаф SIMPLES с 2 дверцами Сатинированная пов-ть
1010040002	Шкаф DUPLO с 4 дверцами Сатинированная пов-ть
1010050003	Шкаф TRIPLO с 6 дверцами Сатинированная пов-ть
1010090000	Санитарная Кабина Сатинированная пов-ть
1010091900	Санитарная Кабина Декоративная пов-ть

ДОПОЛНИТЕЛЬНЫЕ АКСЕССУАРЫ для Медицинского и Профессионального оборудования

1508042000	Медицинский Кран для Мытья Подкладных Суден
1508192000	Клапан 1 ¼” для Хирургического Умывальника
1508232000	Комплект Гусак и Сенсор RS 9 В
1508242000	Комплект Гусак и Сенсор RS 230 В
1508252000	Комплект Гусак и Сенсор BD 9 В
1508262000	Комплект Гусак и Сенсор BD 230 В

ПИТЬЕВЫЕ ФОНТАНЧИКИ

0810020000	Питьевой фонтанчик SLIDE Сатинированная пов-ть
0810020100	Питьевой фонтанчик SLIDE Полированная пов-ть
0810020001	Питьевой фонтанчик SLIDE с Охлаждением Сатинированная пов-ть
0810020101	Питьевой фонтанчик SLIDE с Охлаждением Полированная пов-ть
0811030000	Питьевой фонтанчик SLIDE Настенный Сатинированная пов-ть
0811030100	Питьевой фонтанчик SLIDE Настенный Полированная пов-ть
0800040000	Питьевой фонтанчик SXP с Охлаждением Сатинированная пов-ть
0801050000	Питьевой фонтанчик SXP Настенный с Охлаждением Сатинированная пов-ть
0810060000	Питьевой фонтанчик SXP Сатинированная пов-ть
0810060100	Питьевой фонтанчик SXP Полированная пов-ть
0811080000	Питьевой фонтанчик SD Настенный Сатинированная пов-ть
0811080100	Питьевой фонтанчик SD Настенный Полированная пов-ть
0810090000	Питьевой фонтанчик SD Сатинированная пов-ть

Артикул	Модель
0810090100	Питьевой фонтанчик SD Полированная пов-ть
0810120000	Питьевой фонтанчик SHARK Сатинированная пов-ть
0810120100	Питьевой фонтанчик SHARK Полированная пов-ть
0810100000	Питьевой фонтанчик ILHA Сатинированная пов-ть
0810100100	Питьевой фонтанчик ILHA Полированная пов-ть
0810110000	Питьевой фонтанчик ILHA JR Сатинированная пов-ть
0810110100	Питьевой фонтанчик ILHA JR Полированная пов-ть

ОБОРУДОВАНИЕ ДЛЯ ИНВАЛИДОВ - Сантехника для инвалидов

0110070001	Унитаз 700 P Сатинированная пов-ть Г Подвод Напольный
0110070101	Унитаз 700 P Полированная пов-ть Г Подвод Напольный
0110070002	Унитаз 700 P Сатинированная пов-ть В Подвод Напольный
0110070102	Унитаз 700 P Полированная пов-ть В Подвод Напольный
0112080001	Унитаз 700 S Сатинированная пов-ть Г Подвод Подвесной
0112080101	Унитаз 700 S Полированная пов-ть Г Подвод Подвесной
0112080002	Унитаз 700 S Сатинированная пов-ть В Подвод Подвесной
0112080102	Унитаз 700 S Полированная пов-ть В Подвод Подвесной
0110190002	Унитаз MONOBLOCO 700 MR Сатинированная пов-ть Нижний Подвод
0110190102	Унитаз MONOBLOCO 700 MR Полированная пов-ть Нижний Подвод
0110190001	Унитаз MONOBLOCO 700 MR Сатинированная пов-ть Боковой Подвод
0110190101	Унитаз MONOBLOCO 700 MR Полированная пов-ть Боковой Подвод
1108201001	Сиденье с крышкой Унитаз MR CO МДФ Лакированный Черный
1108201002	Сиденье с крышкой Унитаз MR CO МДФ Лакированный Белый
1108201003	Сиденье с крышкой Унитаз MR CO МДФ Лакированный Серый
0211440015	Раковина FRAJU MR Сатинированная без отверстий
0211440115	Раковина FRAJU MR Полированная без отверстий
0211440002	Раковина FRAJU MR Сатинированная с переливом
0211440102	Раковина FRAJU MR Полированная с переливом
0211440005	Раковина FRAJU MR Сатинированная без перелива, с отверстием Ø 22 мм по центру
0211440105	Раковина FRAJU MR Полированная без перелива, с отверстием Ø 22 мм по центру
0211440008	Раковина FRAJU MR Сатинированная без перелива, с отверстием Ø 35 мм по центру
0211440108	Раковина FRAJU MR Полированная без перелива, с отверстием Ø 35 мм по центру
0211440011	Раковина FRAJU MR Сатинированная с переливом, с отверстием Ø 22 мм по центру
0211440111	Раковина FRAJU MR Полированная с переливом, с отверстием Ø 22 мм по центру
0211440014	Раковина FRAJU MR Сатинированная с переливом, с отверстием Ø 35 мм по центру
0211440114	Раковина FRAJU MR Полированная с переливом, с отверстием Ø 35 мм по центру
0513050000	Душевой поддон MR 80 x 80 (глубина 15 мм) Сатинированная пов-ть
0513060000	Душевой поддон MR 90 x 90 (глубина 15 мм) Сатинированная пов-ть

ОБОРУДОВАНИЕ ДЛЯ ИНВАЛИДОВ - Аксессуары для Инвалидов

0911200001	Сиденье Откидное 400 мм x 400 мм Сатинированная пов-ть
0911210001	Сиденье Откидное 700 мм x 400 мм Сатинированная пов-ть
0918220001	Сиденье для Душа Сатинированная пов-ть
0918230001	Сиденье для Душа Откидное и Съемное Сатинированная пов-ть
0011250000	Стеклянное Зеркало для Инвалидов в Раме из Сатинированной Нержавеющей Стали с Наклонной Конструкцией

ОБОРУДОВАНИЕ ДЛЯ ИНВАЛИДОВ - Поручни

0911010001	Поручень Настенный DUO Сатинированная пов-ть
0911020001	Поручень Настенный TRI Левосторонний Сатинированная пов-ть
0911030001	Поручень Настенный TRI Правосторонний Сатинированная пов-ть
0911040001	Поручень Стена/Стена Горизонтальный Сатинированная пов-ть
0911050001	Поручень 135º Сатинированная пов-ть
0911060001	Поручень SIMPLES 300 мм Сатинированная пов-ть
0911070001	Поручень SIMPLES 500 мм Сатинированная пов-ть
0911240001	Поручень SIMPLES 600 мм Сатинированная пов-ть
0911080001	Поручень SIMPLES 700 мм Сатинированная пов-ть
0911090001	Поручень Настенный 90º Левосторонний Сатинированная пов-ть
0911100001	Поручень Настенный 90º Правосторонний Сатинированная пов-ть
0911110001	Поручень Стена/Стена Горизонтально-вертикальный Левосторонний Сатинированная пов-ть
0911120001	Поручень Стена/Стена Горизонтально-вертикальный Правосторонний Сатинированная пов-ть
0918260001	Поручень Стена/Пол II Левосторонний Сатинированная пов-ть
0918270001	Поручень Стена/Пол II Правосторонний Сатинированная пов-ть

Артикул	Модель
0910150001	Стойка с Откидным Поручнем Сатинированная пов-ть
0911160001	Поручень Откидной с Ножкой-Опорой Сатинированная пов-ть
0911170001	Поручень Откидной 1E Сатинированная пов-ть
0911180001	Поручень Откидной 1E SR с Держателем для Туалетной Бумаги Сатинированная пов-ть
0911190001	Поручень Откидной 2E Сатинированная пов-ть
0911011301	Поручень Настенный DUO Полиамидное Покрытие
0911021301	Поручень Настенный TRI Левосторонний Полиамидное Покрытие
0911031301	Поручень Настенный TRI Правосторонний Полиамидное Покрытие
0911041301	Поручень Стена/Стена Горизонтальный Полиамидное Покрытие
0911051301	Поручень 135º Полиамидное Покрытие
0911061301	Поручень SIMPLES 300 мм Полиамидное Покрытие
0911071301	Поручень SIMPLES 500 мм Полиамидное Покрытие
0911241301	Поручень SIMPLES 600 мм Полиамидное Покрытие
0911081301	Поручень SIMPLES 700 мм Полиамидное Покрытие
0911091301	Поручень Настенный 90º Левосторонний Полиамидное Покрытие
0911101301	Поручень Настенный 90º Правосторонний Полиамидное Покрытие
0911111301	Поручень Стена/Стена Горизонтально-вертикальный Левосторонний Полиамидное Покрытие
0911121301	Поручень Стена/Стена Горизонтально-вертикальный Правосторонний Полиамидное Покрытие
0918261301	Поручень Стена/Пол II Левосторонний Полиамидное Покрытие
0918271301	Поручень Стена/Пол II Правосторонний Полиамидное Покрытие
0910151301	Стойка с Откидным Поручнем Полиамидное Покрытие
0911161301	Поручень Откидной с Ножкой-Опорой Полиамидное Покрытие
0911171301	Поручень Откидной 1E Полиамидное Покрытие
0911181301	Поручень Откидной 1E SR с Держателем для Туалетной Бумаги Полиамидное Покрытие
0911191301	Поручень Откидной 2E Полиамидное Покрытие
0911010002	Поручень Настенный DUO Сатинированная пов-ть с декоративной накладкой
0911020002	Поручень Настенный TRI Левосторонний Сатинированная пов-ть с декоративной накладкой
0911030002	Поручень Настенный TRI Правосторонний Сатинированная пов-ть с декоративной накладкой
0911040002	Поручень Стена/Стена Горизонтальный Сатинированная пов-ть с декоративной накладкой
0911050002	Поручень 135º Сатинированная пов-ть с декоративной накладкой
0911060002	Поручень SIMPLES 300 мм Сатинированная пов-ть с декоративной накладкой
0911070002	Поручень SIMPLES 500 мм Сатинированная пов-ть с декоративной накладкой
0911240002	Поручень SIMPLES 600 мм Сатинированная пов-ть с декоративной накладкой
0911080002	Поручень SIMPLES 700 мм Сатинированная пов-ть с декоративной накладкой
0911090002	Поручень Настенный 90º Левосторонний Сатинированная пов-ть с декоративной накладкой
0911100002	Поручень Настенный 90º Правосторонний Сатинированная пов-ть с декоративной накладкой
0911110002	Поручень Стена/Стена Горизонтально-вертикальный Левосторонний Сатинированная пов-ть с декоративной накладкой
0911120002	Поручень Стена/Стена Горизонтально-вертикальный Правосторонний Сатинированная пов-ть с декоративной накладкой
0918260002	Поручень Стена/Пол II Левосторонний Сатинированная пов-ть с декоративной накладкой
0918270002	Поручень Стена/Пол II Правосторонний Сатинированная пов-ть с декоративной накладкой

ГАРАНТИЯ КАЧЕСТВА ПРОДУКЦИИ

Описание

Гарантия сроком на 5 лет

Раковины, Унитазы, Биде, Писсуары, Душевые поддоны и Комплекты
Медицинское и Профессиональное оборудование
Оборудование для инвалидов

Гарантия сроком на 2 года

Аксессуары для ванных комнат
Питьевые фонтанчики

Продукция компании SENDA подлежит гарантийному обслуживанию в течение вышеуказанных сроков, исчисляемых с момента ее приобретения (дата указана в документе купли-продажи), распространяясь исключительно на дефекты материалов и изготовления.

ОБЩИЕ УСЛОВИЯ ГАРАНТИИ

1. Компании SENDA не несет ответственности за ненадлежащее использование, неправильную очистку или техническое обслуживание своей продукции (см. “Инструкцию по Уходу за Сантехникой из Нержавеющей Стали” на стр. 122).

2. Гарантийные обязательства компании SENDA ограничиваются ремонтом или заменой, по своему усмотрению, неисправного продукта или дефектной детали.

3. SENDA не осуществляет возмещение затрат на ремонт, произведенный без предварительного уведомления и согласования с компанией.

4. SENDA не считает дефектной (с точки зрения материала и производства) продукцию, требующую доработки в целях удовлетворения техническим стандартам или стандартам безопасности, на национальном или местном уровне, в любой стране, кроме той, для которой данный продукт был разработан и произведен. Гарантия не распространяется и не включат в себя возмещение затрат на необходимые преобразования, а также на любой ущерб, который они могут причинить.

5. Гарантия не распространяется ни на одно из следующих действий: а) обслуживание, ремонт или замену деталей в связи с их естественным износом; б) транспортировку, удаление или установку продукта.

ИНСТРУКЦИЯ ПО УХОДУ ЗА САНТЕХНИКОЙ ИЗ НЕРЖАВЕЮЩЕЙ СТАЛИ

Все виды нержавеющей стали могут покрываться пятнами или обесцвечиваться при контакте с некоторыми веществами, в результате ненадлежащей очистки продукта.

Для того чтобы сохранять высокую устойчивость к коррозии, поверхность нержавеющей стали должна постоянно содержаться в чистоте.

Моющие средства на основе сильных кислотных растворов, используемые для очистки кирпича и черепицы, не должны вступать в контакт с нержавеющей сталью.

Отбеливатель и другие очистители на основе гипохлорита не должны быть использованы для очистки нержавеющей стали.

К продуктам, которые также не должны вступать в контакт с нержавеющей сталью, относятся некоторые чистящие средства для ванн, кислотные жидкости, концентрированные дезинфицирующие средства и сильные щелочи, такие как каустическая сода. При попадании какого-либо из этих веществ на нержавеющую сталь, ее необходимо тщательно промыть чистой водой.

Для ежедневной очистки сантехники из нержавеющей стали SENDA рекомендует:

1. Промойте поверхность водой с мылом или мягким моющим средством.
2. Тщательно ополосните поверхность чистой водой.
3. Насухо протрите мягкой тканью.

В продаже имеются специальные средства для чистки поверхностей из нержавеющей стали, которые при непосредственном использовании обеспечивают превосходную обработку и защиту поверхности.

SENDA имеет право без предварительного уведомления изменять технические характеристики своей продукции.
Аксессуары (краны, клапаны и др.), изображенные на некоторых рисунках, не включены в комплект поставки, за исключением явно указанных в описании продукции случаев.
При наличии любых вопросов, просьба обращаться в компанию SENDA.
По причине качества печати, цвета и яркость изображений продукции могут отличаться от действительных.

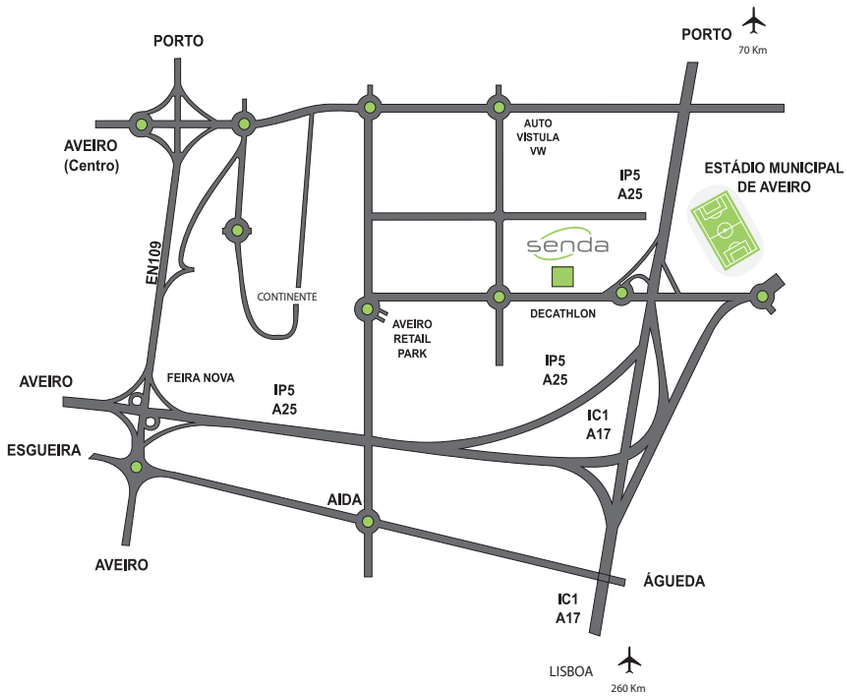

www.senda.pt
www.mt-opt.ru

www.senda.pt

SENDA
EQUIPAMENTOS EM AÇO INOXIDÁVEL, LDA

Zona Industrial de Taboeira (Aveiro)
Apartado 3085
3801-101 AVEIRO
PORTUGAL

Tel. +351 234 303 940
Fax +351 234 303 949

e-mail: export@senda.pt

www.mt-opt.ru

The official distributor in Russia
OOO "TD MIR TOVAROV"

Moscow:
Tel. +7 495 617 03 49
e-mail: moscow@mt-opt.ru

Kazan:
Tel. +7 843 226 88 90
e-mail: kazan@mt-opt.ru

SC011112 RUSSO